FICHA DE ESPECIFICACIÓN

Guía rápida Lavabos

C·Bath

REV. 01 - 06/2023

1. Almacenamiento y desembalaje

→ El lavabo debe permanecer en su embalaje original hasta su instalación.

→ Al desembalar, comprobar que el material no sufre desperfectos y todos los componentes están disponibles.

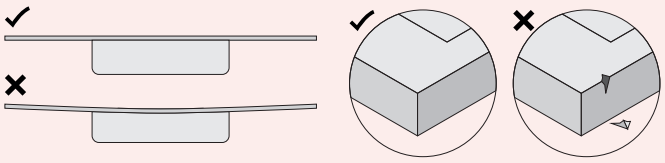

2. Proceso de instalación para lavabos murales

NOTA: El grifo y la válvula de desagüe se pueden instalar antes o después de colocar la encimera de lavabo, según le sea más fácil.

a. Comprobar las medidas del lavabo y realizar el replanteo en la ubicación final. La altura estándar es de 800 - 900 mm [32" - 36"].

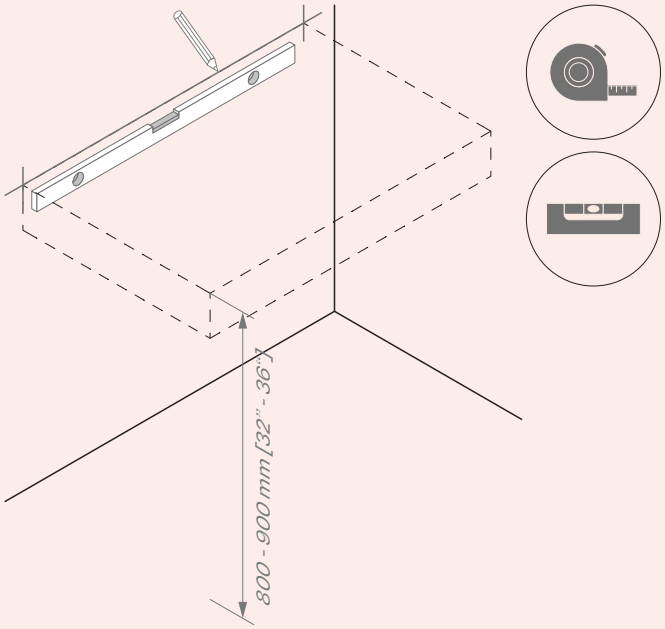

b. Instalar los soportes:

→ Revisar que el soporte es adecuado para el anclaje. Si fuese necesario, reforzar la instalación.

→ Marcar la ubicación del soporte verticalmente por debajo de la altura final, dependiendo del espesor del material (12 mm o 20 mm).

→ Horizontalmente, la distancia será de 40 - 50 mm [2"] al faldón (si hubiera espacio suficiente) y nunca mayor a 1.200 mm [48"] entre soportes.

→ Atornillar los soportes en la ubicación deseada y comprobar el nivel.

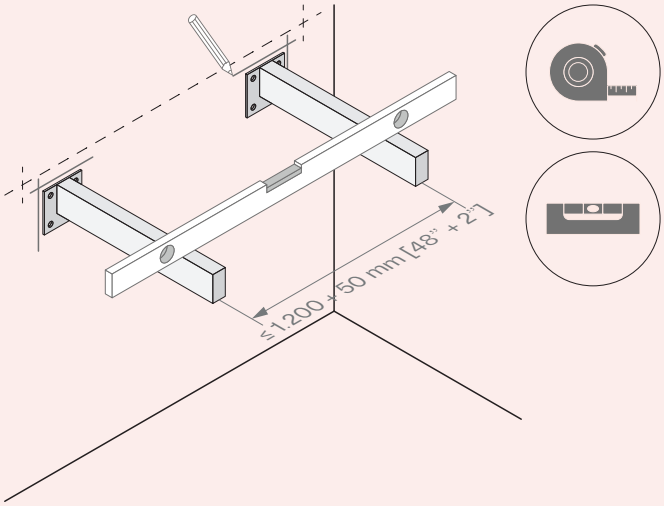

→ Si el lavabo tiene doble cubeta, será necesario colocar un tercer soporte intermedio en una posición equidistante.

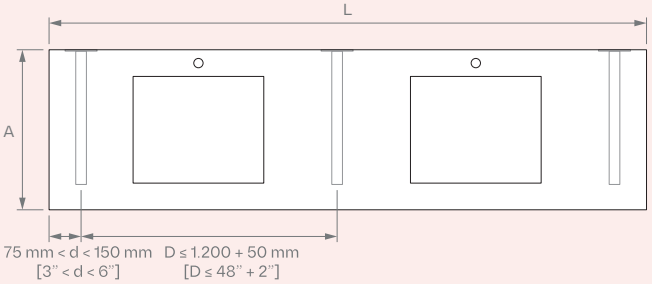

Guía rápida Lavabos

C·Bath

REV. 01 - 06/2023

c. Aplicar silicona anti-moho en la cara superior de los soportes y en el borde trasero del lavabo. Se debe dejar una junta mínima entre la encimera y la pared de 3 mm [1/8”].

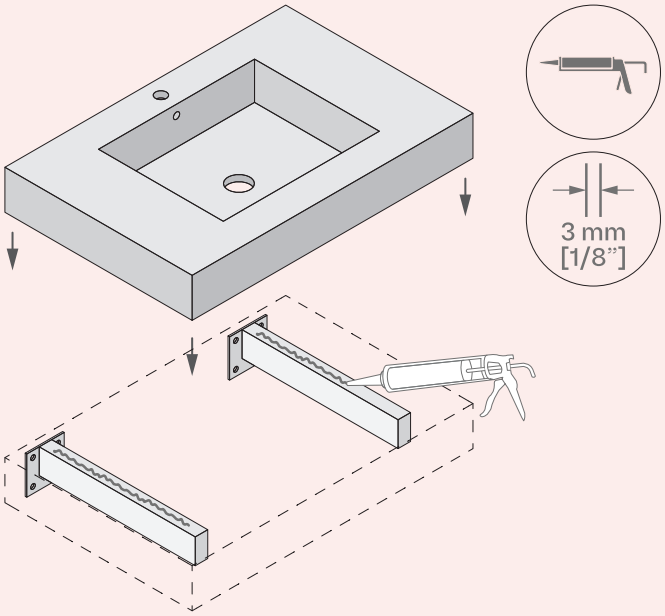

d. Inmediatamente después, colocar la encimera sobre los soportes, comprobando que el lavabo queda centrado y está nivelado.

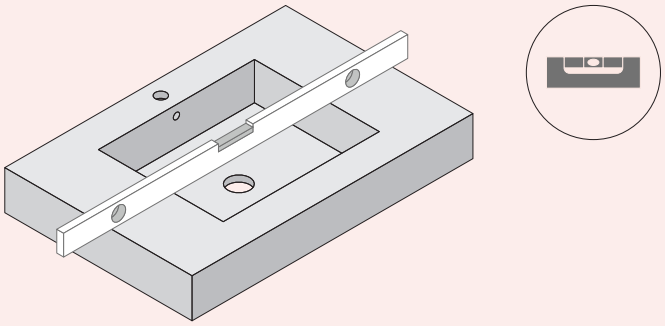

e. Limpiar la junta entre el lavabo y la pared con algún tipo de desengrasante como alcohol u otro agente apropiado. Limpiar el resto de la superficie del lavabo.

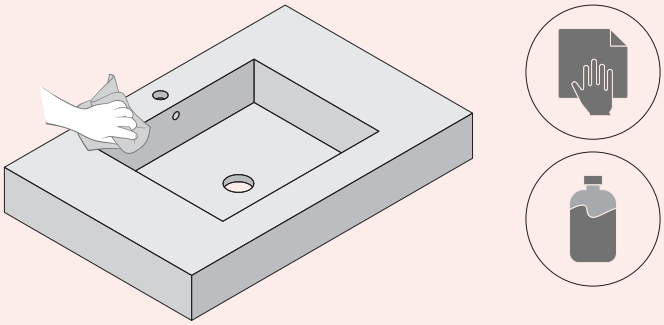

f. Sellar con silicona anti-moho la junta existente entre la encimera y la pared. Alisar el cordón de silicona y dejar secar 24 horas como mínimo.

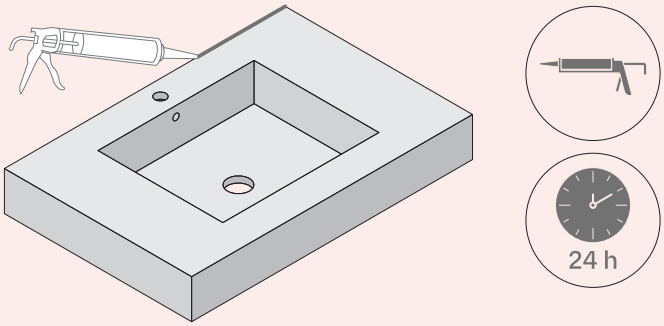

Tras finalizar la instalación, conectar los latiguillos del grifo a las llaves de paso de agua en la pared y la válvula a la tubería de desagüe.

NOTA: Si el modelo incluye pata vertical, se debe aplicar también un cordón de silicona anti-moho en todo el borde superior de la pata y, a continuación, apoyar el lavabo también sobre ella.

La pata NO debe soportar el peso de la encimera de lavabo. Es un elemento estético.

FICHA DE ESPECIFICACIÓN

Guía rápida Lavabos

C·Bath

REV. 01 - 06/2023

3. Proceso de instalación para lavabos sobre mueble

NOTA: El grifo y la válvula de desagüe se pueden instalar antes o después de colocar la encimera de lavabo, según le sea más fácil.

a. Antes de colocar la encimera, aplicar unos cordones de silicona anti-moho en la cara superior del borde del mueble de baño. Se debe dejar una junta mínima entre el lavabo y la pared de 3 mm [1/8”].

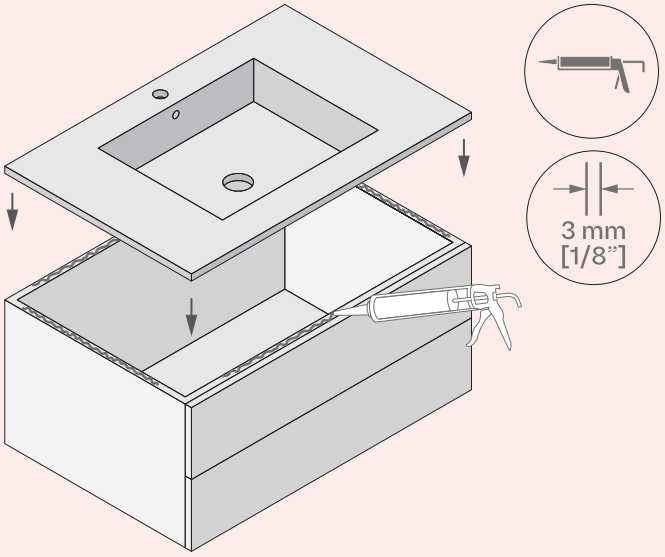

b. Inmediatamente después, colocar el lavabo sobre el mueble de baño, comprobando que el lavabo queda centrado y está nivelado.

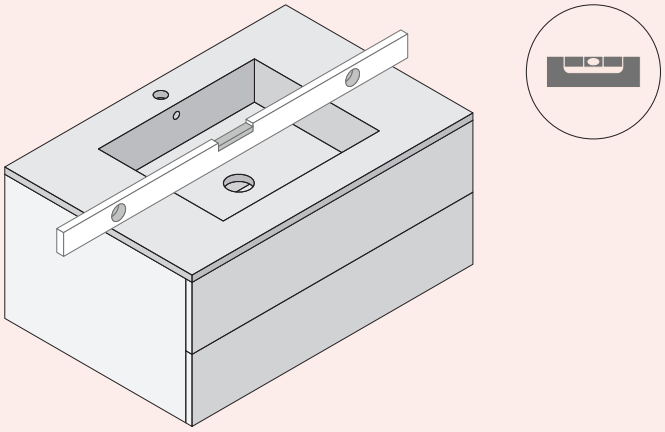

c. Limpiar la junta entre el lavabo y la pared con algún tipo de desengrasante como alcohol u otro agente apropiado. Limpiar el resto de la superficie del lavabo.

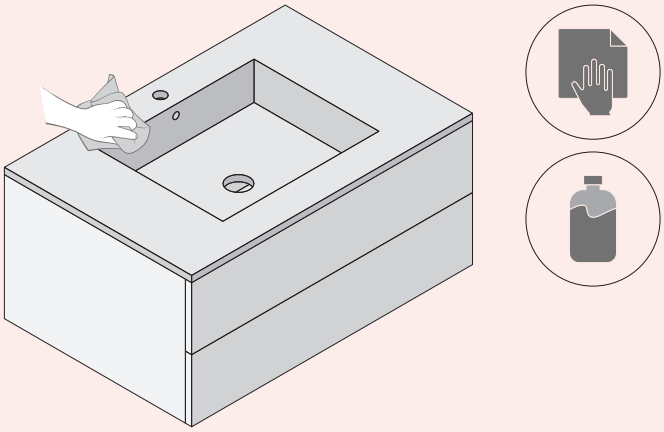

d. Sellar con silicona anti-moho la junta existente entre el lavabo y la pared. Alisar el cordón de silicona y dejar secar 24 horas como mínimo.

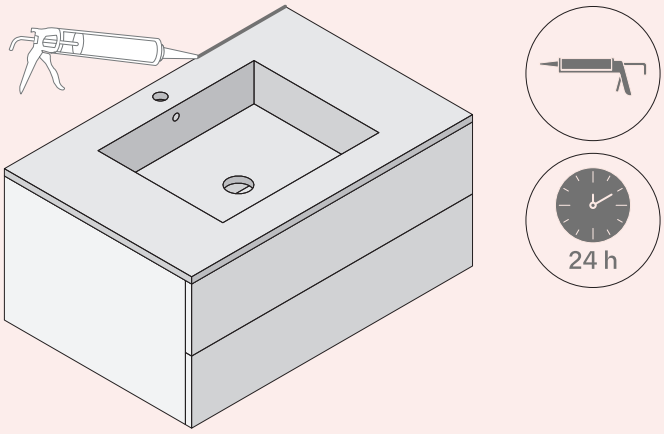

Tras finalizar la instalación, conectar los latiguillos del grifo a las llaves de paso de agua en la pared y la válvula a la tubería de desagüe.