NOVAS CORES 2020

DEKTON® SL|M

designed by COSENTINO

Espessura ultra fina **Formato e desempenho gigantescos**

DEKTON® SL|M

Apresentamos Dekton® Slim, a nova superfície de grande formato com uma espessura ultra fina de 4 mm que oferece opções ilimitadas de design e incrível facilidade de instalação e transporte.

A sua leveza e espessura reduzida fazem dela a superfície mais durável e de alto desempenho para revestimentos de banheiros e cozinhas, assim como todos os tipos de móveis (portas, gavetas, etc.).

4

Fácil instalação

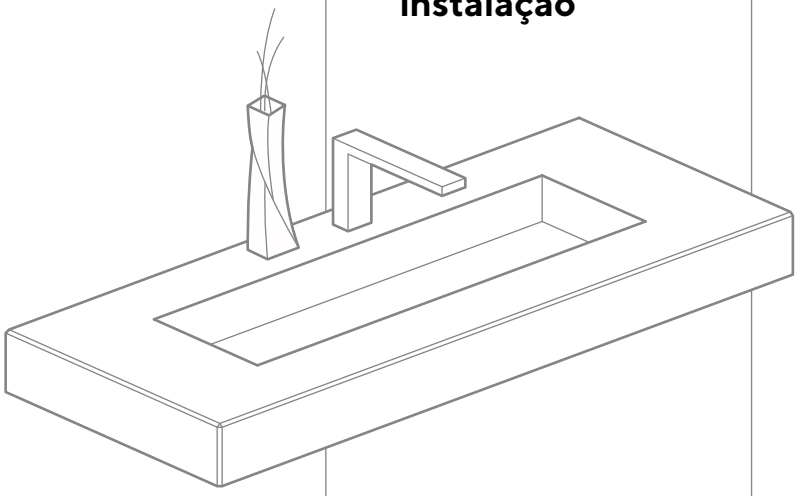

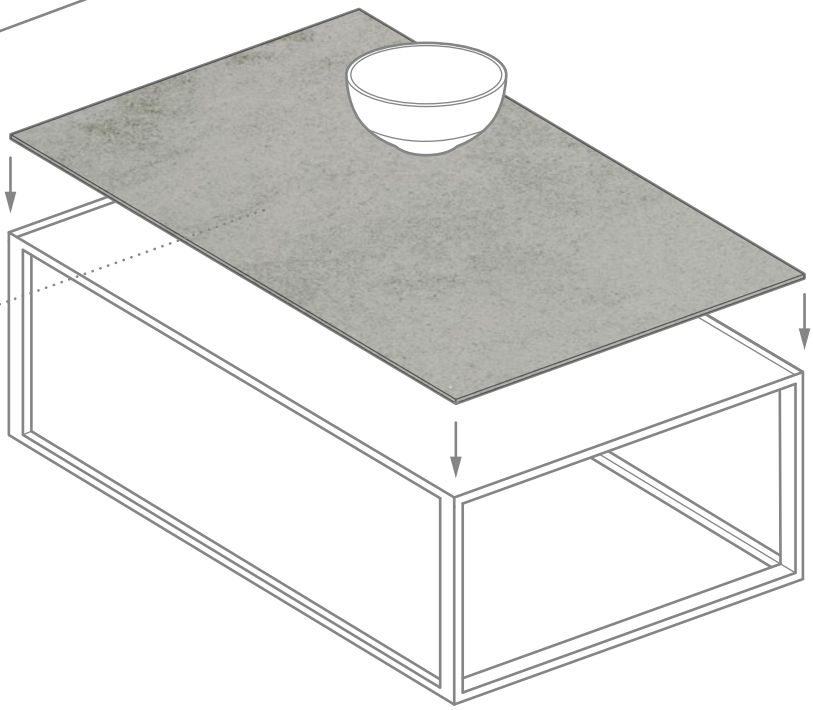

3

Revestimentos de móveis

Transforma a mobília da sua casa com superfícies bonitas e altamente resistentes.

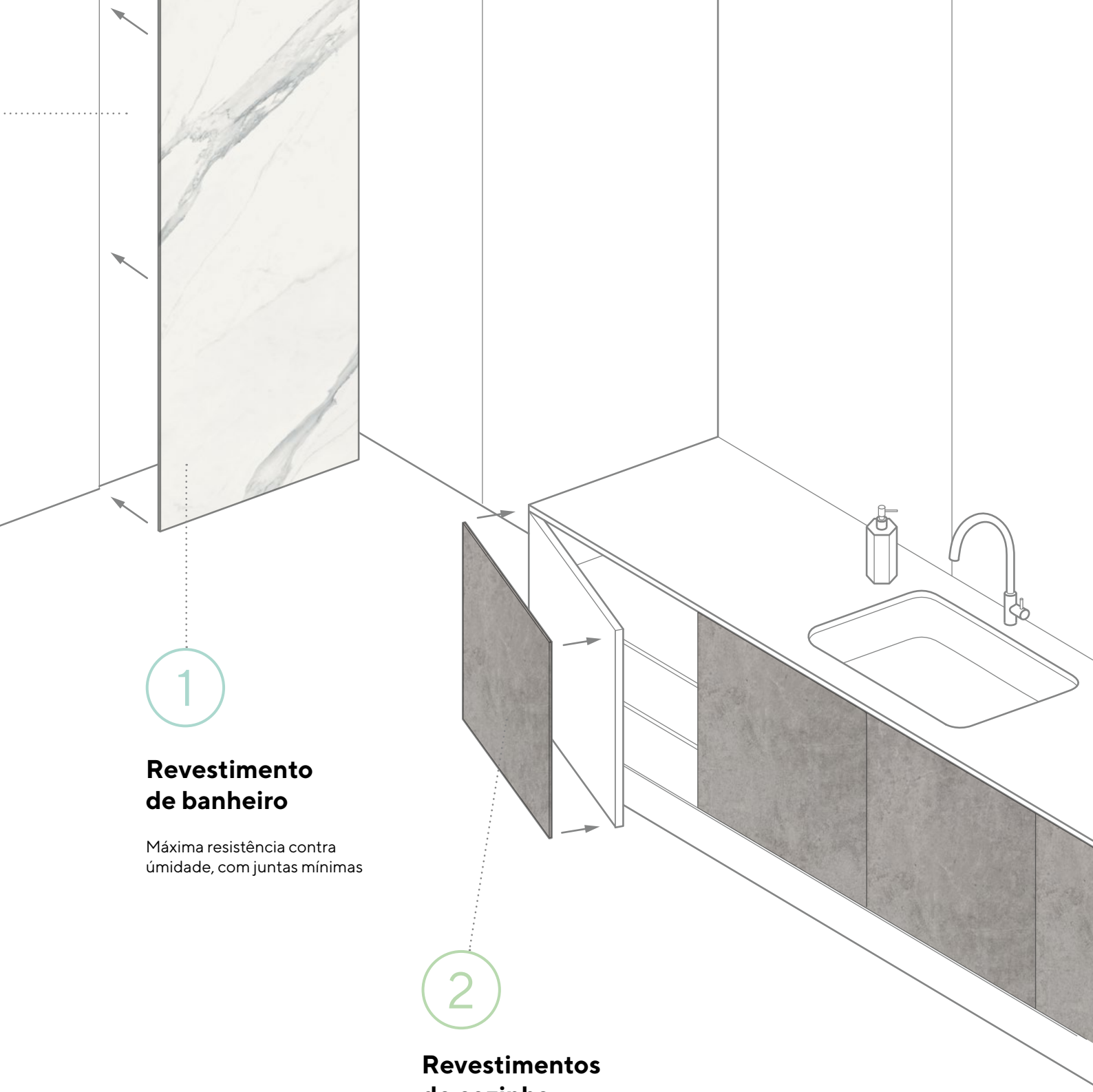

1

Revestimento de banheiro

Máxima resistência contra úmidade, com juntas mínimas

2

Revestimentos de cozinha

Espessura reduzida, possibilidades infinitas

1

Revestimentos de banheiro

Máxima resistência contra a humidade com as juntas mínimas de Dekton®.

Ideal para banheiros, o Dekton® Slim oferece um revestimento ultra resistente à humidade e às manchas. Um produto de alto desempenho que não requer mais manutenção do que um pano úmido.

Com seu grande formato com 3200 mm x 1440 mm cobre grandes superfícies, evitando um grande número de juntas e, por sua vez, sujeira.

Menos juntas
Maior higiene

Superfícies com
3200 x 1440 mm

Corte sobre medida
Personalização ilimitada

A mesma resistência a manchas e riscos que outros formatos Dekton

2

Revestimentos de cozinha

Espessura reduzida, possibilidades infinitas

A superfície ultra fina Dekton® Slim, com uma espessura de 4 mm, é ideal para o revestimento de paredes e armários de cozinha, resultando numa mistura harmoniosa com bancadas de diferentes espessuras.

Dekton® Slim é resistente a riscos, fogo e manchas, assim como os seus outros formatos.

Superfícies com 3200 x 1440 mm

A mesma resistência a manchas e riscos que outros formatos Dekton

Corte sobre medida
Personalização ilimitada

Dekton Slim não é adequado para bancadas de cozinha.

3

Revestimentos de móveis

Transforma a mobília da sua casa com superfícies bonitas e altamente resistentes

Dekton® Slim cria móveis com desempenho sem precedentes: mesas altamente resistentes e portas que não ficam com riscos ou manchas.
As possibilidades de design são inúmeras uma vez que são cortadas sob medida e possuem fácil instalação.

Design sem limites

Dekton® Slim é muito simples de instalar e pode ser cortado com grande facilidade. É a superfície ideal para personalizar as suas mobílias com designs inovadores.

O que quer que possa imaginar, Dekton® Slim pode fazê-lo por si.

Corte sobre medida
Personalização ilimitada

A mesma resistência a riscos e manchas dos outros produtos de Dekton®

4

Instalação fácil

Tudo é mais fácil com Dekton® Slim

Graças ao seu formato leve, com uma série de possibilidades, tudo ficou muito mais simples. A sua espessura reduzida significa que pode ser cortado rapidamente e podem ser feitos ajustes no local com ferramentas para mosaicos em cerâmica. Dekton Slim é um material sem tensão interna, então não é necessário libertá-lo para o cortar. Com uma leveza de 10 kg/m², é muito fácil de instalar.

É importante ler e familiarizar-se com as medidas de segurança para lidar com materiais de construção.

Na Cosentino, oferecemos **atendimento ao cliente personalizado**. Faça as perguntas que quiser e peça todos os conselhos necessários para garantir exatamente o que deseja do novo Dekton® Slim.

Encontre o Center Cosentino mais próximo em www.cosentino.com.br

Fácil de cortar e criar

Fácil de manusear e transportar

Fácil de instalar

Atendimento personalizado ao cliente

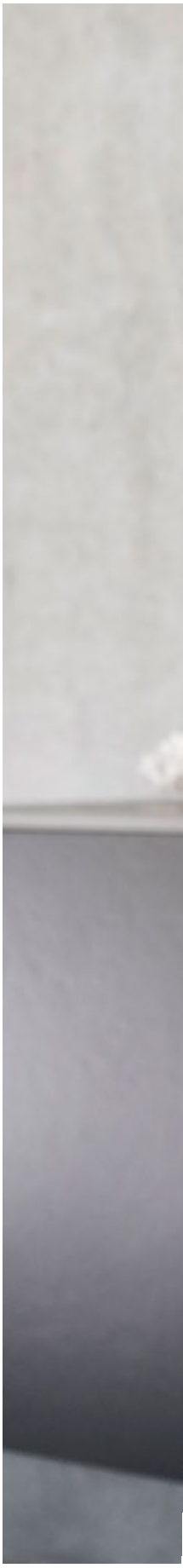

Cores disponíveis

Verifique as nossas novas cores
em dekton.com/slim

Halo - XGLOSS Solid

Zenith - SOLID Collection

Nayla - NATURAL Collection

Rem - NATURAL Collection

Aura 15 - NATURAL Collection

Opera - NATURAL Collection

Helena - STONIKA

Natura 18 - XGLOSS Natural

Lunar - INDUSTRIAL Collection

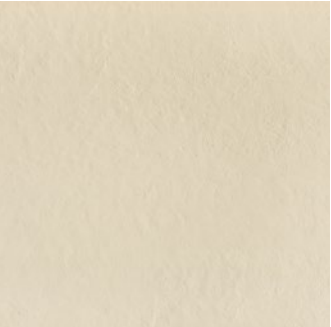

Edora - NATURAL Collection

Aeris - NATURAL Collection

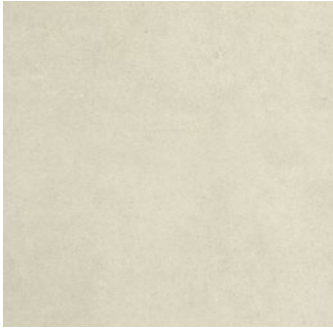

Sasea - NATURAL Collection

Bergen - STONIKA

Arga - STONIKA

Kovik - NATURAL Collection

Kreta - INDUSTRIAL Collection

Sirocco - NATURAL Collection

Trilium - INDUSTRIAL Collection

Laos - INDUSTRIAL Collection

Bromo - NATURAL Collection

Eter - NATURAL Collection

Laurent - NATURAL Collection

Kelya - NATURAL Collection

Sirius - SOLID Collection

Embalagem e manuseio

Dekton Slim é vendido em pacotes de 10 ou 5 placas. Para projetos maiores, a embalagem será otimizada em cavaletes, dependendo dos requisitos do projeto.

Recomenda-se encomendar o material telado, pois o manuseio e segurança são melhorados. Para o manuseio é necessário ferramentas de transporte de peças de grande formato.

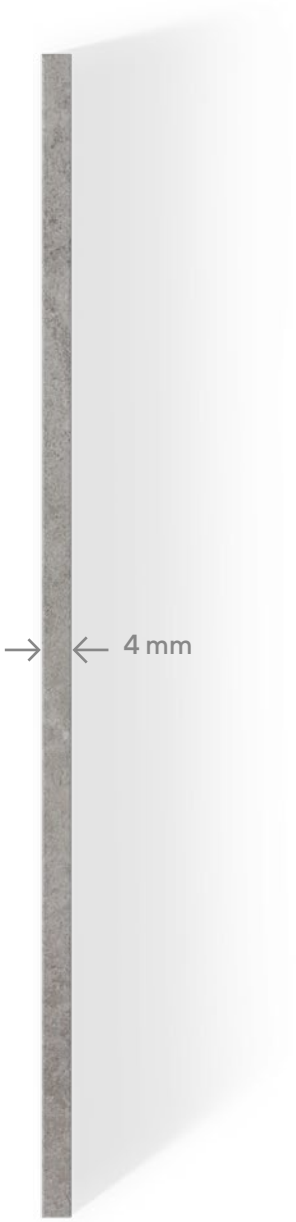

Espessura ultra fina **Formato e desempenho gigantescos**

GREENGUARD GOLD GREENGUARD NSF** COMPANY WITH MANAGEMENT SYSTEM CERTIFIED BY DNV GL = ISO 9001 = = ISO 14001 =

** Obtenha mais informações sobre as cores com certificação NSF em www.nsf.org

A product designed by **COSENTINO**

COSENTINO BRASIL

COSENTINO LATINA
Espírito Santo, Minas Gerais e Rio de Janeiro
Tel.: 27.3348-8366

COSENTINO GOIÂNIA
Região Norte e Centro-Oeste
Tel.: 62.3289-4499

COSENTINO SANTA CATARINA
Paraná, Rio Grande do Sul e Santa Catarina
Tel.: 48.3259-0097

COSENTINO NORDESTE
Região Nordeste Tel.: 85.3250-1551

COSENTINO SÃO PAULO
São Paulo e Triângulo Mineiro
Tel.: 11.3611-1229

EUROMAX MÁRMORES
Paraná. Tel: 41.3033-3958

PRO MARMO
Rio Grande do Sul.
Tel. 54.3464-1273

www.cosentino.com www.dekton.com
DektonbyCosentino @Dekton CosentinoBrasil Cosentino_Brasil

V 03 07/2020