COSENTINO®

Cosentino Façades

FAÇADE COSENTINO
SYSTÈMES DE FIXATION

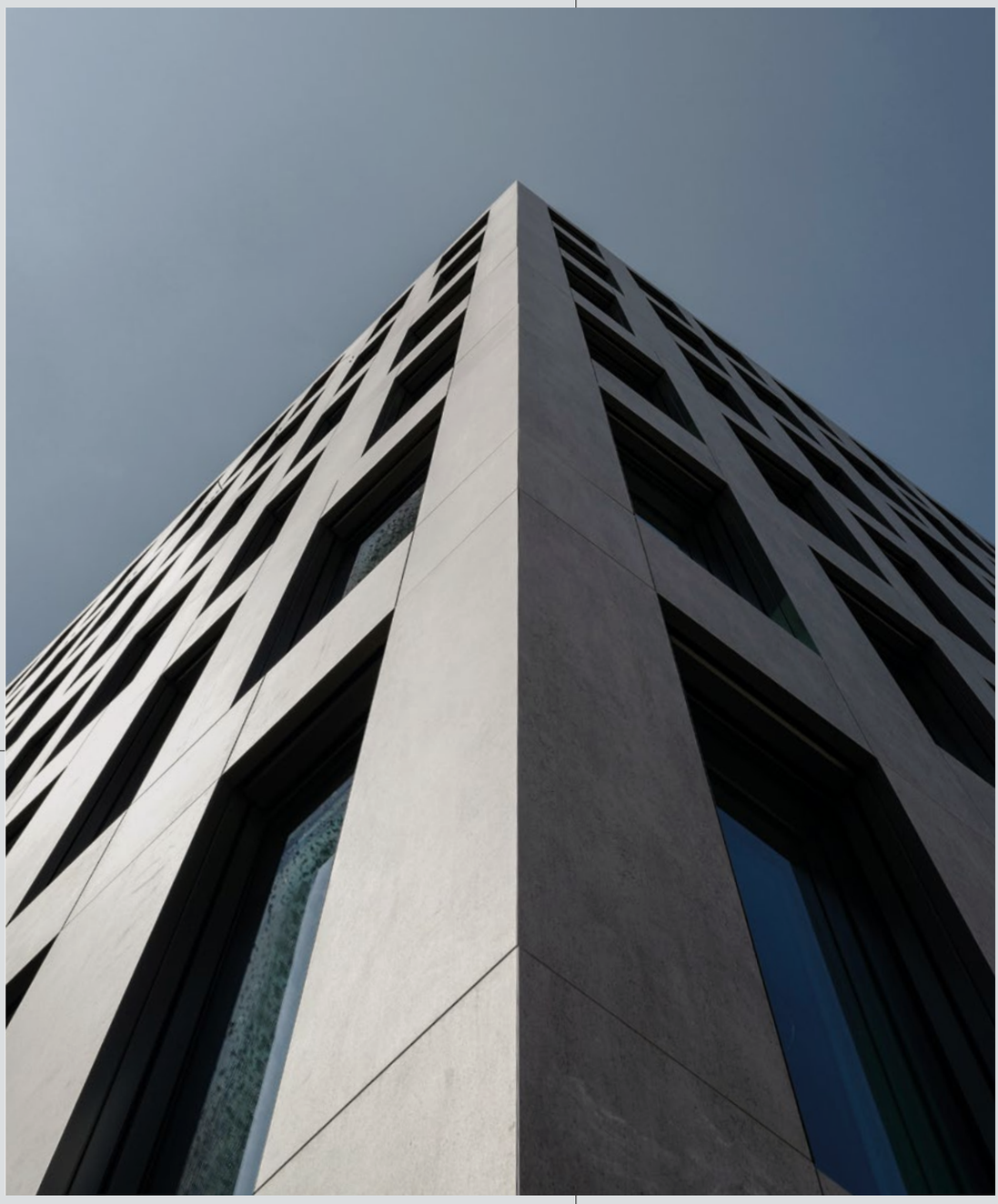

DEKTON®

Indice

01 DEKTON® BY COSENTINO 6
- Description et caractéristiques du produit 8
- Spécifications techniques 16
- La durabilité dès l'usine 18
- Certifications 30

02 PRODUIT GAMME 32
- Tailles, formats et épaisseurs 34
- Couleurs et surfaces 36
- Dekton iD 44
- Stabilité de la couleur 50
- Personnalisation des coupes et des éléments spéciaux 51

03 SYSTÈME DE REVÊTEMENT 56
- Façades ventilées 58
- Sous-cadre et Systèmes de fixation 60
- Système de Revêtement 63
- Solutions d'angles Dekton® 66

04 TYPES DE FIXATION 70
- DKT1 74
- DKT2 108
- DKT3 126
- DKT4 142
- DKBG 154
- DKC 180
- DKB 196
- DKS 206

05 TRAITEMENT ET INSTALLATION 216
- Modifications de forme 218
- Coupe et usinage 226
- Mouvement des matériaux sur site 228
- Liaison 233
- Traitement 235
- Nettoyage et entretien 236
- Coordonnées 238

06 DEVIS DE PROJETS 240
- Services techniques de l'UAP 242
- Services complets pour les projets internationaux 245
- Garantie Dekton® 250

Dekton®
by Cosentino

01

8 Description et caractéristiques du produit
16 Spécifications techniques
18 La durabilité dès l'usine
30 Certifications

En l'espace de quelques heures, Dekton parvient à imiter ce que la nature a pris des milliers d'années à créer, grâce à la technologie TSP exclusive.

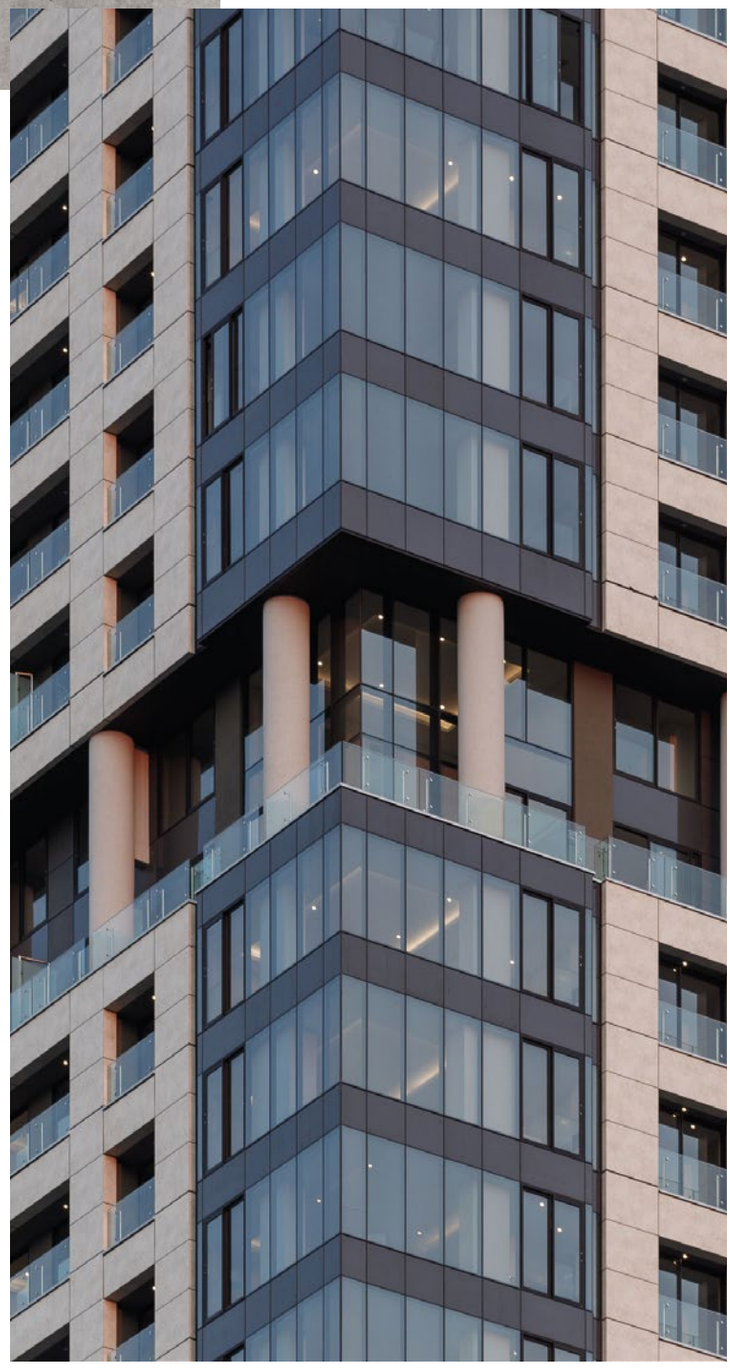

Description et caractéristiques du produit

Dekton®, est un matériau ultra-compact, fabriqué à l'aide d'une presse de 25 000 tonnes (> 450 kg/cm2) et d'un procédé de frittage à environ 1 200 °C, avec des dimensions utiles de 3 200 × 1 440 mm, dans des épaisseurs de 20/12/8 et 4 mm. Il dispose d'un maillage de sécurité collé à l'envers qui permet d'éviter les fragments lâches en cas de rupture accidentelle de la tranche. Réaction d'incendie A2 s1 d0 (selon EN 13501), non affecté par le rayonnement UV (ΔE< 1 testé en chambre xénon à 5 000 h), avec conductivité thermique < 0,5 W/m°C (selon la norme EN 12664), chaleur spécifique < 700 J/kg°C (mesuré avec DSC), Résistance de surface < 65 TΩ/m (à 1 000 V) avec obligation de respecter ces propriétés mécaniques fonctionnelles au regard de la norme EN 10545 : Force de flexion> 45 N/mm2, densité> 2 400 KG/m³. Porosité < 0.05 %. Expansion linéaire < 10-6 °C-1. Convient aux applications extérieures, y compris dans les environnements agressifs (essence, diesel, solvants divers) et peut être nettoyé avec de l'eau ou d'autres produits faisant appel à un jet d'eau pressurisée, avec des produits de nettoyage commerciaux ou, dans le cas de taches persistantes, des produits chimiques spécifiques (par exemple acide sulfurique, eau de Javel, peroxyde d'hydrogène, acétone, soude caustique).

La production prend un nombre d'heures, mais un centre de fabrication peut produire jusqu'à 2 000 tranches par jour.

Composition

Dekton® est fabriqué à partir de matériaux inorganiques, qui existent naturellement dans plus de 90 % de la croûte terrestre.

- Dekton® est un matériau totalement inorganique.
- Dekton® utilise des matériaux inorganiques non seulement pour la majeure partie du produit, mais aussi pour sa pigmentation et ses veines.
- Plus de 20 matériaux inorganiques différents sont utilisés pour créer une tranche Dekton®.

Production

Dekton® repose sur la technologie exclusive TSP technology (Sinterized Particle Technology), un processus de haute technologie qui représente une version accélérée du changement métamorphique que subit une pierre naturelle lorsqu'elle est soumise à des températures élevées et à une pression durant des milliers d'années. La TSP technology réunit les procédures les plus innovantes des industries technologiques les plus avancées. Cette évolution représente un bond technologique et industriel qui permet de générer un nouveau procédé, un matériau révolutionnaire et un produit de tout premier plan.

Si la production prend un certain nombre d'heures, un centre de fabrication est désormais en mesure de produire jusqu'à 2 000 tranches par jour.
Du début à la fin, le processus comprend les étapes suivantes :

1. Décontamination des matières premières.
2. Mélange de matériaux.
3. Ajout de pigments
4. Pose du matériel sur les tapis roulants.
5. Processus de décoration de volume.
6. Compactage.
7. Séchage et décoration secondaire.
8. Frittage.

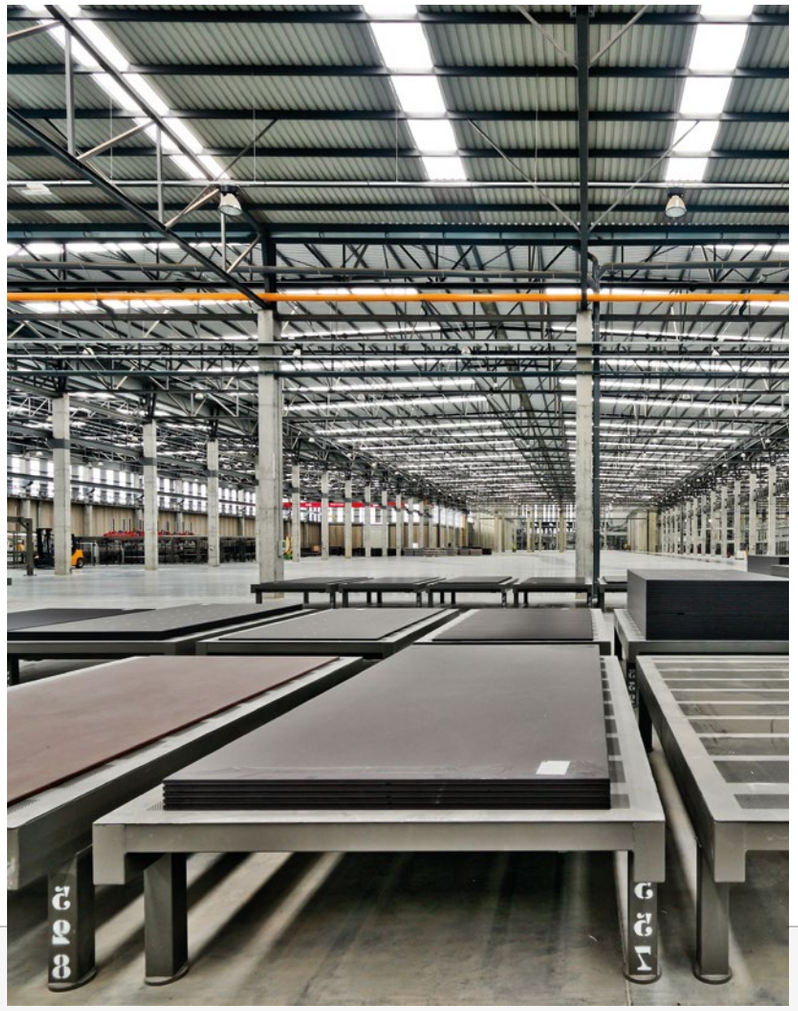

Compactage

Compactage à l'aide d'une presse unique conçue spécifiquement pour la fabrication de panneaux ultra-compacts. Les panneaux sont pressés à 25 000 tonnes cubes (50 000 000 lb). Ce compactage permet d'aligner les particules pour atteindre un objectif de zéro porosité zéro en expulsant tout air et humidité de la tranche, d'où la nécessité de tailles de particules homogènes. Des textures superficielles (ardoise, bois, cuir, lin, etc.) peuvent également être ajoutées pendant la phase de compactage.

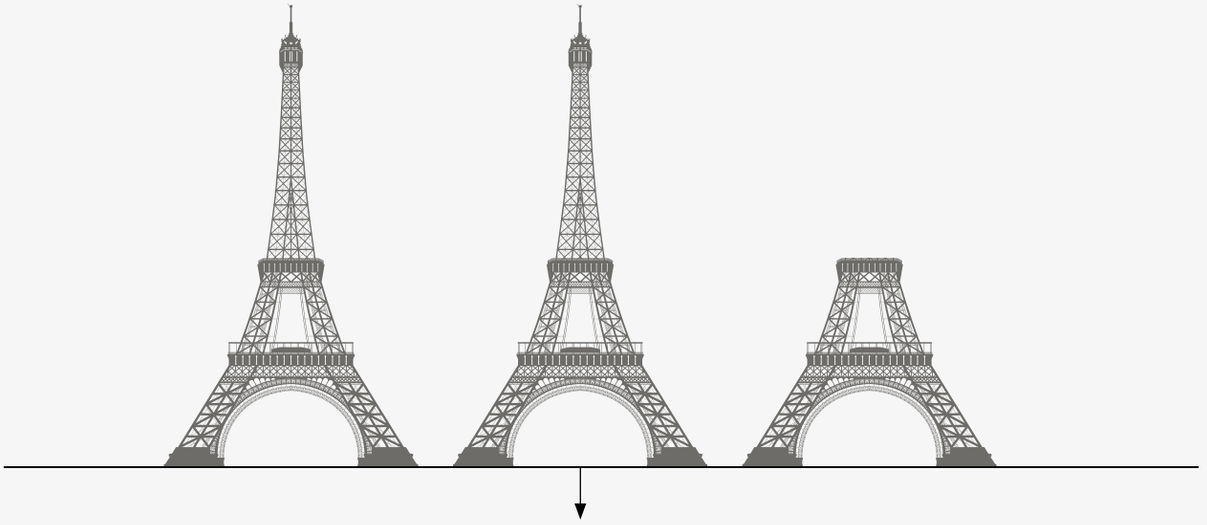

Deux tours Eiffel et demie = 25 000 tonnes cubes (50 000 000 lb)

Une surface ultracompacte

Processus de Frittage

Au cours de ce processus, la transformation des matières premières et des pigments a lieu. En utilisant la chaleur, les réactions sont contrôlées de sorte que le chemin de synthèse correct est parfaitement suivi.

- Le four fait 180 mètres de long.
- Les températures atteignent environ 1 250 °C (2 300 °F).
- Le temps total de traitement dépend de l'épaisseur de la tranche (environ 4 heures).

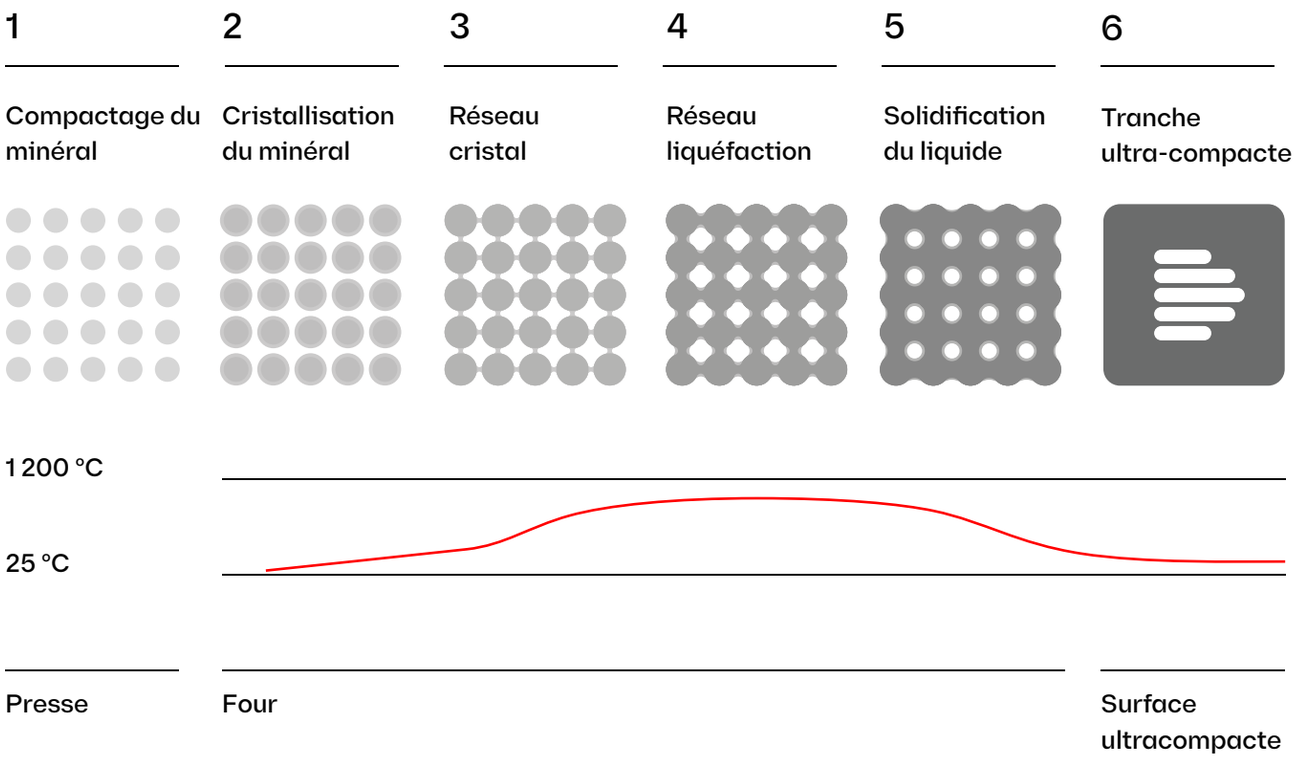

Maillage

Le maillage présent au verso des dalles Dekton® est appliqué à l'usine Cosentino, développé en particulier pour les façades ventilées dans le but de prévenir l'apparition de fragments en cas de rupture, la sécurité étant la préoccupation principale de Cosentino. Il s'agit d'un maillage en fibre de verre de 300 gr/m2 collé à une résine époxy.

Applications standard

Dekton® est un matériau adapté à de multiples applications, intérieures et extérieures, à différentes échelles et aux possibilités infinies en termes de design.

Extérieur
plans de travail

Cuisine
plans de travail

Sol pour
salles de bains et piscines

Murs extérieurs
& façades

Salle de bain
Surfaces

Revêtement
sol extérieur

Murs
intérieurs

Murs
de salle de bain

Intérieur
sols

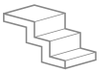

Escaliers

Quelques applications de façade

- Façades ventilées.
- Façades fixes.
- Revêtement sur systèmes EIFS.
- Façades de systèmes industrialisés.
- Mur-rideau.
- Revêtement pour ouvertures de fenêtres et de portes.
- Accessoires de façade.

Caractéristiques du produit

Dekton® possède toutes les caractéristiques techniques nécessaires pour une surface dure, même pour une surface aussi exigeante qu'une façade.

Matériau ignifuge

Dekton® peut résister à des températures élevées sans brûler, se fissurer ou craquer. Les normes EN 13501 et ASTM E84 classent Dekton® comme matériau non combustible.

Haute résistance aux rayons ultra-violets (UV)

Dekton® est très résistant à la lumière UV et ne s'affadira ou ne se dégradera pas au fil du temps, quel que soit le type d'application extérieure.

Résistance mécanique supérieure

La grande variété d'épaisseurs proposées pour Dekton® lui permettent d'être utilisé dans des applications où la résistance au vent ou aux impacts est une exigence importante du projet.

Faible niveau d' absorption d'eau

L'absorption d'eau de Dekton® est négligeable de sorte qu'il ne subit aucun mouvement d'expansion de ce fait.

Durabilité des couleurs

Le contrôle de la pigmentation et des décorations de Dekton® effectué lors du processus de fabrication offre une meilleure cohérence entre les couleurs d'une tranche à l'autre, pour un produit durable qui ne s'estompera pas avec le temps.

Résistance aux rayures

Dekton® est l'une des surfaces les plus résistantes aux rayures du marché.

Stabilité dimensionnelle

Dekton® possède un taux d'expansion minimal de sorte qu'il peut être installé avec des joints minces entre les panneaux. Ces joints conserveront leur largeur dans toutes les conditions.

Résistance au gel et au dégel

Dekton®présente une résistance extrême lors des tests de durabilité dans les situations de gel et de dégel et son application dans diverses conditions météorologiques prouve sa haute performance.

Résistance à l'abrasion

Dekton® est encore plus résistant à l'abrasion que le granit, ce qui en fait une surface idéale pour les applications commerciales et les zones à fort trafic comme les revêtements de sol et les façades.

Résistance optimale au feu et à la chaleur

Dekton® a été installé avec succès sur les façades de zones exposées à des températures élevées.

Nettoyage facile et entretien minimal

La plupart des graffitis peuvent être enlevés de Dekton® à l'aide de produits de nettoyage standard. Les coûts d'entretien sont réduits.

Résistance aux taches

Dekton® est résistant aux taches provenant d'une grande variété de sources qui peuvent ainsi être facilement être enlevées sans altérer la finition.

Avantages de Dekton® pour systèmes de façade

Dekton® offre des avantages évidents dans son application sur les façades.

1

Grand format

Grâce aux plus grands formats de Dekton® allant jusqu'à 3 200 × 1 440 mm, la liberté dans la conception de la façade est totale, avec la possibilité d'utiliser différents formats afin de tirer le meilleur parti des matériaux.

2

Une vaste gamme d'épaisseurs

La grande variété proposée par Dekton® en termes d'épaisseurs disponibles (4, 8, 12 et 20 mm) vous permet d'appliquer des pièces plus épaisses ou plus minces en fonction de vos besoins. Cela garantit l'harmonie de l'ensemble et dote chaque section des caractéristiques techniques nécessaires.

3

Perfection des couleurs

Grâce à un système de mesure et de contrôle qualité rigoureux dès le début du processus de fabrication, la stabilité de la couleur de Dekton® est garantie sur toute la surface, ce qui permet de l'utiliser sous forme de grands panneaux tout en préservant l'harmonie visuelle.

4

Possibilités de design et de couleurs sans fin

La variété des couleurs de Dekton® offre une vaste palette qui peut être utilisée comme un autre outil de design pour conserver une harmonie et du caractère.

5

Adaptation à des formes géométriques complexes

La possibilité de produire des pièces simples ou complexes fait de Dekton® un matériel polyvalent pour la couverture de volumes compliqués.

6

Surfaces planes : continuité visuelle

L'excellente crevacité offerte par Dekton® permet de garantir que les surfaces de façade sont pratiquement totalement couvertes. Un atout idéal pour promouvoir un habillage dont la continuité visuelle et l'homogénéité sont essentielles.

7

Solutions pour les joints

Dekton® permet de réaliser des raccords avec des champs droits ou biseautés, et même des pièces sur mesure pour créer un aspect monolithique grâce à sa résistance à la dilatation.

8

Formes illimitées

Les plans architecturaux aux inclinaisons variées et aux géométries complexes repoussent les limites des matériaux. Rares sont les revêtements capables de supporter la traction et la compression dans des conditions climatiques difficiles tout en nécessitant peu de maintenance et en préservant leur apparence au fil du temps.

9

Couleur uniforme

Dekton® est teinté dans la masse du produit, garantissant une finition continue et une intégration totale des champs à la surface de la pièce.

1

2

3

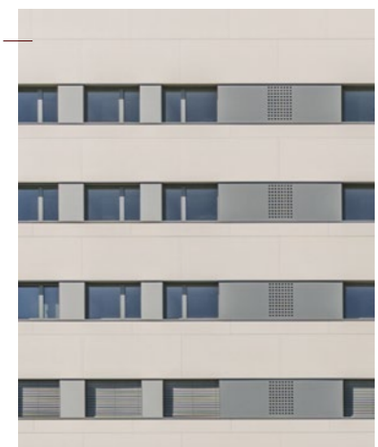

4

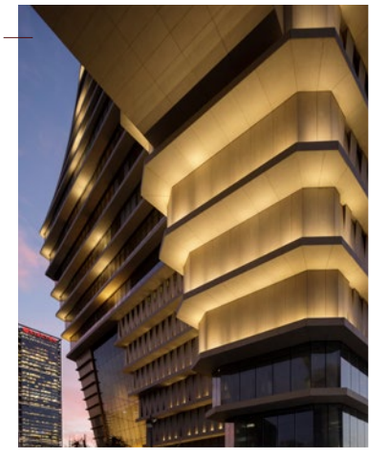

5

6

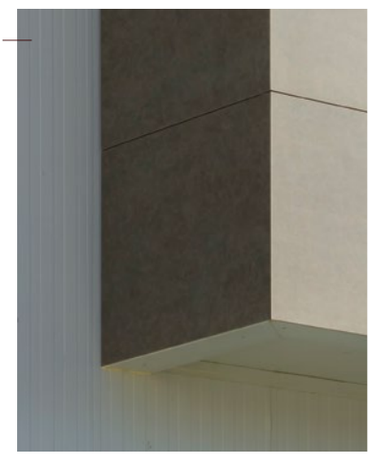

7

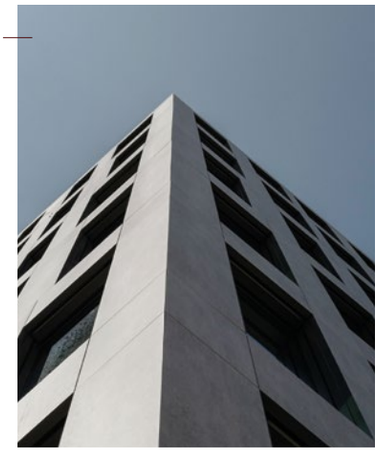

8

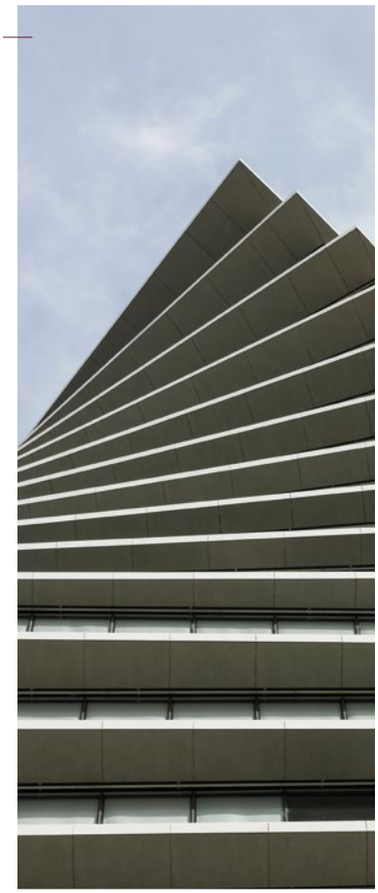

9

Spécifications techniques

Données techniques clés

- Densité 2,52 ± 4 % g/cm^3
- Résistance moyenne de flexion ≥ 45 N/mm^2
- Module d'élasticité : 84 000 N/mm 2
- Expansion thermique linéaire 5,9 × 10 $^{-6}$ °C $^{-1}$
- Absorption d'eau 0,1 %. (Groupe Bla)
- Porosité 0,2 %.
- Expansion maximale 0,1 mm/m.
- Conductivité thermique 0,483 W/m °K
- Réaction au feu. A1/A2 s1 d0 (avec maillage) EN 13501-1 2018 et NFPA/IBC classe A ASTM E 84.

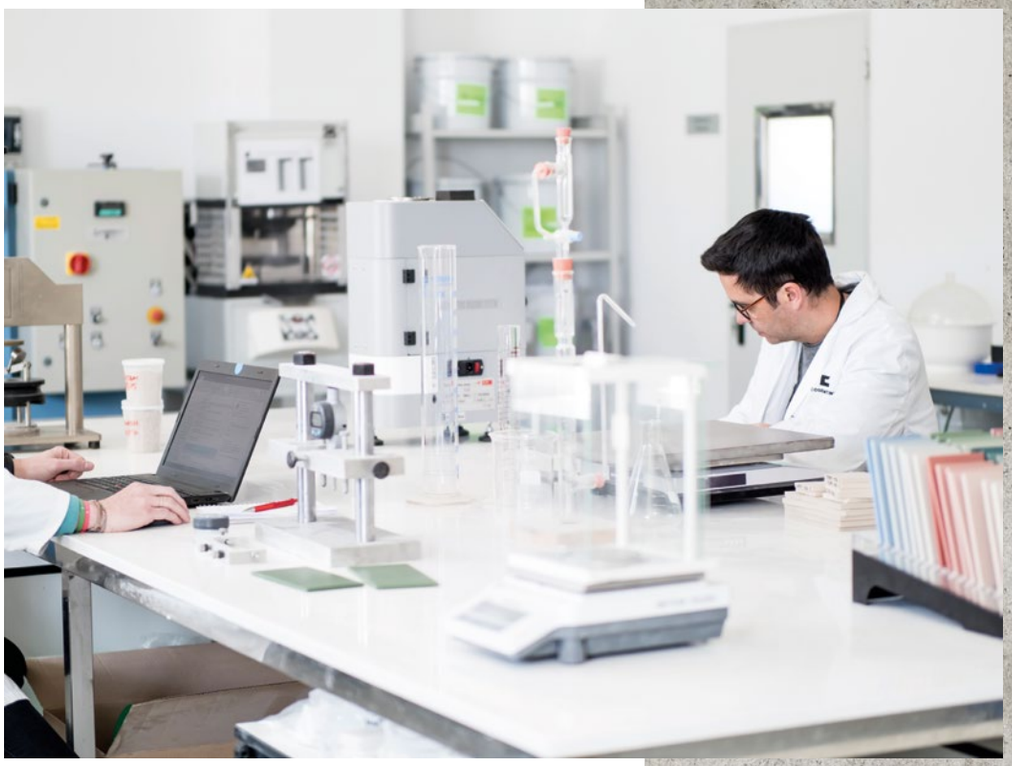

Caractéristiques techniques

Selon la norme EN-14411

TEST | NORME	DÉCISION	UNITÉ	FAMILLE I	FAMILLE II	FAMILLE III	FAMILLE IV
Force de flexion et charge de rupture ISO 10545-4	Force moyenne de flexion	N/mm^2	46	45	55	46
	Charge de rupture moyenne	N	2 548	2 313	2 356	2 568
	Force de rupture moyenne	N	14 966	13 559	13 818	15 620
Absorption d'eau, porosité ouverte et densités ISO 10545-3	Absorption d'eau bouillante	%	0	0,1	0,1	0,1
	Absorption d'eau sous vide	%	0,1	0,1	0,1	0,1
	Porosité ouverte	%	0,2	0,2	0,2	0,2
	Densité relative apparente	g/cm^3	2,51	2,61	2,53	2,44
	Densité apparente	g/cm^3	2,50	2,61	2,52	2,44
Résistance à l'abrasion ISO 10545-6	Volume érodé	mm^3	125	106	115	119
Détermination des caractéristiques dimensionnelles et apparence de surface ISO 10545-2	Longueur et largeur	%	0,11/-0,18	0,04/-0,08	0,04/-0,04	0,02/-0,02
	Épaisseur	%	0,50/-0,50	4,95/-2,20	0,53/-0,53	-1
	Rectitude des côtés	%	0,01/-0,01	0,03/-0,03	0,01/-0,03	0,02/-0,02
	Orthogonalité	%	0,07/-0,16	0,04/-0,09	0,21/-0,21	0,08/-0,08
	Centre de courbure	%	0,04/-0,08	-0,06	-0,06	-0,07
	Bord de courbure	%	0,06/-0,06	0,02/-0,04	0,02/-0,04	0,02/-0,02
	Déformation	%	-0,11	-0,07	-0,06	-0,04
	Apparence de surface (Carreaux par défaut)	%	100	100	100	100
Détermination de la résistance au choc ISO 10545-5	Coefficient de restitution moyen	-	0,85	0,85	0,85	0,92
Détermination de la dilatation linéique d'origine thermique ISO 10545-8	Dilatation entre 30 et 100°	$°C^{-1}$	$6,5 \cdot 10^{-6}$	$5,1 \cdot 10^{-6}$	$6,3 \cdot 10^{-6}$	$5,8 \cdot 10^{-6}$
Détermination de la résistance aux chocs thermiques ISO 10545-9	Dommage	-	Réussi/ aucun dommage	Réussi/ aucun dommage	Réussi/ aucun dommage	Réussi/ aucun dommage
Détermination de l'humidité d'origine thermique ISO 10545-10	Dilatation maximale	mm/m	0,1	0,1	0,1	0,1
	Dilatation moyenne	mm/m	0,0	0,0	0,0	0,1
Détermination de la résistance aux gel ISO 10545-12	Dommage	-	Réussi/ aucun dommage	Réussi/ aucun dommage	Réussi/ aucun dommage	Réussi/ aucun dommage
Détermination de la résistance chimique ISO 10545-13	$ClNH_4$/Produits de nettoyage	Classe	A (aucun dommage)	A (aucun dommage)	A (aucun dommage)	
	Chlore/Sels de piscine	Classe	A (aucun dommage)	A (aucun dommage)	A (aucun dommage)	
	HCl (3 % v/v)	Classe	LA (aucun dommage)	LA (aucun dommage)	LA (aucun dommage)	
	Acide citrique (100 g/l)	Classe	LA (aucun dommage)	LA (aucun dommage)	LA (aucun dommage)	
	KOH (30 g/l)	Classe	HA (aucun dommage)	HA (aucun dommage)	HA (aucun dommage)	
	HCl (18 %)	Classe	HA (aucun dommage)	HA (aucun dommage)	HA (aucun dommage)	
	Acide lactique (5 %)	Classe	HA (aucun dommage)	HA (aucun dommage)	HA (aucun dommage)	
	KOH (100 g/l)	Classe	HA (aucun dommage)	HA (aucun dommage)	HA (aucun dommage)	
Détermination de la résistance aux taches ISO 10545-14	Agent de coloration vert	Classe	5	5	5	5
	Agent de coloration rouge	Classe	-	-	-	-
	Iode (solution)	Classe	5	5	5	5
	Huile d'olive	Classe	5	5	5	5

La durabilité dès l'usine

Cosentino S.A., conformément aux objectifs de développement durable et à sa politique d'amélioration continue, a développé ces dernières années une série d'investissements pour l'amélioration environnementale de ses processus de production. Ces actions visent à éliminer ou à réduire les émissions atmosphériques de ses installations industrielles, à mettre en place des systèmes de traitement de l'eau qui permettent d'optimiser son utilisation et d'en minimiser les déversements, d'améliorer la gestion des déchets et de minimiser leur production. Des investissements ont également été réalisés dans la mobilité durable, l'efficacité énergétique et la création d'espaces verts. Pour atteindre les plus hauts niveaux de durabilité dans la production de Dekton®, les meilleures techniques disponibles (MTC) ont été utilisées, pour un investissement total de plus de 14 millions d'euros.

Dans le cadre de la politique de durabilité de Cosentino, la mobilité durable joue un rôle de premier plan. Avec tous ces engagements à l'esprit, et dans le cadre du nouveau parc industriel au sein duquel Dekton® est produit, plus de 2 kilomètres de pistes cyclables ont été conçus et des vélos ont été achetés pour permettre aux employés de se déplacer autour du site. Cet investissement dépasse les 50 000 euros. En outre, la mobilité durable est également promue sur le parc industriel, avec l'utilisation de véhicules électriques, tant pour les travailleurs que pour les fournisseurs.

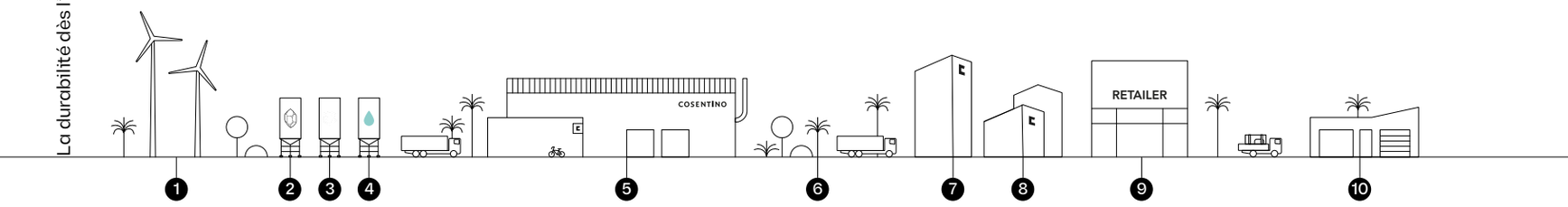

1 Certifié à 100 % énergies renouvelables

2 Matières premières

3 Matériaux recyclés

4 99 % d'eau recyclée

5 Usine

6 +94 000 m² d'espaces verts

7 Cosentino City

8 Cosentino Center

9 Marbrier, magasins de cuisines et salles de bains, architectes et designers

10 Client final

Nous produisons 1,45 million de m² de produits contenant récupérés ou recyclés matériaux.

Récupération de 33 % des déchets générés

Utilisation de 19 % de plus d'eau recyclée qu'en 2018

25

Nous favorisons la durabilité
Produits contenant jusqu'à 25 ans de garantie

Notre **stratégie de mobilité durable** a permis d'éviter 1 255 tonnes d'émissions de CO_2 équivalent par an en 2019

Les produits Dekton® représentent une émission de **14,54 kg de CO_2 par m²**, 11 % de moins qu'en 2018

Accords signés avec des compagnies de transport
En 2019, nous avons évité l'émission de 4 000 tonnes d'équivalent CO_2t

Nous avons renouvelé la ISO 14001:2015.

Les données fournies correspondent aux activités de la zone industrielle de Cantoria en 2019 (Alméria, Espagne)

Atmosphère

La protection de l'air est essentielle non seulement au niveau environnemental, mais aussi pour la santé de chacun. Parmi les mesures adoptées dans la fabrication de Dekton®, les suivantes se démarquent :

- Des systèmes de transport hermétiques du camion jusqu'à l'usine pour les matières premières micronisées. L'émission de particules de poussière dans l'atmosphère est ainsi prévenue, empêchant leur dispersion, la contamination croisée et permettant une meilleure utilisation de ces dernières.

- Des systèmes de transport intégrés qui limitent les potentielles émissions du point d'origine de la matière première colorée (atomiseur) jusqu'au lieu de stockage (24 silos hermétiques). Ces systèmes sont dotés d'extraction de poussières, rationalisent les déplacements, les tapis roulants utilisés et particulièrement le déchargement et les transferts entre les tapis pour atteindre les silos de dépôt. Ainsi, la consommation de ressources naturelles est optimisée grâce à une augmentation de l'efficacité de leur utilisation, réduisant la production de déchets industriels de 95 %.

- Des systèmes centralisés de collecte et de purification des poussières, installés à travers 7 filtres à sacs, sont situés dans différentes sections de l'usine. Les filtres à sac sont des dispositifs très efficaces qui purifient 99 % de la poussière émise.

- Quatre véhicules électriques qui transportent le produit dans toute l'usine et de Silestone 3 au centre de distribution automatisé. Ces véhicules ne consomment pas de carburant (ce qui implique une réduction significative des émissions par rapport aux moteurs diesel) et sont dotés d'un système d'économie d'énergie.

- Une installation pour l'aspiration, le traitement et la récupération des fumées qui s'échappent des fours. Ce système peut rediriger les vapeurs des fours vers les atomiseurs, en utilisant leur chaleur et donc, en réduisant la consommation de gaz naturel et les émissions atmosphériques. La consommation de gaz naturel est réduite de 10 % par rapport aux installations conventionnelles et à leurs émissions de CO_2 correspondantes.

- Systèmes de récupération de chaleur MRD et SPR installés dans les fours. Ces systèmes récupèrent une partie de la chaleur de la zone de refroidissement du four pour préchauffer l'air de combustion. La consommation de gaz naturel est réduite de 5 %, avec la diminution conséquente des émissions atmosphériques liée.

ÉMISSIONS ATMOSPHÉRIQUES

Calcul de l'empreinte carbone de l'Organisation (2019)

Projets localisés pour Réduction des émissions de CO_2 (à partir de 2019)

Plan stratégique de réduction, de compensation et de neutralisation des émissions (2020)

Récupération des déchets

Les systèmes suivants ont été installés pour la récupération des pertes générées au cours du processus de production :

- Plusieurs installations sont conçues pour réutiliser les déchets bruts avant le processus de décoction. On compte parmi elles une ligne de récupération des déchets bruts, une ligne de transport et de chargement de marchandises vers les turbocompresseurs ainsi qu'une installation de dissolution. Si ces installations n'avaient pas été mises en œuvre, des déchets industriels équivalant à environ 5 % de la production quotidienne seraient générés, mais grâce à cet équipement, ces déchets industriels seront retraités, réduisant ainsi cette quantité de 90 %. Cet équipement a coûté plus de 1,2 million d'euros.

- Système de récupération de poussière depuis différentes zones de captage des émissions. Cette poussière est réutilisée comme matière première dans le processus de fabrication. Plus de 500 000 euros ont été investis dans ces systèmes.

- Machine de nettoyage balayeuse-épurateur avec système de recyclage de l'eau. Les principaux objectifs de cette machine sont de minimiser la quantité de poussière en suspension dans l'air causée par les véhicules et de maintenir toutes les installations dans des niveaux de propreté optimaux. Ce type de machine permet d'améliorer la gestion incontrôlée des déchets et de réduire de 95 % la consommation d'eau de rinçage utilisée pour le nettoyage par rapport à un système traditionnel. 70 000 euros ont été investis dans cette machine.

Évolution

2018-19	2025	2050
30 %	50 %	100 %

VALORISATION DES DÉCHETS

Depuis 2018, nous possédons notre propre

- Société de gestion des déchets non dangereux

CoMA® Soluciones Ambientales

- Site de gestion et de valorisation des déchets

En utilisant nos propres installations, nous évitons l'émission de plus de **7 000 tonnes de CO_2e/an** liée au transport des déchets.

Valorisation des déchets de 33 %

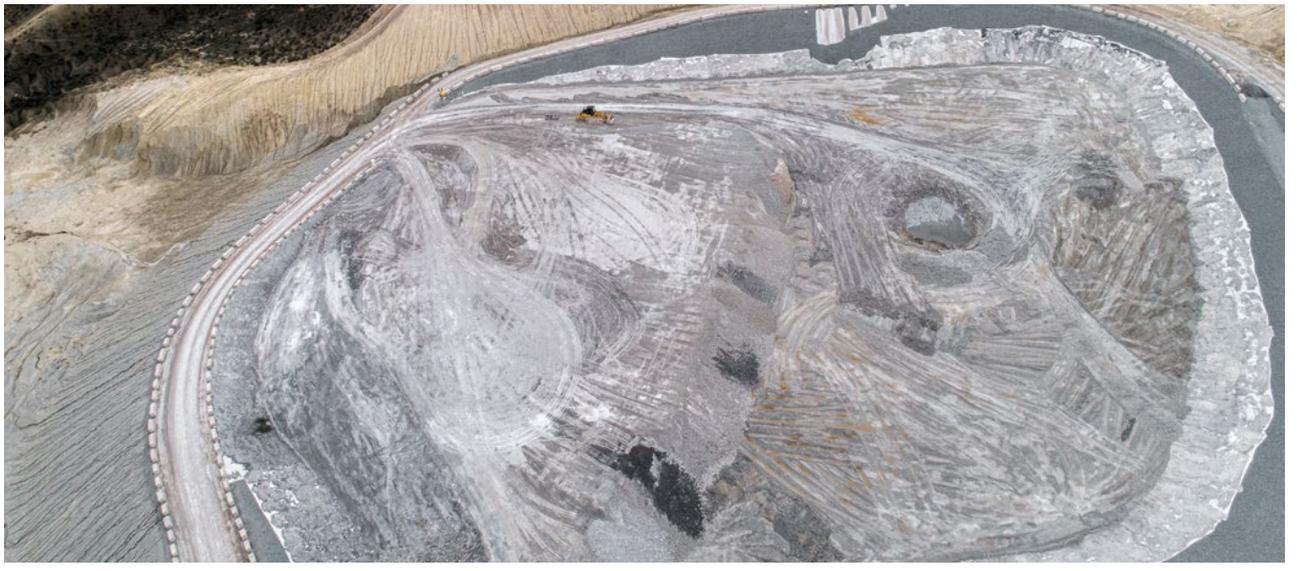

Gestion et utilisation de l'eau

L'eau est une ressource limitée, en particulier dans une région aride comme le sud-est de l'Espagne. Cette donnée a été prise en compte dans la fabrication de Dekton®, en appliquant les mesures suivantes :

- Quatre cuves ont été installées dans différents endroits de l'usine pour récupérer l'eau potable et la réutiliser au cours du processus. Cette installation réduit de 50 % la quantité d'eau propre traitée comme déchets. 250 000 euros ont été investis dans ce projet.

- Système d'eau technologique par osmose inverse. Destiné à la production de 300 m³/d d'eau technologique provenant de l'approvisionnement du site, avec un débit de rejet de l'eau technologique inférieur à 5 % à la quantité d'eau entrante.

- Un système de décantation et de clarification de l'eau permet le traitement et la récupération de l'eau issue des processus de production (taux de récupération de 95 %). Avec le système d'eau technologique, la dépense est de 1 million d'euros.

- Systèmes de nettoyage automatique pour atomiseurs. Ces systèmes n'appliquent que l'eau strictement nécessaire à chaque nettoyage, minimisant la production de déchets dans les processus qui nécessitent un traitement continu ou une gestion externe des déchets. En outre, il n'est pas nécessaire de baisser la température de ces systèmes pendant le nettoyage, de sorte qu'un entretien à température plus élevé que lors la méthode traditionnelle (c.-à-d. nettoyage manuel par les opérateurs) est possible, et donc une consommation d'énergie plus faible (minimisant les émissions atmosphériques provenant de la consommation de gaz) liée à la remise de ces machines à leur température de fonctionnement. Investissement de plus de 32 000 euros.

CONSOMMATION DES RESSOURCES EN EAU 2019

262 000 m³/an

- Eau industrielle (réservoir) 222 000 m³/an*
  *Remplacement ultérieur par une eau traitée tertiaire (WWTP)
- Eau sanitaire (robinet) 40 000 m³/an

60 000 m³/an d'eau réutilisée pour l'irrigation

82 millions de m³/an d'eau traitée et réutilisée dans le processus

Évolution

2016	2019	2020	2025
WWTP (8)	99 % d'eau résiduelle recyclée lors des processus de production	WWTP Tertiaire	Étude de faisabilité sur une centrale de dessalement

Espaces verts

Plus de 25 000 m² d'espaces verts ont été créés autour de la nouvelle zone industrielle. Des espèces locales ont été utilisées ainsi que plus de 200 arbres, qui sont adaptés aux conditions arides de la région. Plus de 250 000 euros ont été investis dans ces nouveaux espaces.

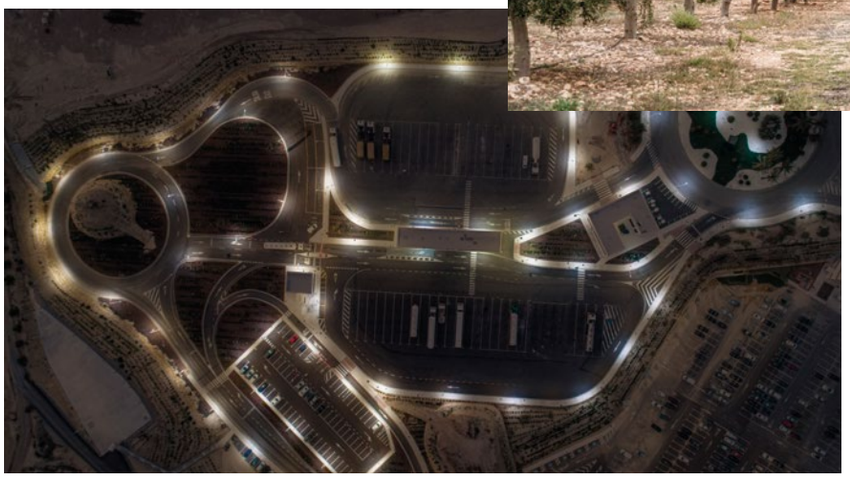

Efficacité énergétique

Outre les mesures d'économie déjà mentionnées (comme la réutilisation de la chaleur des fours), d'autres mesures d'efficacité ont été programmées. L'éclairage par LED a été utilisé pour les zones extérieures, avec réglage des durées lié à la circulation constatée. L'utilisation maximale de la lumière naturelle grâce à des puits de lumière a été appliquée pour éclairer l'intérieur des usines.

CONSOMMATION D'ÉNERGIE

100 % électricité
issue de sources renouvelables

0 % d'émissions d'éq. CO_2/an
Émissions indirectes

30 %
approvisionnement énergétique autosuffisant en 2020

Évolution attendue

2021	2022	2025	2030
Centrale photovoltaïque de 20 MW ISO 50.001	WWTP (8) Étude de faisabilité pour centrale de production d'énergie éolienne	Étude de faisabilité pour carburants alternatifs	Nouvelle centrale photovoltaïque

La neutralité CO_2 Cosentino

Nous avons identifié les projets qui répondent aux critères d'une rémunération responsable et qui ont possèdent une composante sociale solide, soutenant la réalisation des objectifs de développement durable de l'Agenda 2030 des Nations Unies.

Le projet choisi en 2019 pour compenser les émissions a un impact social significatif sur le développement durable, en soutenant l'économie locale par la formation et la création d'emplois.

STRATÉGIE ZÉRO ÉMISSION

La surface Dekton® ultra-compact est classée neutre en carbone.

Nous compensons nos émissions de CO_2 sur tout le cycle de vie du produit.

COSENTINO CO2 NEUTRAL

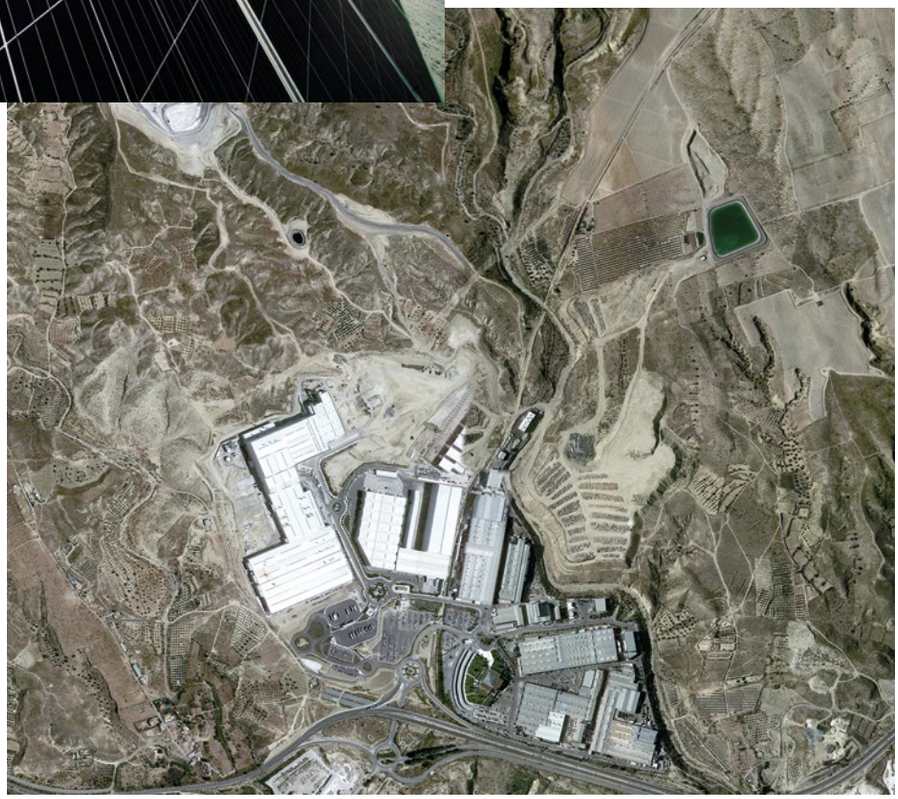

Empreinte Carbone

L'une des grandes réalisations, et un tournant de l'année 2019, aura été le calcul initial de l'empreinte carbone de notre organisation. Cette empreinte carbone a été calculée sur la base des résultats de l'entreprise à partir de 2018, en tenant compte à la fois des émissions directes provenant de sources surveillées par l'organisation dans le cadre de son activité (périmètre 1), mais également des émissions indirectes provenant de l'achat d'électricité (périmètre 2), ainsi que d'autres émissions indirectes provenant principalement de l'extraction et de la fourniture de matières premières par nos fournisseurs (périmètre 3). Ainsi, nous avons été en mesure d'identifier les moments de nos processus où le plus d'émissions sont créées et où leur impact est le plus important. Lors de la prochaine étape, durant l'année 2020, nous disposerons d'un outil qui nous permettra de définir des objectifs de réduction, de compensation et de neutralisation des émissions de GES et de consommation d'énergie, en ne négligeant ni le court, ni le moyen ni le long terme. Ces objectifs seront inclus dans le « Plan stratégique du Groupe Cosentino pour réduire, compenser et neutraliser les émissions de CO_2 » (en cours d'élaboration). Ce document contiendra non seulement l'orientation stratégique de l'entreprise, mais aussi les calculs de notre empreinte carbone à partir de 2019.

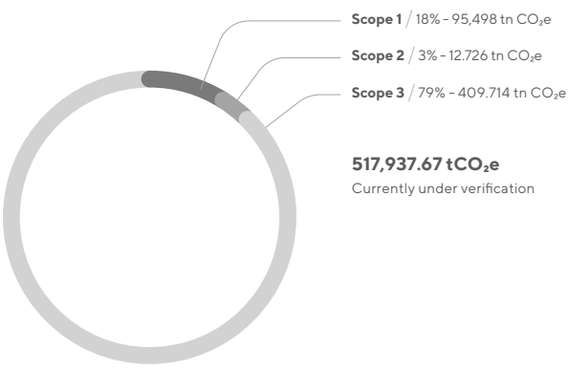

ACTIONS
LIÉES À L'EMPREINTE CARBONE

Avec les projets en cours et les mesures actuellement en place, nous estimons une réduction annuelle des émissions de CO_2 de l'ordre de 15 500 tonnes/an :

- Plan d'amélioration des processus/Effic. Énergie
- Projets de compensation des émissions.

Il est nécessaire d'impliquer l'ensemble de la chaîne de valeur :

- Achats durables ISO 20400. Outil d'audit et de calcul de valeur de nos fournisseurs.
- Projet de compensation à grande échelle, impliquant les fournisseurs.

Évolution attendue

Court terme 2020-21

Plan de mobilité durable.

Projets de réduction, de compensation et de neutralisation des émissions.

Moyen et Long terme à partir de 2021

Étude de faisabilité pour le remplacement progressif du gaz naturel par des biocarburants.

Étude de faisabilité pour la capture et le stockage du CO_2.

Déclaration environnementale de produit

Ce document contient la Déclaration environnementale sur les produits de construction Dekton® (DEP)® et les résultats de son analyse du cycle de vie (ACV), qui s'est achevée le 28/06/2016. Cette DEP s'adresse aussi bien aux clients industriels qu'aux utilisateurs finaux.
Cette étude a été menée afin de comprendre l'impact environnemental de ce plan de travail tout au long de son cycle de vie (de la naissance à la mort). En d'autres termes, les résultats obtenus sont le reflet d'une analyse optimale de la production, du transport, de l'utilisation et de la fin de vie du produit. Parmi les autres objectifs de cette étude, on peut citer la mise en œuvre d'un processus systématique d'amélioration continue pour toutes les phases de ce cycle ainsi que la publication d'une Déclaration environnementale sur les produits (DEP) présentant les résultats obtenus. Cette étude a été menée dans le respect des standards suivants :

1. Instructions générales du programme pour la DEP Internationale® (Rév. 2.5 2015/05/11).

2. Règles relatives aux catégories de produits (RCP) pour la préparation d'une déclaration environnementale de produit (DEP)®) concernant le groupe de produits « Produits de construction et services de construction CPC 54 » (Codes CPC de l'ONU multiples 2012:01 Produits de construction et services de construction (version 2.1).

EPD®

SYSTÈME DEP®

- EPD N°. S-P-00916/Déclaration environnementale sur les produits selon les normes ISO 14025 et FR 15804
- Date de complétion : 01/10/2016/ Validité : 5 ans/Valable jusqu'au : 01/10/2021
- Basé sur la norme PCR 2012:01 Construction Products and Construction Services version 2.1
- Portée géographique da DEP : International

Description des étapes du système

ÉTAPE PRODUIT			ÉTAPE CONSTRUCTION		ÉTAPE UTILISATEUR							ÉTAPE FIN DE VIE				AVANTAGES ET INCONVÉNIENTS HORS DES LIMITES DU SYSTÈME
A1. Matières premières	A2. Transport	A3. Production	A4. Transport	A5. Installation	B1. Utilisation	B2. Entretien	B3. Réparation	B4. Substitution	B5. Réhabilitation	B6. Consommation d'énergie	B7. Consommation d'eau	C1. Démolition	C2. Transport	C3. Déchets Traitement	C4. Élimination des déchets	D. Réutilisation, Recyclage et Récupération
X	X	X	X	X	X	X	X	X	X	X	X	X	X	X	X	X

X : inclus; MDN: Module non déclaré

Toutes les valeurs de ces tableaux sont liées à l'unité fonctionnelle utilisée dans l'étude (une tonne de produit). Les tableaux 5, 6 et 7 décrivent la performance environnementale, l'utilisation des ressources et la gestion des déchets du Dekton, toujours exprimées en valeurs par unité fonctionnelle. Aucun des matériaux utilisés pour le Dekton ne se trouvent sur la « Liste des substances extrêmement préoccupantes candidates » (http://echa.europa.eu/es/candidatelist-table).

Les unités, les indicateurs de l'impact environnemental et les facteurs de conversion utilisés sont ceux énoncés à l'annexe A du MSR 1999:2 (Rev.1.1 daté 2005/9/25) et ceux énoncés dans la méthodologie CML-IA 3.0 (http://cml.leiden.edu/software/data-cmlia.htm) pour l'e calcul de l'impact environnemental. Cette méthodologie est pleinement développée et utilisée au niveau européen grâce à la fiabilité de ses données et de ses bases scientifiques, soutenues dans la méthodologie et les procédures énoncées par Guinèe et coll. (2001). Pour calculer l'énergie renouvelable primaire consommée, la méthodologie cumulative de la demande d'énergie (DEC) mise au point par Frischknecht et coll. a été utilisée. (2007).

Les catégories d'impact calculées sont conformes à celles énoncées dans les codes CPC 2012:01 Produits de construction et services de construction (version 2.1) et les résultats ont été divisés en fonction des étapes et des modules décrits à la section 4. La dernière version disponible du logiciel SimaPro (SimaPro 8.0.3.) a été utilisée pour calculer ces données. Les impacts calculés sont potentiels et tiennent toujours compte des conditions d'exploitation standard.

Performance environnementale par unité fonctionnelle

PARAMÈTRES	ÉTAPE PRODUIT	ÉTAPE CONSTRUCTION		ÉTAPE UTILISATEUR							ÉTAPE FIN DE VIE				D. RÉUTILISATION, RECYCLAGE ET RÉCUPÉRATION
	A1 - A2 - A3	A1. Transport	A2. Installation	B1. Utilisation	B2. Entretien	B3. Réparation	B4. Substitution	B5. Réhabilitation	B6. Consommation d'énergie	B7. Consommation d'eau	C1. Démolition	C2. Transport	C3. Déchets Traitement	C4. Élimination des déchets	
Épuisement des ressources abiotiques (éléments) (kg Sb eq.)	1.7E-03	1.83E-07	0	0	1.13E-08	0	0	0	0	5.80E-10	0	1.2E-09	0	2.38E-08	-1.2E-04
Épuisement des ressources abiotiques (combustibles fossiles) (MJ.)	1.8E+04	1.93E-03	0	0	1.95E-01	0	0	0	0	2.87E-02	0	1.2E+01	0	5.45E+01	-1.8E+01
Réchauffement climatique (éq. kg de CO_2.)	1.2E+03	1.48E-02	0	0	1.33E-00	0	0	0	0	1.92E-03	0	9.4E-01	0	4.00E+00	-1.3E+00
Appauvrissement de l'ozone (éq. kg CFC.)	1.4E-04	2.19E-05	0	0	1.28E-07	0	0	0	0	1.85E-10	0	1.4E-07	0	2.57E-07	-2.0E-07
Photochimique Oxydation (éq. kg C2H4)	1.8E-01	2.71E-02	0	0	2.08E-04	0	0	0	0	3.89E-07	0	7.3E-05	0	5.14E-04	-4.8E-04
Acidification (éq. kg de SO_2.)	3.4E+00	8.07E-01	0	0	4.81E-03	0	0	0	0	9.22E-06	0	2.5E-03	0	2.00E-02	-8.2E-03
Eutrophisation (éq. kg P04.)	3.4E+01	1.07E-01	-	-	3.84E-03	-	-	-	-	9.31E-07	-	4.8E-04	-	4.24E-03	-6.8E-04

Unité = 1 000 kg de Dekton

Dekton® Feroe

Un bâtiment, c'est de l'énergie efficace lorsqu'il est conçu pour minimiser la quantité d'énergie conventionnelle utilisée au quotidien.

Efficacité énergétique : Leed et Breeam

La durabilité des projets architecturaux est passée d'un ajout intéressant et souhaitable à l'expression d'un besoin réel qui doit être pris en considération dès le début de l'étape de conception. Un bâtiment ou une infrastructure sera durable tant qu'il sera conforme à différents critères, de son impact sur l'environnement en fonction de son emplacement, à l'origine des matériaux utilisés dans sa construction.

Un bâtiment atteint l'efficacité énergétique lorsqu'il est conçu pour minimiser la quantité d'énergie conventionnelle utilisée au quotidien. Il ne s'agit pas seulement d'économiser sur la facture d'énergie. Cette approche compte de nombreux autres avantages : installation plus facile des matériaux, réduction des coûts d'entretien et réduction de l'obsolescence et de la dégradation des matériaux. Pour construire un bâtiment énergétiquement durable, deux catégories de stratégies doivent être pensées : des stratégies de conception passive, axées sur l'utilisation du climat et de l'environnement dans lequel se trouve le bâtiment, et des stratégies de conception actives, telles que l'utilisation de différentes sources d'énergie renouvelables pour l'alimentation en énergie du bâtiment.

LEED

Le système LEED (Leadership in Energy and Environmental Design) est le système d'évaluation des bâtiments durable le plus utilisé au monde. Il fournit un cadre qui permet de classer les bâtiments respectueux de l'environnement et très économes en énergie, et est disponible pour presque tous les types de projets architecturaux. Lors de la construction d'un bâtiment, la prise en compte de la certification LEED est essentielle pour réduire les coûts avant, pendant et après le projet.

Sites durables

Minimiser les effets sur les microclimats, les populations humaines et la faune en réduisant les îlots de chaleur. Utiliser des matériaux, dans des applications autres que la toiture, avec un RSI ≥ 0,33 et, concernant la toiture, avec un RSI ≥ 82 ou un RSI ≥ 39 (selon la pente). Vous pouvez obtenir 2 crédits LEED car la réflectance solaire (RS) et l'indice de réflectance solaire (IRS) de Dekton sont de :

RS = 0 462 couleurs grises
RS = 0 674 couleurs crème
RS = 0 790 couleurs blanches

RS = 52 couleurs grises
IRS = 81 couleurs crème
IRS= 98 couleurs blanches

Priorité régionale

Les crédits prioritaires régionaux (PR) sont des crédits LEED destinés à aider les équipes de projet à prendre au mieux en compte les priorités locales en matière d'environnement, d'équité sociale et de santé publique. Exigences : Un crédit LEED est accordé pour chaque crédit PR obtenu, jusqu'à concurrence de quatre.

Cosentino est une entreprise à la présence mondiale croissante. Elle distribue actuellement ses produits et marques dans plus de 80 pays, en utilisant son propre canal de distribution dans 37 d'entre eux. Cette capacité est essentielle pour comprendre et répondre au mieux aux priorités régionales de chaque projet.

Matériel et ressources

Encourager l'utilisation de produits et de matériaux pour lesquels une information claire sur le cycle de vie est disponible et qui ont des répercussions écologiques, économiques et sociales positives sur le cycle de vie.
Vous pouvez obtenir 1 crédit Leed, car Dekton possède sa propre déclaration environnementale sur les produits, et un plan de réduction de l'empreinte carbone en cours de développement.

Exigences : Utiliser des produits d'au moins cinq fabricants différents qui répondent à au moins un des critères d'approvisionnement et d'extraction responsables suivants. La valeur totale des produits de construction utilisés dans le projet et qui répondent à ces critères doit représenter au moins 40 % de la valeur totale des produits de construction installés en permanence dans le projet.
Vous pouvez obtenir 1 crédit Leed, car Dekton Trillium et Radium utilisent jusqu'à 80 % de matériaux réutilisés, Eter jusqu'à 30 % et la gamme blanche comporte divers pourcentages de matériaux réutilisés.

Innovation

Encourager les équipes de construction à atteindre des exigences d'efficacité exceptionnelles et novatrices : Exceller dans l'innovation au-delà des éléments listés dans le guide LEED.

Qualité de l'environnement intérieur

Offrir un environnement thermique confortable qui soutient et favorise la productivité et le bien-être des occupants. Exigences : Répondre à toutes les exigences en matière de conception et de contrôle technique du confort. Concevoir l'enveloppe du bâtiment de manière à répondre soit aux exigences de la norme ASHRAE 55-2017, soit aux exigences de la norme ISO 7730:2005.

Vous pouvez obtenir 1 Crédit LEED, car Dekton est certifié pour son utilisation dans les façades ventilées.

Utiliser des matériaux à l'intérieur du bâtiment (et à l'intérieur de la membrane d'imperméabilisation) qui répondent aux critères de faibles émissions indiqués ci-dessous. a. REVÊTEMENT SOL : Au moins 90 % du coût total du plancher installé répond aux exigences relatives au contenu des COV. b. MURS : Au moins 75 % des coûts totaux des murs installés répondent aux exigences relatives au contenu des COV.

Vous pouvez obtenir 1 crédit LEED car Dekton est certifié Gold Greenguard.

Vous pouvez obtenir de 1 à 5 crédits LEED, l'innovation étant au cœur de l'ADN de Cosentino. En tant qu'entreprise leader, Cosentino innove et anticipe en collaboration avec ses clients et ses partenaires des solutions de design afin de valoriser et d'inspirer la vie de tous.

BREEAM

La certification BREEAM est l'une des certifications de durabilité les plus importantes et reconnues au monde. Elle se concentre sur l'évaluation de l'impact environnemental de tous les types de projets architecturaux. Le système BREEAM évalue les impacts dans dix catégories différentes allant de l'utilisation écologique des terres à l'utilisation de matériaux et d'infrastructures durables, en passant par l'efficacité énergétique des bâtiments. Le système BREAM encourage le développement de projets à partir d'une approche durable qui génère des avantages économiques, environnementaux et sociaux pour toutes les personnes impliquées dans la construction et l'utilisation ultérieure du bâtiment ou de l'infrastructure.

Cosentino conçoit ses matériaux à partir d'une approche innovante et durable qui aide les architectes et les concepteurs à répondre aux exigences du système d'évaluation BREEAM. La conception des produits et les matériaux utilisés dans leur fabrication sont axés sur la garantie de l'impact environnemental le plus faible sur chaque projet architectural. En ce sens, l'efficacité énergétique des bâtiments utilisant des matériaux Cosentino dans leur construction est particulièrement pertinente.

Santé et bien-être

HEA 02 Qualité de l'air intérieur.
Encourager un environnement interne sain grâce aux spécifications et à l'installation d'une ventilation, d'un équipement et de finitions appropriés. Exigences : Niveaux d'émissions de composés organiques volatils (COV). Les produits sélectionnés doivent respecter les limites d'émission spécifiées dans le guide.

Vous pouvez obtenir 1 crédit Breeam car Dekton® est certifié Greenguard Gold.

HEA 04 Confort thermique.
Assurer, grâce à la conception, une température agréable et la présence des dispositifs de contrôle nécessaires pour maintenir un environnement thermiquement confortable pour les occupants du bâtiment.

Vous pouvez obtenir 1 crédit Breeam car Dekton® est certifié pour utilisation des façades.

Matériau

MAT 01 Impact du cycle de vie.
Encourager l'utilisation de matériaux de construction ayant un faible impact environnemental sur l'ensemble du cycle de vie du bâtiment. Exigences : Au moins cinq produits spécifiés lors de l'étape de la conception (EC1) et installés lors de l'étape post-construction (EPC 2) sont couverts par une déclaration de produit environnemental vérifiée.

Vous pouvez obtenir 1 crédit Breeam car Dekton® est certifié DEP.

MAT 06 Efficacité des matériaux.
Reconnaître et encourager les mesures visant à optimiser l'efficacité des matériaux. Efficacité des matériaux : « (...) comprend l'utilisation de moins de matériaux, la réutilisation de matériaux existants issus de démolition et de démontage et, le cas échéant, l'achat de matériaux contenant des niveaux plus élevés de contenu recyclé(...) »

Vous pouvez obtenir 1 crédit Breeam car Dekton® utilise différents pourcentages de matériaux récupérés dans certaines de ses couleurs : - Dekton Trilium et Radium, jusqu'à 80 % - Dekton Eter, jusqu'à 30 % - Gamme blanche, divers pourcentages.

Innovation

INN 01 Innovation.
Soutenir l'innovation au sein de l'industrie de la construction par la reconnaissance d'avantages liés à la durabilité qui ne sont pas récompensés au regard des critères breeam standard. Exigences : Jusqu'à un maximum de 10 crédits sont disponibles, avec un score total BREEAM plafonné à 100 %, à partir d'une combinaison de ce qui suit: a) 1.c Qualité de l'air intérieur : Tous les types de produits sont conformes aux limites d'émissions, aux exigences d'essai et aux exigences supplémentaires listées dans le guide. (1 CRÉDIT) b) 1.g Au moins 10 produits spécifiés à l'étape de la conception (EC) et installés lors de l'étape post-construction (EPC) sont couverts par la Déclaration environnementale de produit vérifiée par le fabricant (1 CRÉDIT).

Vous pouvez obtenir ces crédits car Dekton® est certifié Greenguard gold et DEP.

Certifications

Dekton®est en cours de certification pour les certifications mondiales suivantes liées aux questions environnementales.

ISO 9001

Cosentino s'est révélé conforme à la norme du Système de gestion de la qualité : ISO 9001:2015 Ce certificat est valide pour la conception, la fabrication, la production, la distribution, la vente et la commercialisation des surfaces ultra-compactées Dekton®.

NSF

NSF est une organisation indépendante à but non lucratif vouée à la sécurité en matière de santé publique et de protection de l'environnement. NSF est un chef de file mondial dans l'élaboration de normes, de certifications de produits, d'éducation et de gestion des risques pour la santé et la sécurité publique. Différents produits Dekton® sont testés et évalués par NSF en vertu de la norme internationale 51. L'obtention de la certification NSF et le droit subséquent d'utiliser son logo pour les produits certifiés implique une évaluation toxicologique des ingrédients de l'ensemble des différents produits, des tests de compétence et la réussite d'audits annuels inopinés réalisés sur tous les sites de fabrication.

* Pour obtenir plus d'informations sur les couleurs avec certificat NSF, veuillez visiter www.nsf.org

ISO 14001

Cette reconnaissance certifie et renforce l'excellence du système de gestion de la qualité et de l'environnement Cosentino. Ce certificat couvre l'ensemble du processus dans lequel l'entreprise est impliquée dans la conception, la fabrication et le traitement de Dekton®, ainsi qu'à sa distribution et à sa commercialisation. Il certifie, entre autres, l'utilisation efficace des matières premières, le contrôle des émissions dans l'atmosphère, la mise en place de programmes de gestion des déchets, des systèmes de traitement et de réutilisation de l'eau industrielle, l'élimination des substances chimiques et le contrôle des risques environnementaux.

NOA

Le certificat NOA a été approuvé et conçu pour se conformer au code des bâtiments de l'état de Floride, y compris applicable aux zones d'ouragan à grande vitesse.
Il comprend deux types de systèmes, avec le Dekton® 12 mm installé sur des profils et des cintres en aluminium fixés au contreplaqué eux-mêmes attachés à des lattes en bois, à l'encadrement ou à la maçonnerie en acier, et le Dekton®8 mm installé avec un système adhésif.
Il intègre des rapports d'essai sur la pression atmosphérique statique, la charge cyclique de la pression du vent, la propagation des flammes et la production de fumée, les cycles de gel et de dégel et l'absorption de l'eau.

LABEL DGNB

Dekton® a été téléchargé sur le Navigateur DGNB, qui confère à Cosentino en Allemagne un soutien optimal dans la définition de caractéristiques produit pertinentes et d'apport des paramètres correspondants.
Ils peuvent également utiliser des spécifications de performance prédéfinis, qui comprennent une description étape par étape des caractéristiques du produit qui sont pertinentes dans l'application des critères de construction durable DGNB dans leur catégorie de produits. Il fournit des liens vers la page d'information de chacun de vos produits dans le Navigateur – donnant aux parties intéressées un accès direct aux informations dont elles ont besoin.

ETA 14/0413

Il s'agit d'une approbation technique européenne basée sur l'EAD 090062-00-0404 « Mechanically Fastened Exterior Facade Cladding Kits ». Il s'agit d'un document de référence pour application en Europe ainsi que sur d'autres marchés. Ce dernier comprend des données techniques pour trois systèmes de façade ventilés différents pour des épaisseurs de 12 et 20 mm. DKT1 pour le système d'ancrage sous-coupé et DKT2 et DKT3 pour les systèmes de rainure de champ avec profil continu ou clips.

BBA 16/5346

Cet accord confère à Dekton® une certification liée au revêtement ventilé pour la fixation d'un sous-cadre de support en aluminium et pour une utilisation comme façade drainée et ventilée sur les murs extérieurs de maçonnerie, de béton ou de cadre en acier des bâtiments neufs et existants.

NCREE Séismes

Rapports sur les essais sismiques délivrés par le Centre national de recherche sur le génie parasismique de Taiwan (NCREE), un laboratoire de simulation sismique.

Greenguard

Le Greenguard Environmental Institute est une organisation à but non lucratif dont la mission est de protéger la santé publique et d'améliorer la qualité de vie grâce à des programmes qui améliorent la qualité de l'air intérieur. Certaines études menées par l'Environmental Protection Agency aux États-Unis ont prouvé que la contamination de l'air intérieur peut être 100 fois plus élevée que les niveaux de contamination à l'extérieur.

Dans les constructions éconergétiques, les polluants ont tendance à s'accumuler les espaces de vie au lieu de se déplacer librement dans l'environnement. Certains des contaminants les plus nocifs à l'intérieur sont les composés organiques volatils (COV), le monoxyde de carbone, les particules provenant de la cuisson et l'oxyde d'azote. Ces contaminants peuvent entraîner le syndrome dit du bâtiment malade, qui provoque des étourdissements, des nausées et des maladies connexes.

Dekton® a été analysé par Greenguard, qui a démontré qu'il n'émet aucun type de COV, et a donc obtenu les certifications Greenguard Certified (Certificat n° 41572-410) et Greenguard Gold (Certificat n° 41572-420).

Autres certifications produit

EPD

VOC Eurofins

HPD

DoP

IMO

Kosher

Coc (Civil Defence)

Incombustible

A1/A2 s1 d0 (avec maillage) EN 13501-1 2018 et NFPA/ IBC classe A ASTM E 84

Produit Gamme

02

34 Tailles, formats et épaisseurs
36 Couleurs et surfaces
44 Dekton iD
50 Stabilité de la couleur
51 Personnalisation des coupes et des éléments spéciaux

Tailles, formats et épaisseurs

Taille standard

Grâce à la taille et à la légèreté de Dekton® 3 200 × 1 440 mm (avec la possibilité de découpe sur mesure), les possibilités de design sont en croissance exponentielle.

Formats recommandés pour maximiser l' utilisation de Dekton®

Épaisseur (cm)	Format (CM)
0,4 0,8 1,2 2	71 × 71
	71 × 142
	142 × 142
	79 × 143
	106 × 71
	106 × 143
	159 71
	159 143
	144 × 320
	71 × 320

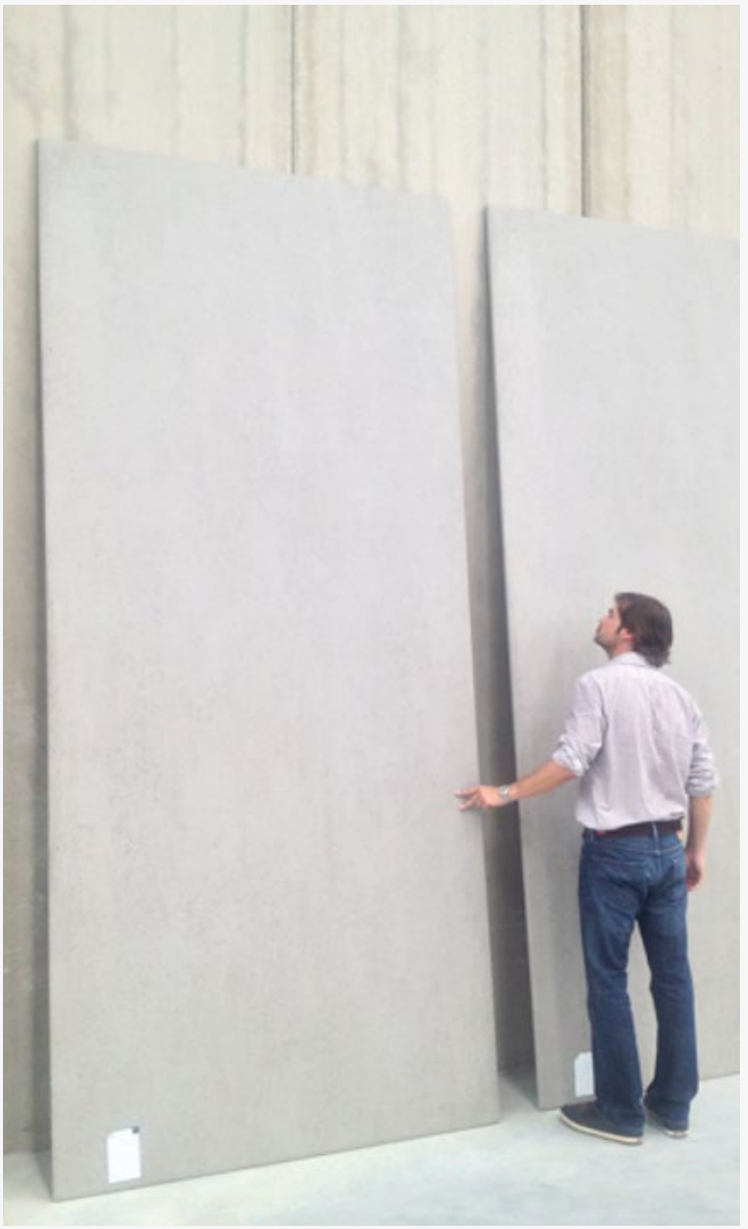

	142 × 142	144 × 320	143 × 159	143 × 106	143 × 79
71 × 71	71 × 142	71 × 320	71 × 159	71 × 106	

Épaisseurs standard

Les tranches Dekton® sont disponibles en différentes épaisseurs qui vous permettent de choisir l'option la plus appropriée en fonction de l'application, du design ou de l'effet désiré, de 4 à 20 mm

Taille standard

Grâce à la taille et à la légèreté de Dekton® 3 200 × 1 440 mm (avec la possibilité de découpe sur mesure), les possibilités de design sont en croissance exponentielle.

Textures de surfaces

- **Mat** : Lisse sans éclat
- **Velvet** : Texturé
- **Poli** : Brillant

Mesures, poids et tolérances

Épaisseur (mm)	Poids (kg/m2)	Poids (Kg/tranche)
4	10,1	46,44
8	20,2	92,89
12	30,2	139,34
20	50,4	232,24

Tolérances

- Épaisseur ± 2 %
- Longueur et largeur ± 0,1 %
- Perpendiculaire ± 0,15 %
- Droiture des côtés ± 0,025 %
- Courbure centrale ± 0,07 %.
- Courbure latérale ± 0,04 %.
- Gondolement ± 0,07 %.

Caractéristiques techniques

- Densité : 2,52 ± 4 % g/cm^3
- Force de flexion : ≥ 45 N/mm^2
- Module d'élasticité : 84 000 N/mm^2
- Expansion thermique linéaire : 5,9 x 10 $^{-6}$ °C $^{-1}$
- Absorption d'eau : 0,1 %. (Grupo Bla)
- Porosité : 0,2 %.
- Expansion maximale : 0,1 mm/m.
- Conductivité thermique : 0,483 W/m°K
- Réaction au feu. A1/A2 s1 d0 (avec maillage) EN 13501-1 2018 et NFPA/IBC classe A ASTM E 84

Couleurs et Surfaces

Types de modèles

Nous avons classé notre gamme de couleurs en trois groupes différents de motifs pour faciliter le processus de design. Tout notre portefeuille est classé en Motifs infinis, Motifs singuliers et Motifs lisses, en fonction de l'effet désiré pour les grandes surfaces et le placement des tranches adjacentes les unes aux autres, en tenant compte de la directionnalité du design des nuances et des variations.

Toutefois, cette classification est donnée à titre purement indicatif et nous vous recommandons de consulter chaque produit pour obtenir une évaluation individuelle qui représente la meilleure garantie pour vous de visualiser au mieux votre projet, comme vous l'avez imaginé.

Motif infini

Des couleurs ou des motifs simples avec une composition et une structure uniformes ou quasi uniformes qui, lorsqu'elles sont utilisées pour des revêtements tels que des sols, des murs ou des façades, permettent le placement aléatoire de planches et de découpes, pour une homogénéité visuelle totale. Recommandé pour les grandes surfaces.

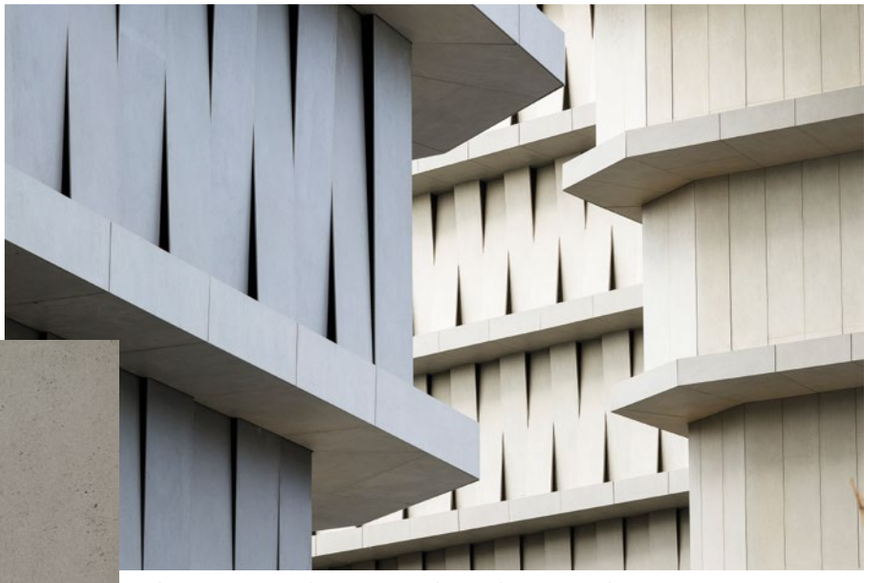

Toha par Ron Arad et Avner Yashar. Tel-Aviv, Israël

Motif singulier

Designs avec gammes chromatiques d'une plus grande complexité et directionnalité très marquée, qui se traduiront par des motifs au fort caractère et des variations dans les petites pièces et les emplacements adjacents. Nous vous recommandons de consulter nos conseillers pour une utilisation de ces derniers sur les grands revêtements de surface.

Armonk Professional Center. Ville de New York. États-Unis

Dekton® Kovik 8 mm. Système de façade DKB

Motif lisse

Designs avec directionnalité dans la structure graphique qui doit être pris en compte lors de la coupe et le placement des planches adjacentes, ou si une continuité dans la conception holistique est recherchée. Il s'agit d'un type de motif très polyvalent, mais qui nécessite un placement et une coupe des planches en conséquence. Recommandé pour les grandes surfaces.

Collage avec correspondance Dekton®

À partir de certaines de nos designs, nous avons créé des références uniques, symétriques et interchangeables qui permettent les compositions et les designs grâce à la continuité des veines entre les différentes pièces.

Un système de chiffres et de lettres permet de sélectionner les modèles qui répondent le mieux à vos besoins en fonction de la couleur et de l'épaisseur disponibles.

Matériau sur demande, vérifiez la disponibilité.

Dekton® Slim Aura 15

Épaisseurs disponibles :
4 mm

Dekton® Natura 18

Épaisseurs disponibles :
4, 8, 12, 20 mm

Dekton® Aura 15

Épaisseurs disponibles :
8, 12, 20 mm

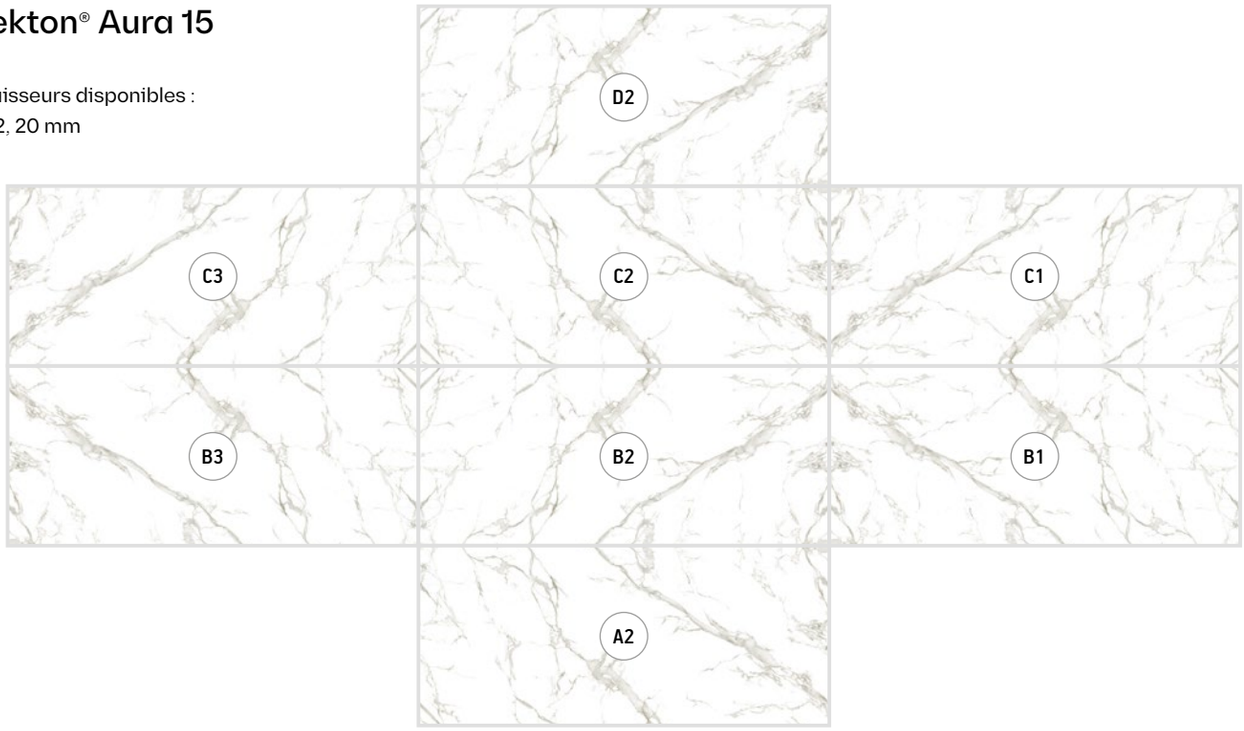

ÉTUDE DE CAS

444N Orleans Building

Chicago, États-Unis d'Amérique

Matériau

Dekton® Aura Bookmatch

Épaisseur

12 mm

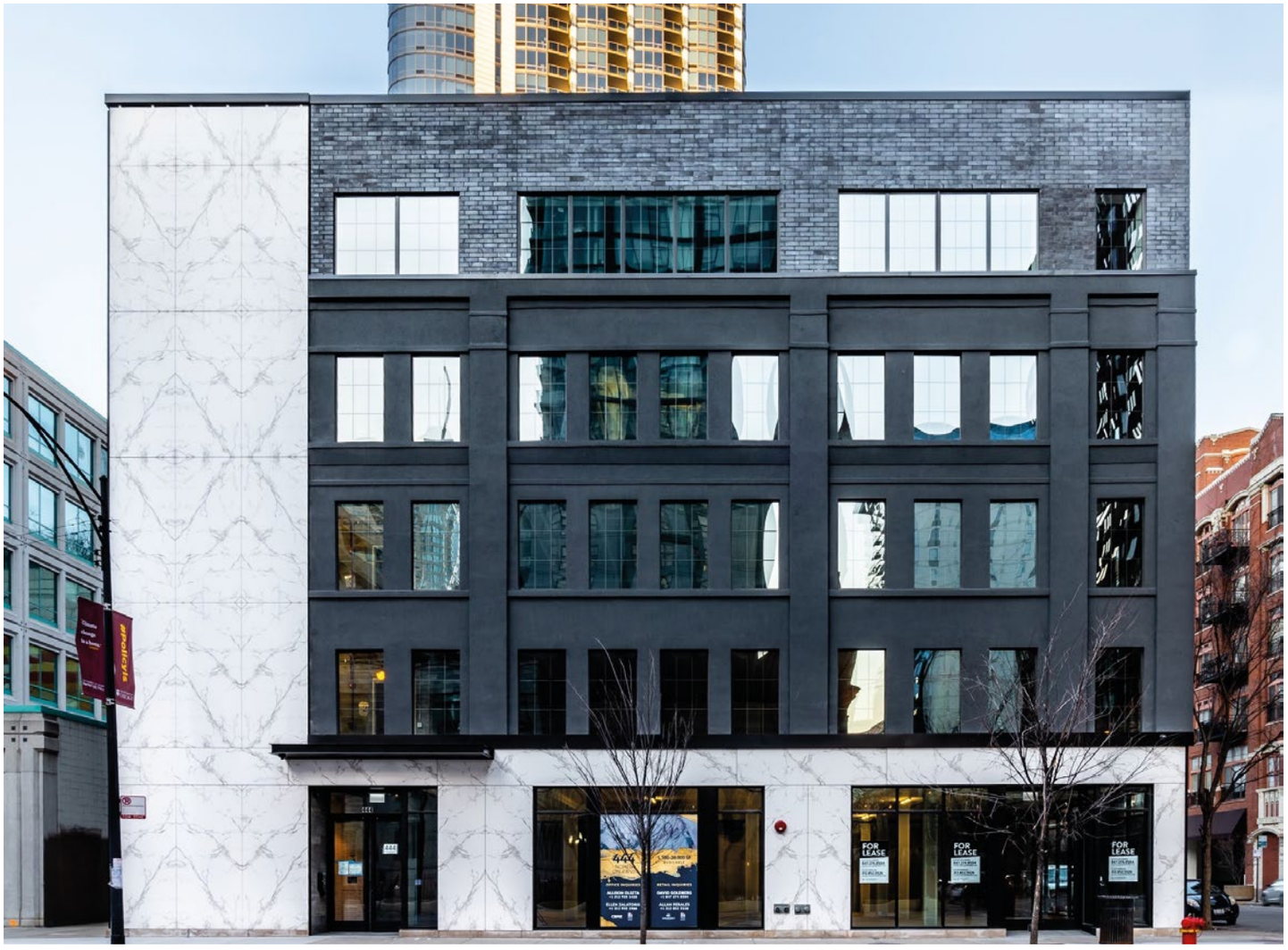

Carte des couleurs, motifs et finitions

Motif infini

Zenith SOLID Collection

Halo XGLOSS Solid

Nayla NATURAL Collection

Uyuni Chromica

Vienna XGLOSS Basiq

Blanc Concrete TECH Collection

Aeri NATURAL Collection

Edora NATURAL Collection

Sasea NATURAL Collection

Arga STONIKA Collection

Keon TECH Collection

Galema SOLID Collection

Strato TECH Collection

Sirocco NATURAL Collection

Milar INDUSTRIAL Collection

Keranium TECH Collection

Ultra Texture · Ultra Matt · Velvet Texture · XGloss · Eco Dekton · 4 Dekton Slim 4 mm · 3 Épaisseur 3 cm

Bromo NATURAL Collection 4

Baltic* Chromica 4

Feroe* Chromica Collection 4

Eter NATURAL Collection

Sirius SOLID Collection 4

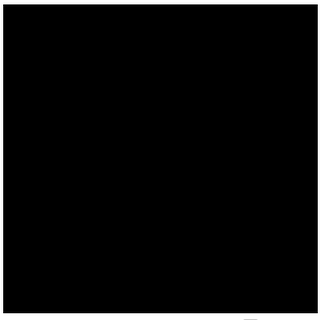

Domoos SOLID Collection

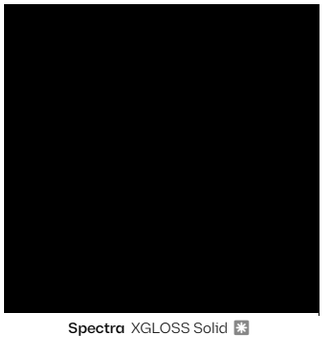

Spectra XGLOSS Solid

Motif singulier

Aura 15 NATURAL Collection 4

Rem NATURAL Collection

Natura 18 XGLOSS Natural

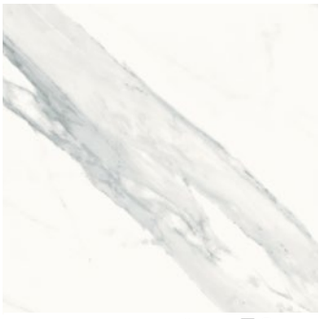

Opera NATURAL Collection 4

Kairos NATURAL Collection

Entzo NATURAL Collection

Sky LIQUID Collection

Nilium INDUSTRIAL Collection

* Commandes spéciales. Sous réserve de disponibilité du matériau.

Motif singulier

Olimpo STONIKA

Helena STONIKA

Bergen STONIKA

Tundra 19 XGLOSS Natural

Portum NATURAL Collection

Shell LIQUID Collection

Khalo STONIKA

Soke INDUSTRIAL Collection

Vera NATURAL Collection

Orix INDUSTRIAL Collection

Trilium INDUSTRIAL Collection

Laos INDUSTRIAL Collection

Radium INDUSTRIAL Collection

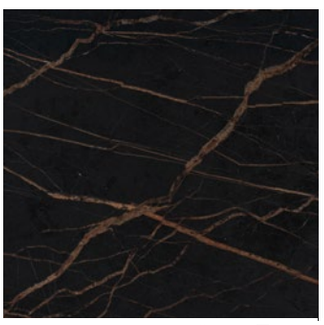

Laurent NATURAL Collection

Kelya NATURAL Collection

Ultra Texture Ultra Matt Velvet Texture XGloss Eco Dekton ❹ Dekton Slim 4 mm ❸ Épaisseur 3 cm

Motif lisse

Lunar INDUSTRIAL Collection ❹

Makai WILD Collection

Danae NATURAL Collection

Taga STONIKA Collection

Kovik NATURAL Collection ❹

Kreta INDUSTRIAL Collection ❹

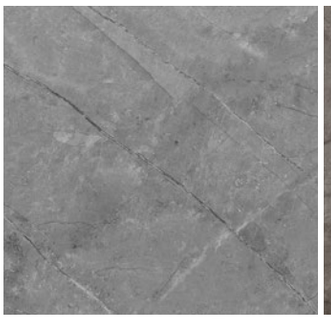

Sogne STONIKA

Kira NATURAL Collection

Korso STONIKA Collection

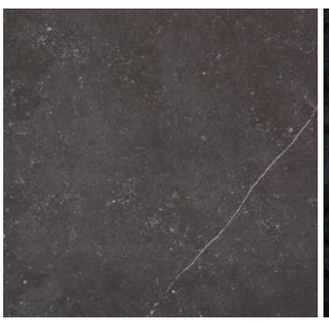

Fossil NATURAL Collection

Embers LIQUID Collection

Dans les couleurs suivantes appartenant à la catégorie des motifs SINGULAR et SMOOTH, la directionnalité de la texture, ainsi que le mouvement de l'arrière-plan doivent être prises en compte au moment de la coupe. Couleurs : Arga, Aura15, Bergen, Blanc Concrete, Bromo, Danae, Entzo, Fiord, Glacier, Kairos, Kelya, Keon, Khalo, Kira, Korso, Makai, Natura 18, Nillium, Laos, Laurent, Olimpo, Opera, Orix, Portum, Radium, Rem, Soke, Sogne, Taga, Trilium, Tundra 19, Vera.

Dekton iD

De l'impression de graphiques spécifiques dans n'importe quelle couleur à l'évolution de la texture en passant par la création d'un design entièrement original qui comprend des couleurs, des textures et des finitions personnalisées, le tout en conservant l'ensemble des avantages de Dekton®.

Deux niveaux de personnalisation différents pour s'adapter à chaque projet

Dekton iD est un service révolutionnaire de Cosentino qui vous offre la possibilité de personnaliser nos Produits Dekton®

DEKTON iD PRO

À partir de 1000 m²

Combinez l'une de nos bases de couleurs. Choisissez l'une de nos textures. Imprimez un design comme des motifs, des graphismes ou encore votre marque.

1

Sélection de la couleur de base

La première étape est la sélection de la couleur de base. Vous pouvez choisir n'importe quelle couleur disponible à partir de la large gamme de Dekton®.

2

Application d'un design aux surfaces Dekton®

Vous pouvez appliquer d'innombrables designs personnalisés aux surfaces Dekton®, ainsi que des couleurs et des dégradés qui transformeront son apparence.

3

Sélection de textures

Les différentes textures disponibles, telles que mat, ultra-brillant, bois et ardoise, pour n'en nommer que quelques-unes, fourniront à la finition de ravissantes nuances et une sensation unique au toucher.

4

Sélection d'épaisseur

Si les épaisseurs standard de Dekton® sont de 4, 8, 12, 20 et 30 mm.

5

Coupe

Les tranches grand format Dekton® peuvent être réduites à la taille, indépendamment de forme.

Couleur de base

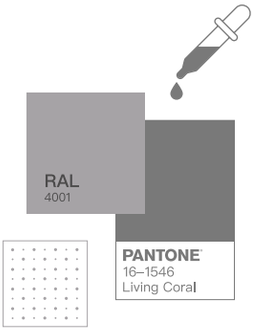

Design

Design personnalisé

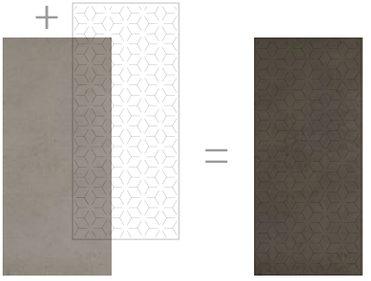

Base Strato

Design Opera

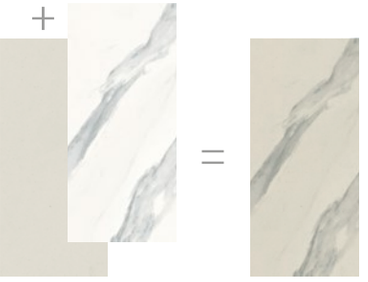

Base Aeris

Textures

Velvet

Poli

Ardoise

Mat

Bois

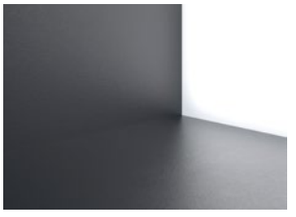

Anti-dérapant

DEKTON iD UNLIMITED

À partir de 2 500 m²

Créez votre couleur, votre texture et votre finition entièrement personnalisées à partir de zéro. Même les bases de couleurs, la texture, les finitions, les formats et bien plus encore.

1

Couleur de base

Le client envoie à l'équipe de Dekton iD son idée initiale ou l'image ou la photo qui a inspiré le client. inspiration. À partir de ce moment, l'équipe de Dekton iD effectuera une série de tests pour atteindre la couleur désirée. Dans le même temps, le client recevra des échantillons et pourra adapter le produit à ses préférences.

2

Designs

Vous pouvez appliquer d'innombrables designs personnalisés aux surfaces Dekton®, ainsi que des couleurs et des dégradés qui transformeront son apparence.

3

Textures

Les différentes textures disponibles, telles que mat, ultra-brillant, bois et ardoise, pour n'en nommer que quelques-unes, fourniront à la finition de ravissantes nuances et une sensation unique au toucher.

4

Effets

Des finitions supplémentaires qui fournissent,
entre autres un brillant partiel, des effets perlés ou encres uniques, créant ainsi un léger relief de base.

Grâce aux effets, il est possible de créer toutes sortes d'impressions visuelles pour rehausser une texture ou une couleur et offrir un design final très original.

5

Épaisseur

Si les épaisseurs standard de Dekton® sont de 4, 8, 12, 20 et 30 mm, Dekton iD Pro vous permet de créer des épaisseurs spécifiques en fonction des exigences de chaque projet.

6

Coupe

Les tranches grand format Dekton® peuvent être réduites à la taille, indépendamment de forme.

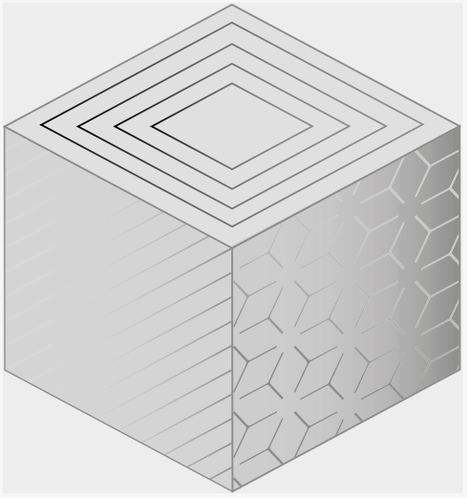

Épaisseur

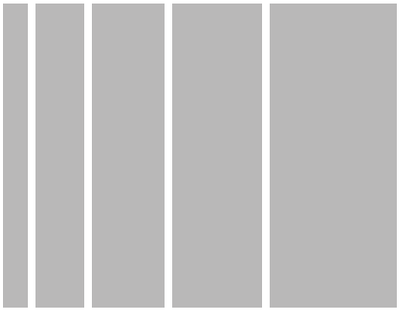

4 8 12 20 30

Coupe

Effets

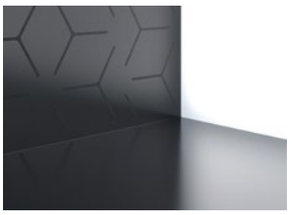

Relief sélectifs

Bas-relief

Couleurs vives

Cuivre

Laiton

Flux de travail de base

Envoyez-nous votre idée

Soumettez votre idée à customdk@cosentino.com et commencez à partir de zéro en personnalisant votre couleur, texture et format grâce à **Dekton ID**.

Ou laissez libre cours à votre créativité sur les surfaces Dekton à l'aide de Dekton ID Unlimited. **Vous pouvez vérifier le développement du projet soit à travers les échantillons que vous recevez de Cosentino, ou personnellement, en visitant les installations de Cosentino.**

Conseils personnalisés

L'équipe de R&D de Cosentino vous aidera dans votre projet, **en vous soutenant à chaque étape** du processus :

De l'idée initiale, aux caractéristiques et aux possibilités créatives de Dekton®.

Votre vision prend vie

L'objectif de Dekton ID est clair : **obtenir un résultat parfait** et personnalisé, **au plus proche de ce que vous avez imaginé.**

DEKTON iD
INDIVIDUALLY DESIGNED

ÉTUDE DE CAS

Toha par Ron Arad et Avner Yashar

Tel-Aviv, Israël

Matériau

28 000 m² de Strato et 6 couleurs Dekton ID

Épaisseur

12 et 20 mm

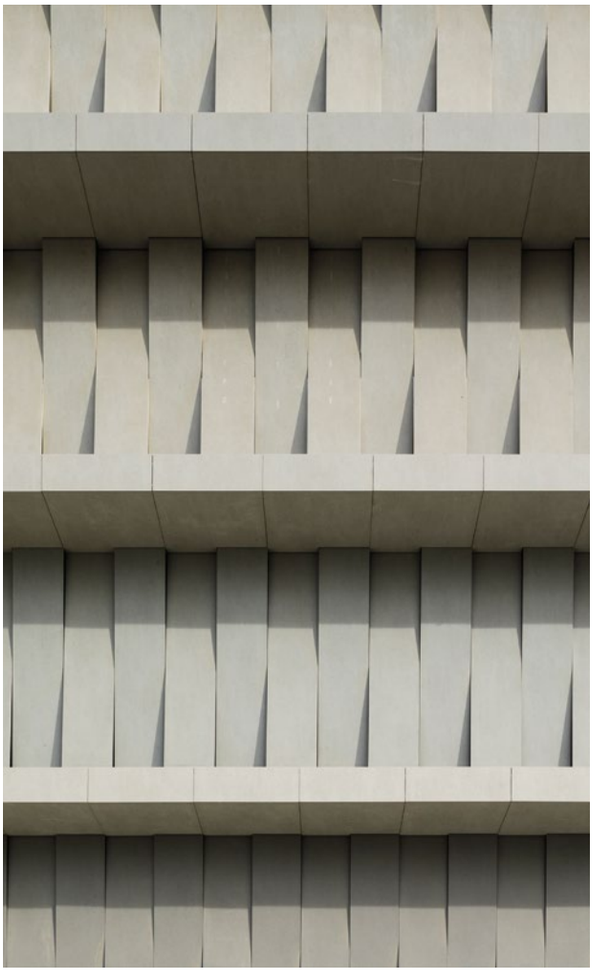

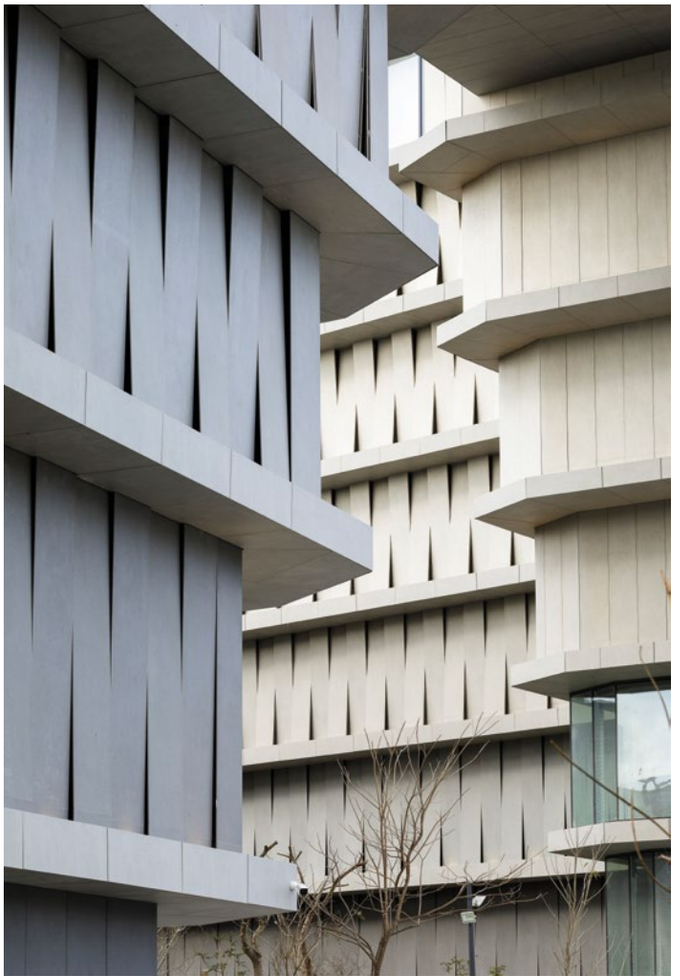

Couleur personnalisée, déclinée en six nuances

Le défi du gratte-ciel Toha était clair dès le départ : créer, à partir d'une référence photographique fournie par le cabinet d'architecture en charge du projet, une couleur personnalisée avec une transition de six nuances.

La collaboration au sein de l'équipe d'architectes, qui a reçu des croquis et des retours durant le processus, et le travail dynamique et coordonné travail de l'équipe de Cosentino, a permis de relever le défi et d'atteindre une note de couleur parfaite.

Possibilités de designs grand format

Les panneaux Dekton® grand format ont été utilisés pour offrir une continuité visuelle au bâtiment. En outre, l'installation de panneaux Dekton® panneaux doit être effectuée de manière très spécifique : inclinée dans un motif sillonné, créant une façade ventilée, unique au monde.

Stabilité de la couleur

Vieillissement accéléré Dekton®.

Cosentino a effectué des tests sur les surfaces de Dekton® qui prouvent sa stabilité face à la lumière ultraviolette. Ces essais ont été effectués dans une chambre de lumière d'arc de xénon simulant un vieillissement accéléré.

Pour la conduite de ces tests, deux couleurs ont été sélectionnées comme représentatives des gammes blanc et noir : Zenith et Domoos.

Les essais ont été effectués avec un modèle Q Sun XE 3 HS comportant des filtres recréant la lumière du quotidien et une irradiation de 0,51 W/m2 en 340 n, suivant un cycle typique de 102/18 basé sur la norme ISO 11341:2004 avec les paramètres d'essai suivants : Température du panneau foncé 63 °C, température de la chambre à air 43 °C, humidité 30 %; 1,42 heure de lumière/18 minutes de pulvérisation de lumière et d'eau.

Après 5 000 heures d'exposition, des échantillons ont été prélevés et mesurés, puis comparés à un paramètre qui permet de déterminer avec certitude et précision les variations de couleur. Ce paramètre est le ΔE (Delta E) de CIELab. Lorsque la différence entre deux couleurs est de ΔE<1, les deux couleurs peuvent être considérées comme étant identiques. Si le changement de couleur est de ΔE> 1, il peut être remarqué par l'œil humain.

Résultats de ce test :

Couleur Dekton®	Durée d'exposition	ΔE*
Domoos	> 5 000	< 1
Zenith	> 5 000	< 1

Ces valeurs montrent que Dekton® n'est pas altéré par le rayonnement UV, de sorte qu'il peut être utilisé dans des applications extérieures.

Personnalisation des coupes et éléments spéciaux

Avec Dekton® il est possible de personnaliser les coupes, les formes et les éléments montés spéciaux.

Veuillez communiquer avec l'Unité de service aux projets (USP)
pour trouver une solution personnalisée.

Possibilités et références

Formats minimaux

Épaisseur (cm)	Format (CM)
0,4 0,8 1,2 2	71 × 71
	71 × 142
	142 × 142
	79 × 143
	106 × 71
	106 × 143
	159 71
	159 143
	144 × 320
	71 × 320

Pièces aux formes uniques (formes en L & U)

Les coins des ouvertures de façade sont généralement des points structurels faibles où les contraintes du bâtiment ou du mur de soutien peuvent être facilement transmises au revêtement, provoquant l'apparition de fissures. Cela peut être dû à plusieurs facteurs tels que la déviation des tranches et des poutres, les règlements différentiels des fondations, l'expansion du support mural, etc.

Pour cette raison, il n'est pas recommandé de couper les pièces de forme spéciale (formes L ou U) dans l'application de façade.

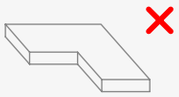

Exemple de pièce en forme de L en altitude et meilleures solutions de disposition proposées :

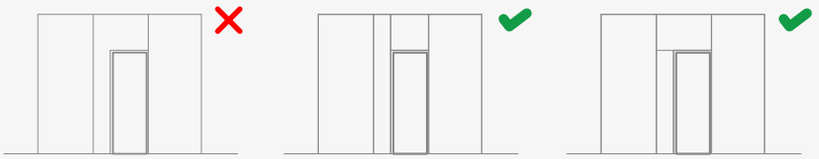

Dans le cas où ces types de formes ne peuvent pas être évités, il est recommandé d'appliquer un rayon minimum de 10mm dans les coins intérieurs.

Découpes

Lorsque des découpes doivent être effectuées sur place, le processus recommandé est le forage dans les angles avant découpe.
Les mortaises doivent comporter des trous de forage d'un rayon minimum de 5mm avant découpe. Ceux-ci ne peuvent pas être réalisés trop près des bords et une distance minimale de 50 mm au bord est conseillée.

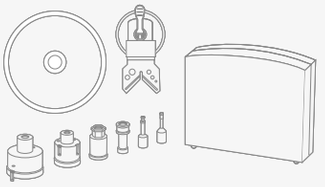

Disque et foret approuvés

Forage

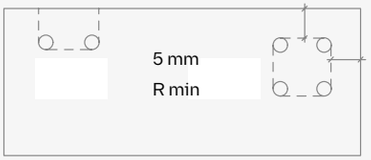

Coupes

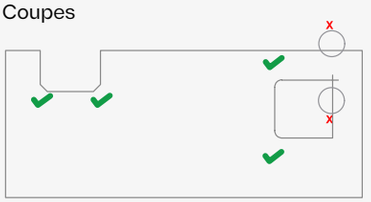

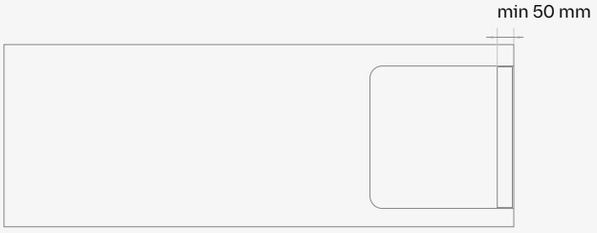

Pièces assemblées (montage L & U)

Les bords biseautés des coins intégraux et des formes en U comprennent des trous de forage, des profils renforcés et des éléments métalliques destinés à renforcer l'articulation.

Pour les pièces de retour avec systèmes de fixation mécaniques en application de façade ventilée, il est recommandé une largeur minimale de 70 mm et un maximum de 210 mm.

Les limitations de dimension, les surplombs et les distances entre les supports angulaires et les trous de forage pour des solutions spéciales doivent être étudiés au cas par cas. (Demandez l'appui de l'Unité de service de projet - Département technique des façades)

Forme en U

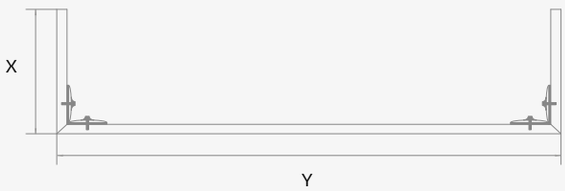

Forme en L

Coins biseautés joints à la fixation mécanique :

- Largeur des retours 70 mm ≤ X ≤ 210 mm.
- Joint ouvert minimum de 1-2 mm.

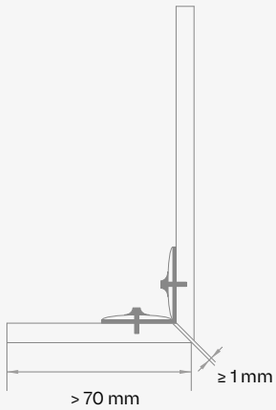

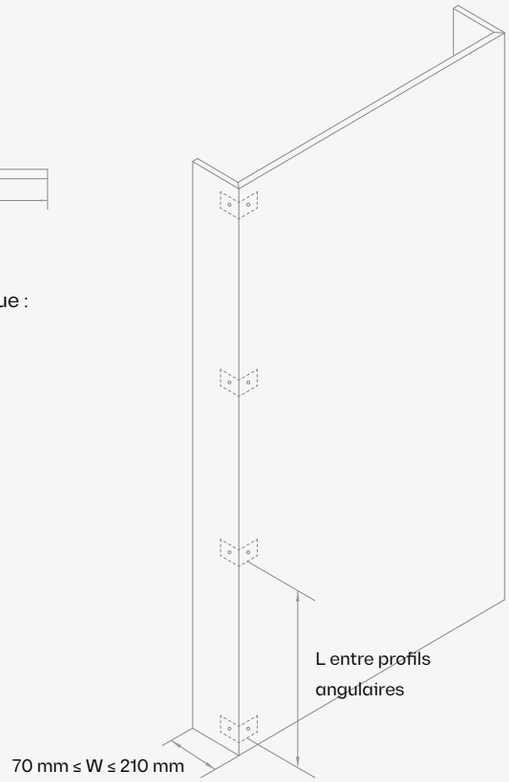

Le service technique de Cosentino offre un support spécialisé pour définir et optimiser une solution pour chaque projet.

Système de Revêtement

03

58 Façades ventilées
60 Sous-cadre et Systèmes de fixation
63 Système de Revêtement
66 Revêtement de panneauDekton®

Façade ventilée

La façade ventilée est une solution de construction qui permet l'établissement d'une séparation physique entre la solution de revêtement extérieur et le mur de soutien du bâtiment.

Cette séparation crée un espace ventilé qui permet le renouvellement de l'air, apportant toute une série d'avantages thermiques, acoustiques et fonctionnels qui lui confèrent une importante valeur ajoutée.

Avantages

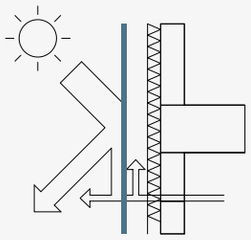

Économies d'énergie

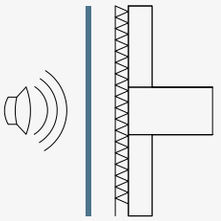

Isolation acoustique

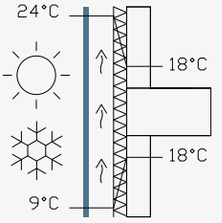

Santé : empêche les ponts thermiques et la condensation

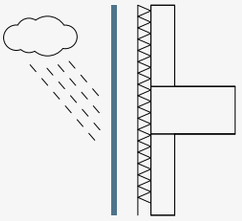

Protection contre la filtration des eaux

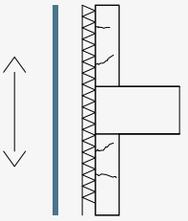

Protection des murs de soutien

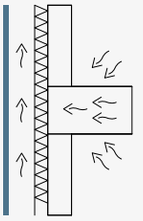

Isolation thermique

Exigences structurelles

Dans les projets de façade, Cosentino fournit un large éventail de certifications disponibles et de fiches de données pour les calculs statiques requis.

Charges de vent

Les normes locales doivent être prises en considération afin de déterminer la meilleure solution pour le panneau et la fixation, en particulier pour les grands bâtiments ou les zones classées avec des charges de vent élevées.

- Certains certificats tels que le certificat Miami Dade NOA garantissent que le produit est résistant aux conditions météorologiques les plus sévères et assure la performance des matériaux sous des charges de vent élevées.

Classification incendie

De nombreux pays européens ont adopté le système européen de classification de réponse aux incendies (Euroclasses). Les tests liés sont définis dans la norme UNE-EN 13501-1 : Classification incendie des produits et éléments de construction. On compte sept niveaux de classification de réponse aux incendies, selon la réponse du matériau au feu : A1, A2, B, C, D, E et F, du meilleur (A1 et A2 sont incombustibles) au pire. Il existe trois niveaux d'intensité de fumée : s1, s2 et s3. Il existe trois catégories de gouttelettes brûlantes : d0, d1 et d2 (**Tableau A**)

Performance sismique

En cas de tremblement de terre, les façades ventilées légères sont plus performantes que les matériaux plus lourds et les solutions murales solides.

Les sous-structures légères utilisées dans les façades ventilées absorbent et en dissipent en effet mieux les tensions générées par les mouvements des bâtiments, limitant les dommages et en les rendant plus faciles à réparer.

- Dekton a passé avec succès des tests tels que les rapports taïwanais d'essai sismique NCREE.

Tableau A

Réponse au feu A-B-C-D-E-F	**Production de fumée** s1, s2, s3	**Gouttelettes/particules enflammées** d0 - D1 - d2
A1 Aucune contribution au feu.	Aucun test nécessaire	Aucun test nécessaire
A2 Aucune contribution au feu. **B** Réponse très limitée au feu. **C** Réponse limitée au feu. **D** Réponse acceptable au feu.	**s1** Quantité/Vitesse d'émission faible. **s2** Quantité/Vitesse d'émission moyenne. **s3** Quantité/Vitesse d'émission élevée.	**d0** Absence de gouttelettes brûlantes **d1** Faible degré de gouttelettes brûlantes. **d2** Haut degré de gouttelettes brûlantes.
E Réponse acceptable au feu.	Non testé	-
F Pas d'exigences de performance.		

Les exigences en matière d'incendie dépendent habituellement de la hauteur du bâtiment; pour 18 m et plus, les bâtiments situés en Espagne nécessitent un classement B-S3-d2.

- Les panneaux de façade avec classification d'incendie A1 ou A2-s1, d0 comme Dekton sont les plus souhaitables du fait qu'ils possèdent le plus haut niveau de réponse à la classification incendie et présentent la meilleure performance contre la propagation du feu.

Sous-cadre et Systèmes de fixation

Vue d'ensemble des types de fixation

DKT1 ●
Fixation mécanique dissimulée en utilisant des vis auto-taraudeuses sur l'envers de la pièce.

Épaisseur : 8 mm, 12 mm et 20 mm
Prix :*****
Format : Tous les formats.
Certificats : ETA, BBA

DKT2 ●
Fixation mécanique dissimulée avec profil métallique sur la rainure continue du bord de la pièce

Épaisseur : 12 mm et 20 mm
Prix : *
Format : non adapté pour les grands formats en disposition verticale.
Certificats : ETA, BBA

DKT3 ●
Fixation mécanique dissimulée avec attaches à intervalles réguliers le long de la rainure au bord de la pièce.

Épaisseur : 12 mm et 20 mm
Prix : *
Format : non adapté pour les grands formats en disposition verticale.
Certificats : ETA, BBA

DKT4
Fixation mécanique utilisant des attaches visibles pour maintenir les pièces

Épaisseur : 4 mm, 8 mm, 12 mm et 20 mm
Prix : *
Format : Non adapté pour les grands formats en disposition verticale.
Certificats : ETA, BBA

DKBG ●
Fixation mixte (mécanique et chimique) dissimulée dans la rainure sur l'envers de la pièce.

Épaisseur : 8 mm, 12 mm et 20 mm
Prix : *
Format : Tous les formats

DKC ●
Fixation structurelle chimique des pièces sur les profils.

Épaisseur : 4 mm, 8 mm et 12 mm
Prix : *
Format : Tous les formats
Certificats : ETA SIKA, KOMO Innotec, KOMO Dynamic Bond, Dow Corning Silicone.

DKB
Les pièces sont fixées directement sur l'enceinte à l'aide principalement d'adhésifs à base de ciment.

DKS
Fixation de pièces sur un système d'isolation thermique extérieure (ITE)

● Systèmes certifiés pour façades ventilées

Indique un niveau de prix approximatif et médian par rapport au prix le plus bas (*) et au prix le plus élevé (****).

DKT1

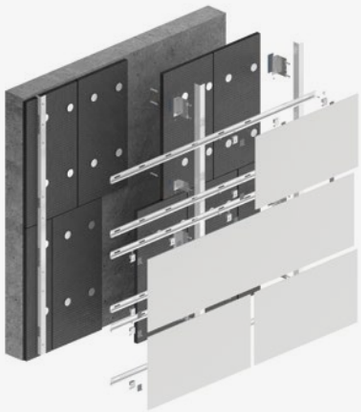

DKT2

DKT3

DKT4

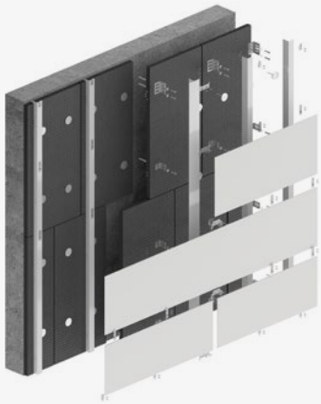

DKBG

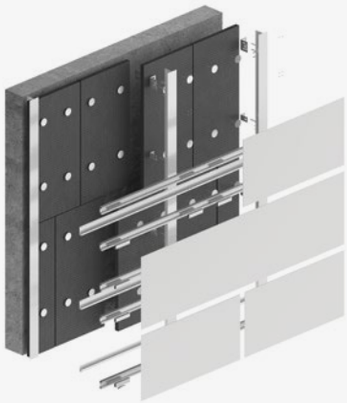

DKC

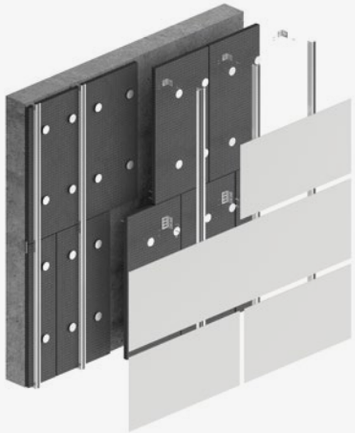

DKB

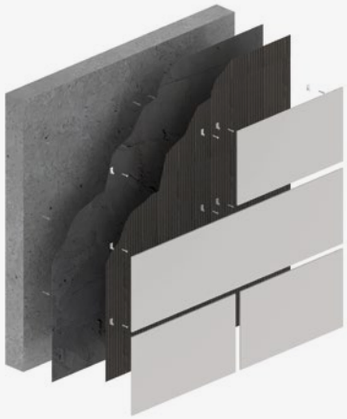

DKS

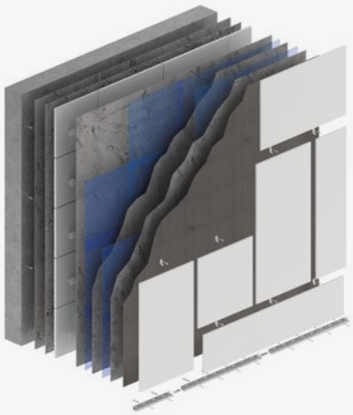

Tableau des différentes épaisseurs et systèmes

SYSTÈME DE FAÇADE	DESCRIPTION	MAX. TAILLE	4 mm	8 mm	12 mm	20 mm
DKT1.1	Sous-coupe Ancre-Keil	DALLES PLEINES	●	KH 4 M6/8.5 ●	KH 8,5 M6/11,5 ●	
DKT1.2	Sous-coupe Ancre-Fischer	DALLES PLEINES	●	FZP II 11X6 M6/T/10pa ●	FZP II 11x8 M6/T/10PA ●	FZP II 11x10 M6/T/12PA ●
DKT2	Bord rainuré et profil continu	V : 1400 × H : 3200	●	●	Profils haut/bas/intermédiaires ●	
DKT3	Attaches sur champ rainuré	V : 700 × H : 3200				
DKT4	Attaches visibles		Documentation sur les fournisseurs système ●			
DKC	Mouillage chimique Sika	DALLES PLEINES	Documentation sur les fournisseurs système ●			●
	Mouillage chimique Dow Corning					
	Ancrage chimique Innotec					
	Ancrage chimique Bostik					
	Ancrage chimique Soltec					
DKBG	Hybrid Sytems XL 45 SB Fijaciones		●	Documentation sur les fournisseurs système ●		
	Hybrid Sytems Rediwa Cat 1 Wandegar					
DKB	Adhérence directe		R2 (UNE 12004) ●	C2S2 (UNE 12004) ●		●
DKS	SATE/ETICS/FEIS	V : 500 × H : 1500		C2S2 (UNE 12004) ●	●	●

● ETA 14-0413 ● Possible ● Impossible

Note : L'auteur du projet doit évaluer l'épaisseur appropriée en fonction de l'activité prévue et des besoins spécifiques qui ne peuvent pas être pris en compte dans cette fiche d'orientation. La définition et le calcul de chaque système doivent être effectués par un technicien compétent en fonction des conditions particulières de chaque projet.

Dekton® 4 mm est toujours fourni avec maillage pour toutes les applications de façade. Dekton 8, 12 ou 20 mm est fourni avec maillage pour les façades ventilées et sans maillage pour les systèmes d'adhérence directe.

Système de Revêtement

Parties d'un système de revêtement ventilé

Mur de soutien / Supports / Sous-structure
Isolation et Imperméabilisation / Fixations / Dekton®

Mur de soutien

Le matériau de soutien peut être soit structurel (poutres, colonnes, tranches, murs porteurs...) ou non structurel (murs de briques, murs de blocs, murs de goujon...).

L'ingénierie habituelle d'une façade ventilée considère que les parois du substrat supportent directement des charges horizontales (comme des charges de vent), tandis que les charges mortes sont conçues pour être directement supportées par des éléments structurels.

Isolation et Imperméabilisation

L'isolation doit être appliquée en continu sur les parois du substrat afin d'atteindre le niveau de confort thermique et acoustique requis à l'intérieur du bâtiment et d'éviter les ruptures et ponts thermiques lorsque cela est possible - les faiblesses de l'isolation seront la « porte » des plus grandes pertes d'énergie du bâtiment.

De nombreux matériaux sont disponibles sur le marché, à choisir au regard de leurs différentes propriétés telles que les valeurs d'isolation thermique, la résistance au feu, l'imperméabilisation, etc.

- Laine minérale
- EPS, XPS
- PUR, PIR
- Autres matériaux isolants (liège, fibres naturelles...)

Chambre à air

L'une des principales caractéristiques des façades ventilées est la chambre à air. Cet espace libre entre façade et mire est conçu pour agir comme un oreiller de pression qui empêche l'eau d'atteindre l'isolation ou le mur de soutien.

En ventilant la chambre, l'humidité qui pourrait résulter de cette eau pouvant passer à travers le système de revêtement, que ce soit de la surface du mur interne ou sous forme de condensation, sera éliminée évaporation ou simplement glissera vers le bas à l'arrière du panneau et tombera du support mural.

- **Largeur de chambre**

  Il est généralement considéré que la largeur minimale de la chambre doit être d'au moins 20 mm, à l'arrière du panneau de façade. Toutefois, dans certains pays comme la Grande-Bretagne et les pays scandinaves, la réglementation exige une largeur minimale de 50 mm. Par conséquent, il est important que les règlements nationaux et les codes du bâtiment locaux soient consultés et adoptés dans chaque pays.

  Cette largeur minimale ne convient qu'aux bâtiments bas, jusqu'à 10 m. Lorsque la hauteur de la façade augment, la chambre doit augmenter en largeur. Par exemple, en Belgique et aux Pays-Bas, la largeur de chambre suivante est recommandée :

Hauteur du bâtiment (m)	0-10	10-20	20-50
Largeur de cavité minimale (mm)	20	25	30

Le type d'articulation utilisé entre les panneaux influencera également la largeur de la chambre. Les joints horizontaux ouverts permettront un mouvement d'air plus important que les joints fermés et, de ce fait, des cavités plus larges devraient être considérées lors de l'utilisation de profils fermés dans les articulations horizontales.

- **Protection de l'isolation dans la chambre**

  Tout comme les chambres sont ventilées à travers la partie supérieure et inférieure de la façade (il est considéré que cette ventilation est réalisée via une coupe transversale d'au moins 50 cm2 pour chaque mètre linéaire), il est également important de permettre à l'air d'entrer et de sortir au-dessous et au-dessus des ouvertures, comme les fenêtres.

  Ces ouvertures doivent être protégées afin que les oiseaux et les petits animaux ne puissent entrer dans la chambre. En l'absence de protection ou en cas d'échec de cette dernière, l'isolation, la chambre ou même le mur de soutien pourraient être endommagés. Cette protection est généralement obtenue en ajustant un profil perforé. Il est important que les perforations réalisées soient de la bonne taille pour permettre le passage d'un flux d'air, tout en s'assurant que ces créatures ne peuvent entrer.

Façade ventilée
Sous-structure

Indications générales pour la structure principale

1. En fonction de la coupe de la façade et de l'arrangement du profil du systèmes, vous devez définir des points d'ancrage des supports dans les éléments de soutien.

2. Vérifiez le niveau correct de planéité, d'écarts et d'aplomb de la paroi du substrat et corrigez si nécessaire, en prenant en compte les tolérances du projet.

3. Ancrez les supports à charge des zones de prise du bâtiment (p. ex. bords de tranche) et utilisez les profils verticaux pour aligner les supports de soutoutage.

   Les supports à point fixe portent le poids vertical des profils et du revêtement, ainsi que les charges horizontales supportent le vent (pression et aspiration). Ce type de support est généralement plus long que le sont les supports de maintien et présente plusieurs trous de forage pour les points fixes au profil vertical.

   Supports de soutoutage avec glissement fixation de points seulement le soutien charges horizontales (charges de vent).

   Chaque profil vertical possède généralement un seul point fixe d'attachement à un support, et le reste des articulations est composé de points coulissants pour permettre l'expansion des profils verticaux.

4. Placez les supports nécessaires en fonction de la capacité de charge du mur de soutien et du calcul structurel effectué. Pour ce faire, le type d'ancrage (mécanique ou chimique) doit être défini en fonction des propriétés des murs de soutien, des essais d'extension et de charge réalisés sur place si nécessaire, afin de définir la capacité de charge du mur de soutien.

   En cas de fixation sur un mur de goujon, les supports doivent être fixés sur les goujons eux-mêmes.

   La longueur des supports peut être adaptée pour atteindre la distance souhaitée entre les panneaux extérieurs et le mur de soutien.

5. Insérez les profils verticaux dans les supports, ajustez et nivelez afin que les profils ne soient pas soumis à des stress trop importants avant de leur visser les profils.

6. Utilisez les trous ronds pour visser les profils verticaux vers les supports avec points de fixation, et les trous de fente verticale pour les points coulissants.

7. Laissez un espace libre entre la fin d'un profil et le début de l'autre, généralement 20mm ou au moins 10mm, selon la longueur et l'expansion des profils verticaux. Le revêtement de façade ne doit jamais s'étendre sur un joint entre les profils.

8. Le fournisseur de la sous-structure doit définir le porte-à-faux des profils en fonction des calculs statiques effectués et du système choisi.

9. Il est recommandé que la chambre à air située entre le revêtement et l'isolation soit suffisamment large pour éviter les interférences entre le sous-cadre et les couches intérieures du mur (isolation et imperméabilisation).

10. Pour l'installation du panneau, référez-vous à chaque type de système de fixation de panneaux.

Recommandations générales pour l'installation de Dekton® sur des façades ventilées

1. La largeur minimale recommandée pour les pièces dans les façades ventilées est de 200mm;

2. Une proportion (largeur/longueur) de 1/14 est recommandée afin de faciliter la fabrication et la manipulation des pièces.

3. Des tolérances personnalisées de coupe et l'usinage des morceaux coupés et usinés dans notre site peuvent être discutés avec notre département technique.

DKT1

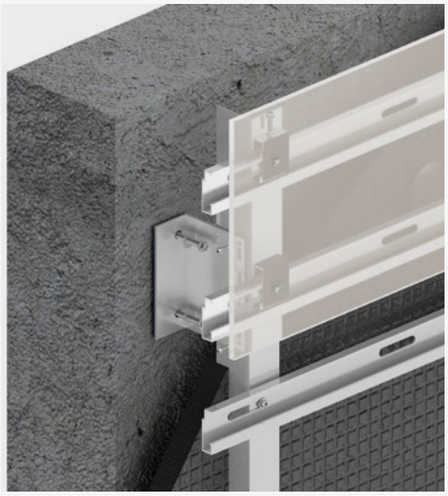

DKT2

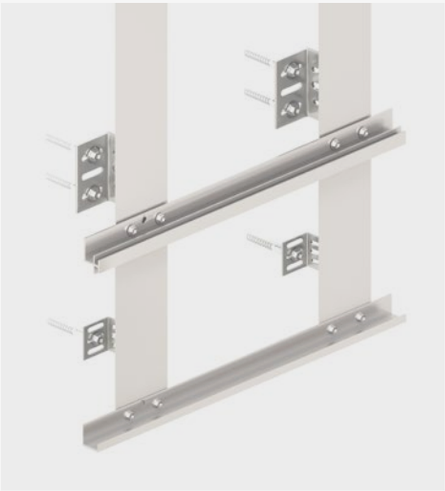

DKT3

DKT4

DKBG

DKC

Solutions d'angles Dekton®

Angle extérieur ouvert

Angle
extérieur ouvert

Angle extérieur ouvert
avec profil dissimulé

Angle extérieur ouvert
avec profil visible

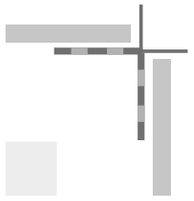

Angle avec chevauchement

Angle extérieur
avec chevauchement

Angle extérieur avec chevauchement
et profil dissimulé

Angle biseauté

Angle extérieur
biseauté

Angle extérieur ouvert biseauté
avec profil dissimulé

Extérieur intégré
- angle biseauté

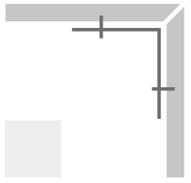

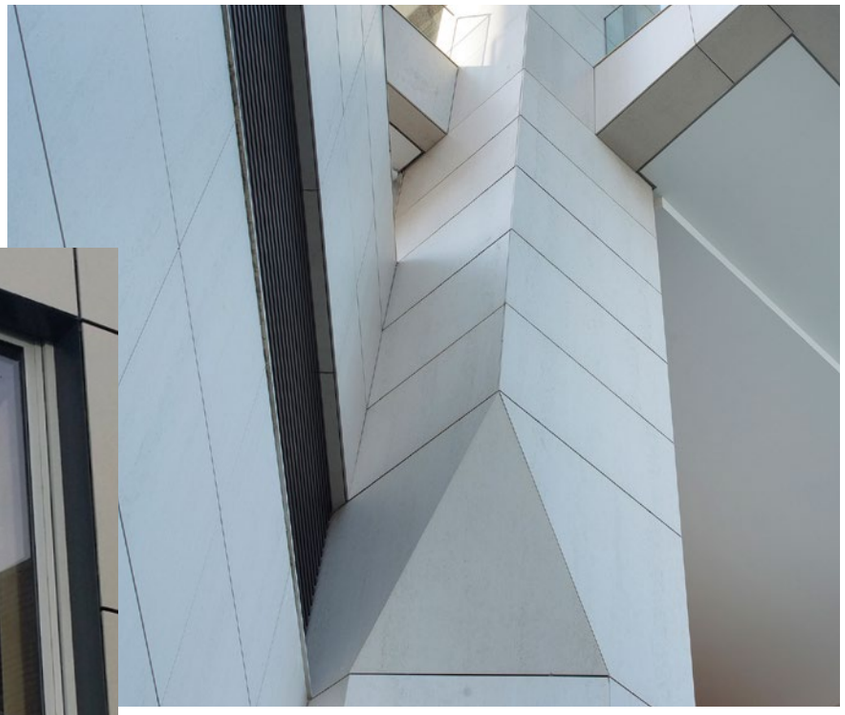

Bâtiment Cap Ferrat, Rio de Janeiro, Brésil

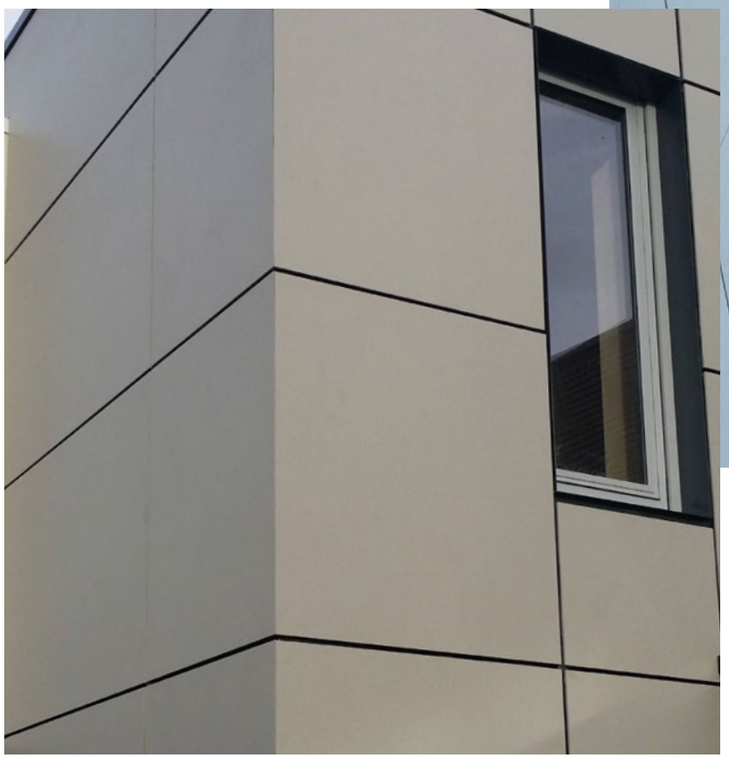

My Fathers Heart, Sheffield (Royaume-Uni.)

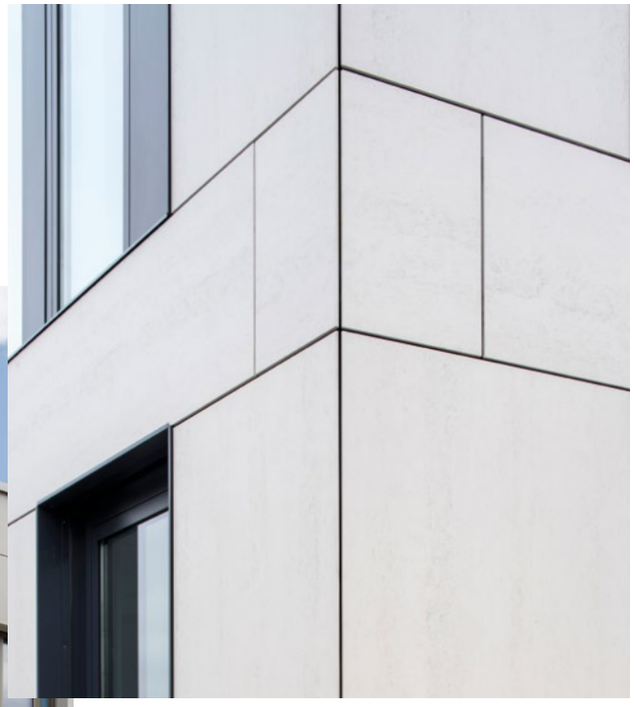

Immeuble de bureaux Shittethelm (Allemagne)

Hôpital Erlangen (Allemagne)

Joints appliqués entre les panneaux dans systèmes de façade ventilés

Le revêtement et le sous-cadre doivent comporter des joints appliqués à tous les emplacements où l'expansion du bâtiment, la compression et les joints structurels sont conçus, ainsi qu'entre les panneaux.

- Les joints structurels doivent être placés dans la même position que ceux du bâtiment.
- Les joints de compression sont installés horizontalement à chaque niveau, avec un écart recommandé de 15 mm. Ils sont couramment utilisés en Amérique du Nord.
- Les joints d'expansion sont installés verticalement, chaque 6 m, et à 5 m de l'angle du bâtiment, recommandés avec une épaisseur de 10 mm.
- Il est recommandé d'appliquer des joints verticaux et horizontaux entre les panneaux avec un espacement minimum de 6 mm (les joints d'extrémité ne sont pas recommandés en raison d'une tension possible entre les panneaux) et jusqu'à 10 mm, tandis qu'une largeur de 6 à 8 mm est la plus commune, avec une pénétration minimale de l'eau. Les dimensions des joints entre les panneaux doivent être choisies en tenant compte de la taille, de l'expansion et du rétrécissement des panneaux et de la sous-structure.

Bords

Le tableau suivant présente la finition de champ recommandée en fonction de l'impact possible sur les pièces.

Caractéristiques	**Champ droit** (2 mm min. biseauté, recommandé 3>mm biseau)	**Champ taillé** (2 mm min. biseauté, recommandé 3 > mm biseau)	**Champ Arrondi**	**Champ en couteau**	**Semi-Bullnose**	**Arrondi**
Facilité de fabrication	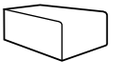 Collège et lycée	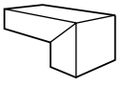 Medium	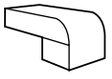 Moyennement élevée	Bas	Bas	Bas
Impact supérieur	****	****	***	**	**	*
Impact latéral	****	****	****	**	***	*

Types de Fixation

04

74 DKT1
108 DKT2
126 DKT3
142 DKT4
154 DKBG
180 DKC
196 DKB
206 DKS

Sous-cadre et Systèmes de fixation

Indice du système de fixation

DK T1

DKT1
Fixation mécanique dissimulée en utilisant des vis auto-taraudeuses sur l'envers de la pièce.

Page 74

DK T2

DKT2
Fixation mécanique dissimulée avec profil métallique sur la rainure continue du champ de la pièce.

Page 108

DK T3

DKT3
Fixation mécanique dissimulée avec attaches à intervalles réguliers le long de la rainure au bord de la pièce.

Page 126

DK T4

DKT4
Fixation mécanique utilisant des attaches visibles pour maintenir les pièces

Page 142

DK BG

DKBG
Fixation mixte (mécanique et chimique) dissimulée dans la rainure sur l'envers de la pièce.

Page 154

DK C

DKC
Fixation structurelle chimique des pièces sur les profils
.

Page 180

DK B

DKB
Les pièces sont fixées directement sur l'enceinte à l'aide principalement d'adhésifs à base de ciment.

Page 196

DK S

DKS
Fixation de pièces sur un système d'isolation thermique extérieure (ITE)

Page 206

Cap Ferrat par Juan Carlos Di Filippo, Rio de Janeiro, Brésil

DK T1

Système de sous-coupe d'ancrage

Les panneaux sont fixés au mur par attache des cintres métalliques sur les profils horizontaux.

Chaque plaque comporte deux points d'ajustement et un point fixe en haut, ce qui rend possible l'ajustement tout en empêchant les mouvements non nécessaires de la pièce.
Le système DKT1 prête beaucoup de liberté de conception et autorise un large éventail de combinaisons, permettant la modification de la taille des panneaux à la fois horizontalement et verticalement.
Projets avec dispositions impossibles.
Certaines façades sont très complexes avec des formats différents impliqués dans le même design. Il est nécessaire d'utiliser un système flexible qui optimise les points de fixation du matériau sur la sous-structure tout en résistant aux charges importantes de chaque projet.
Les vis sont ancrées au profil, assurant la fixation de l'ensemble de la pièce à la sous-structure.

Dekton® est certifié pour les façades ventilées conformément à ETA 14/0413 et BBA 16/5346 pour les épaisseurs de 12 mm et de 20 mm, mais il peut être utilisé sur d'autres épaisseurs non certifiées.

Dans le système DKT1, les contraintes individuelles que les matériaux et les ancres Dekton doivent absorber sont calculées en fonction de la densité des attaches et des distances minimales entre les trous de forage.
Le forage cylindrique, ainsi que le forage sous-coupé, permettent un trou propre et précis, où la fiche et la vis frusto-conique travaillent ensemble sous traction à l'envers du matériau.

Système de fixation dissimulé à l'aide de cintres métalliques attachés au panneau via des ancres sous-coupées au dos des pièces.

SYSTÈME DKT1 | DIAGRAMME

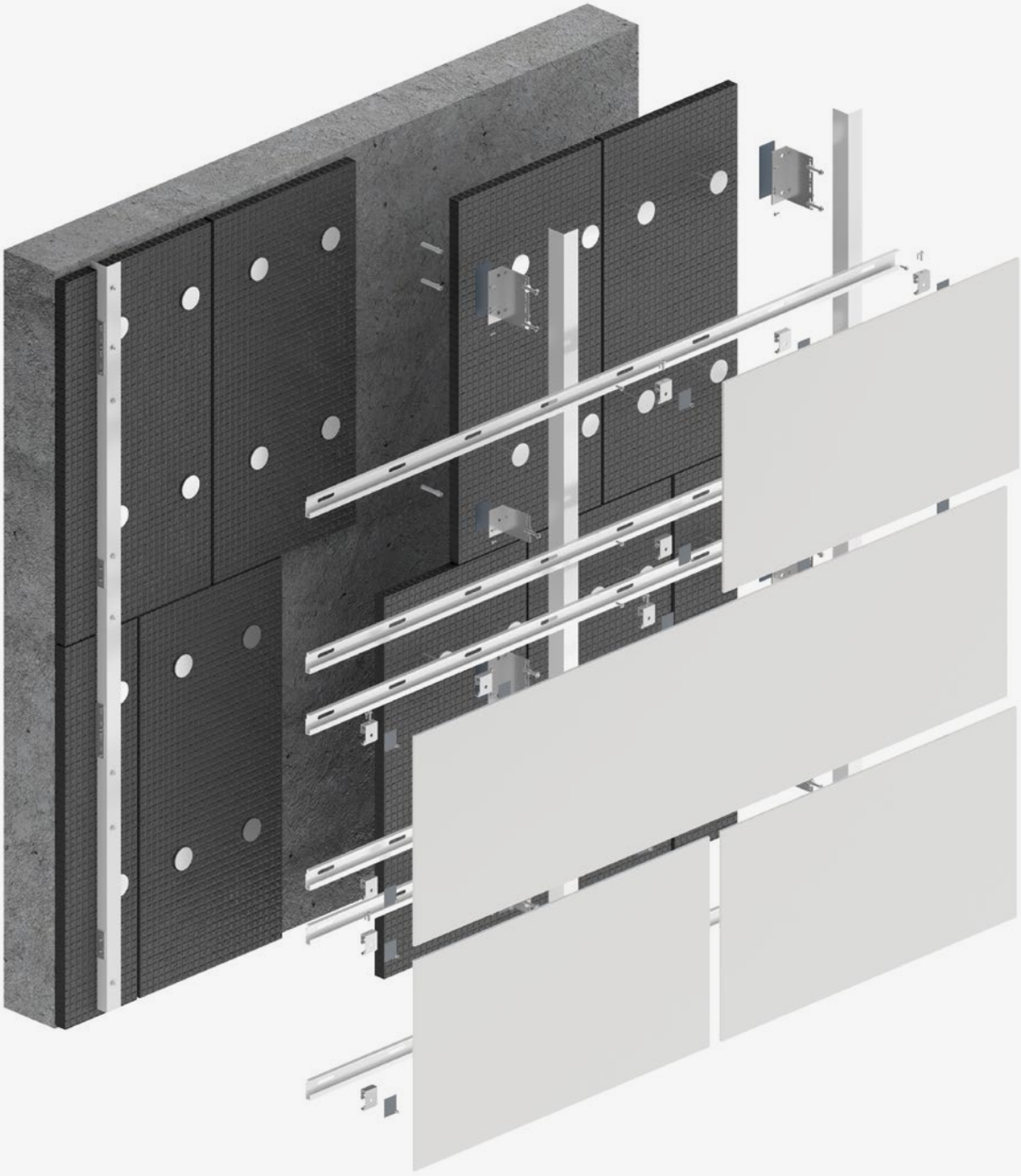

DKT1 - Diagramme

Cintre réglable

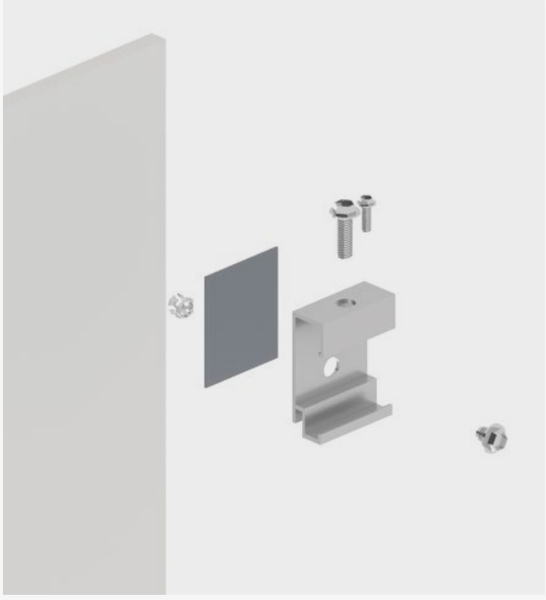

Vue arrière

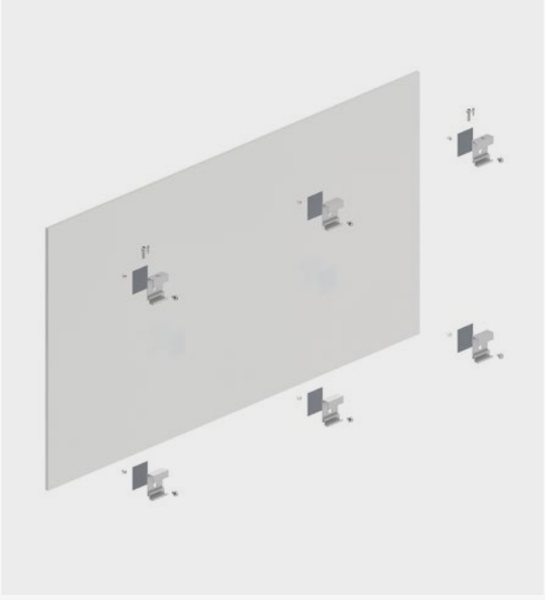

Cintre fixe

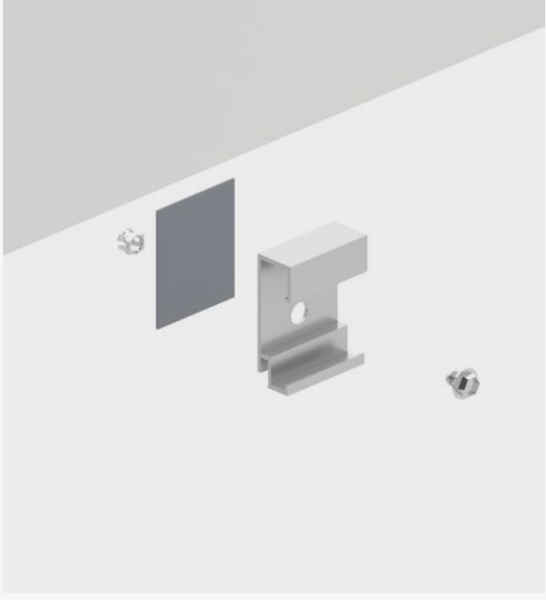

Joints

Structure secondaire et instructions générales d'assemblage

1. Disposez les profils horizontaux en nivelant et en marquant leur position sur la structure verticale précédemment installée.

2. Fixez les profils horizontaux aux profils verticaux dans des fentes horizontales à l'aide de vis autotaraudeuses.

   Pour contrôler la direction d'expansion du profil horizontal, utilisez un point fixe dans chaque profil et faites glisser les points pour le reste des fixations.

3. Insérez les ancrages sous-coupés dans les trous de forage du panneau arrière.

   La distribution minimale recommandée est de 4 ancrages par panneau. La distance minimale recommandée au périmètre se situe entre 5 et 20 cm.

4. Pré-assemblez les clips suspendus à la face arrière du panneau en les fixant dans les ancrages sous-coupés. Fixez les cintres réglables au niveau supérieur sur les angles, et le reste des cintres au reste des ancrages avec les vis et boulons correspondants.

5. Accrochez la pièce à l'aide de cintres assemblés en les accrochant et en les positionnant dans les profils horizontaux.

   Lors de l'installation des panneaux, il est recommandé de toujours suivre la même direction de bas en haut, pour un processus d'accrochage et de nivellement plus facile.

6. Ajustez la position finale et la largeur des joints à l'aide des vis de nivellement sur les cintres réglables de l'angle supérieur, et fixez l'un d'eux au profil horizontal du transporteur à l'aide d'une vis de blocage afin de contrôler la direction de l'expansion sans créer de tension (un point fixe par pièce) et pour éviter les mouvements de tranche.

   La charge morte du panneau est considérée comme étant prise en charge par ces deux ancrages supérieurs.

7. Le reste des cintres supporte la rétention des charges horizontales face à l'action du vent. Répétez le processus pour toutes les pièces de la façade.

   Ce système permet un remplacement facile des pièces en ôtant la pièce à remplacer et en accrochant la nouvelle pièce avec un joint approprié.

Fig. 1

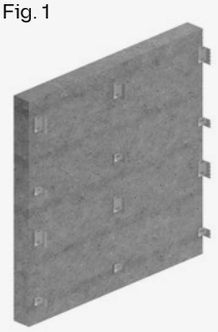

Fig. 2

Fig. 3

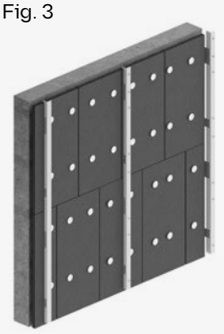

Fig. 4

Fig. 5

Fig. 6

Description du système DKT1

Système caché

Sous-structure de soutien composée de : supports métalliques réglables pour la correction des inégalités de niveau compatibles avec différents types de supports et pouvant inclure une isolation de rupture thermique ; profils métalliques verticaux des différentes sections en fonction de l'application requise ; profils métalliques horizontaux de type C-Carrier/Rail ; système d'ancrage caché au moyen de vis sous-coupées et de fixation par clip au panneau Dekton®.

Processus d'installation

Supports installés sur la surface pour être recouverts au moyen d'un système mécanique ou d'un soudage ; profils verticaux installés sur les supports à l'aide d'un système de régulation et de fixation, au moyen de vis spécifiques* ; profils horizontaux C-Carrier/Rail avec système de régulation et de fixation, installés au moyen de vis spécifiques* sur des profils verticaux ; Accessoire de type clip après attache à l'ancrage caché à l'arrière de la surface Dekton®, installé sur le profil C-Carrier/Rail avec un système de régulation et de fixation.

* Vis spécifiques selon le calcul structurel de chaque projet ou indiquées par le fournisseur de la sous-structure.

- **Fixations**: Ancrages et cintres sous-coupés sur profils horizontaux.
- **Profondeur de la perforation et de l'ancre sous-coupées** : à définir en fonction de l'épaisseur de Dekton et du calcul statique.

Ancrages sous-coupés recommandés

Keil
8 mm, Ancrage Keil 4 mm
12 mm, Ancrage Keil 8,5 mm
20 mm, Ancrage Keil 8,5 mm

Fischer
8 mm, FZPII 11x6 M6/T/10 PA
12 mm, FZPII 11x8 M6/T/12 PA
20 mm, FZPII 11x10 M6/T/9 PA

Autres ancrages
Veuillez contacter le service technique

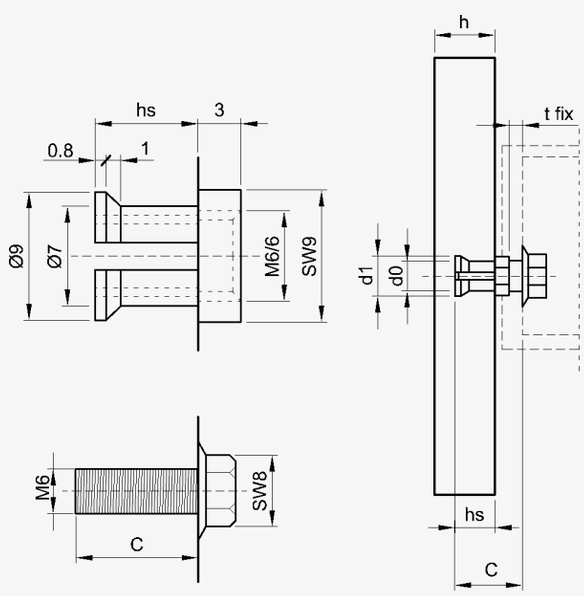

Ancrage KEIL KH sous-coupé.
Manchon d'ancrage et vis hexagonale (DKT1.1)

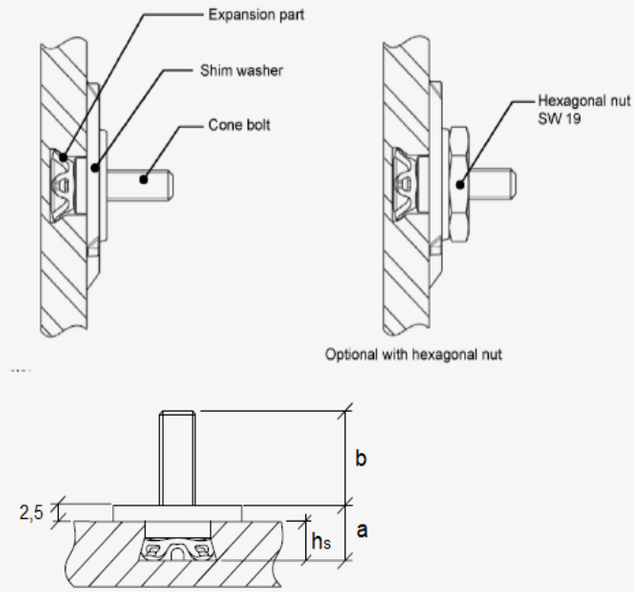

FISCHER FZP II
Ancrage sous-coupé (DKT1.2)

DKT1.1 KEIL. Coupe horizontale

Poteau Dekton

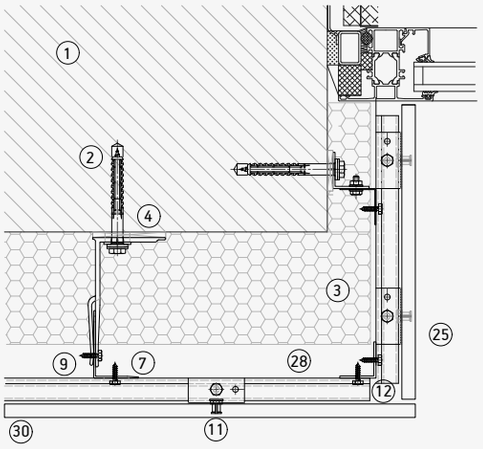

Poteau métallique

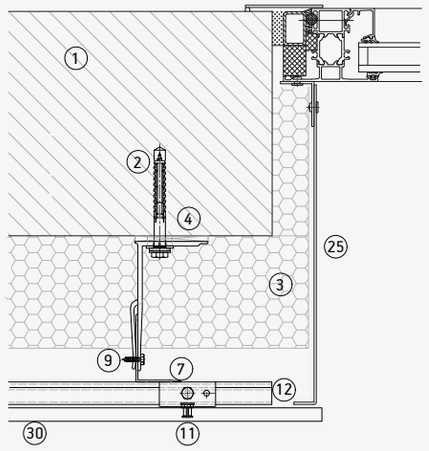

Joint vertical

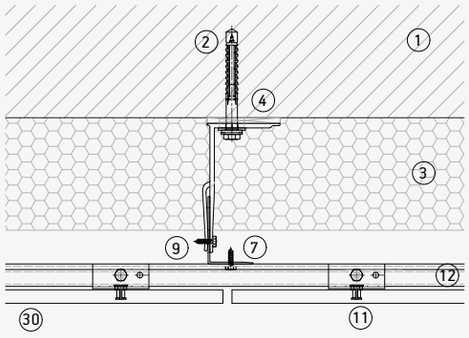

Joint d'expansion verticale

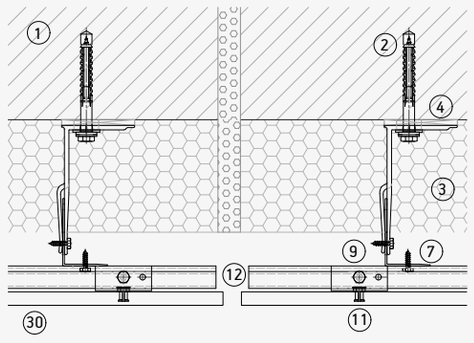

1. Mur de soutien
2. Support d'ancrage.
3. Isolation.
4. Couche isolante.
5. Support fixe.
6. Support réglable.
7. Profil L.
8. Profil T.
9. Vis autotaraudeuse
10. Rivet.
11. Ancrage sous-coupée.
12. Rail horizontal.
13. Cintre C.
14. Cintre C réglable.
15. Profil/clip de champ inférieur/supérieur.
16. Profil/clip de champ intermédiaire.
17. Pince visible bas/haut.
18. Pince visible intermédiaire.
19. Pince arrière intérieure
20. Profil arrière extérieur
21. Système de fixation chimique
22. Fixation de sécurité
23. Profil de ventilation
24. Linteau
25. Poteau
26. Appui de fenêtre
27. Adaptation supérieure
28. Profil d'angle
29. Adhésif de liaison
30. Dekton

DKT1.1 KEIL. Coupe verticale

Détail supérieur

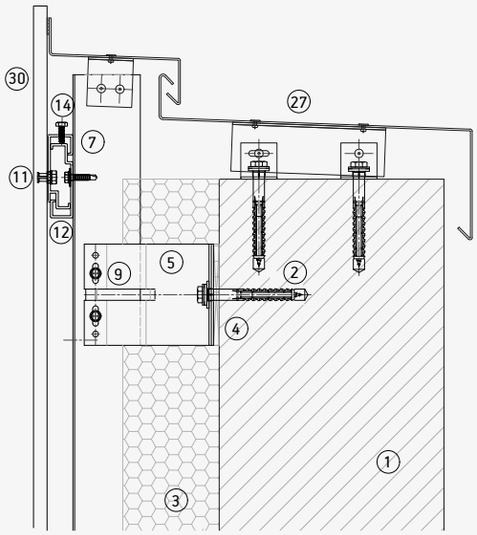

Joint horizontal

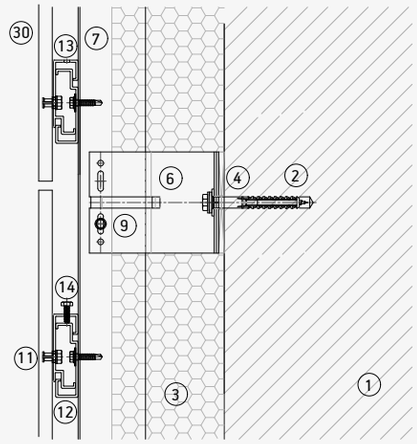

Détail inférieur

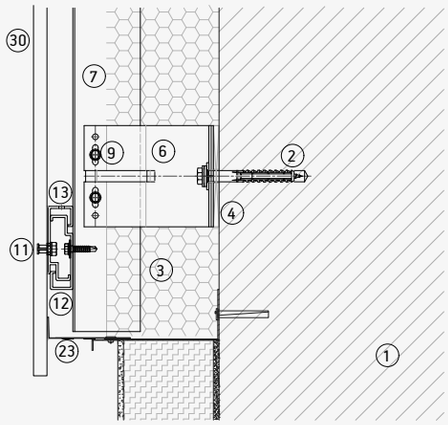

Joint entre les profils

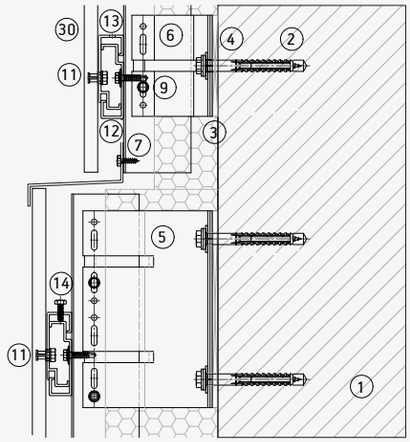

1. Mur de soutien
2. Support d'ancrage.
3. Isolation.
4. Couche isolante.
5. Support fixe.
6. Support réglable.
7. Profil L.
8. Profil T.
9. Vis autotaraudeuse
10. Rivet.
11. Ancrage sous-coupée.
12. Rail horizontal.
13. Cintre C.
14. Cintre C réglable.
15. Profil/clip de champ inférieur/supérieur.
16. Profil/clip de champ intermédiaire.
17. Pince visible bas/haut.
18. Pince visible intermédiaire.
19. Pince arrière intérieure
20. Profil arrière extérieur
21. Système de fixation chimique
22. Fixation de sécurité
23. Profil de ventilation
24. Linteau
25. Poteau
26. Appui de fenêtre
27. Adaptation supérieure
28. Profil d'angle
29. Adhésif de liaison
30. Dekton

DKT1.2 FISCHER. Coupe horizontale

Angle externe biseauté

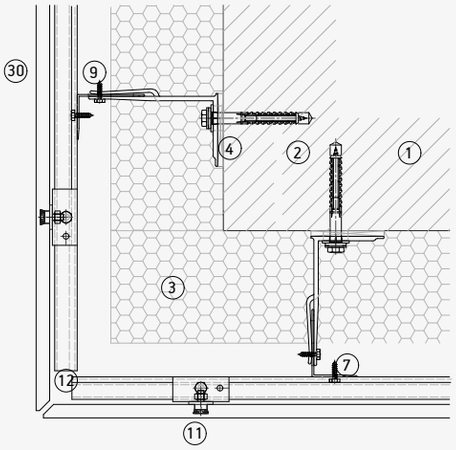

Angle interne

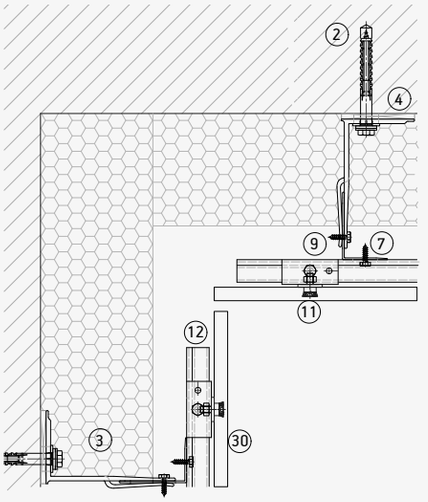

Joint vertical

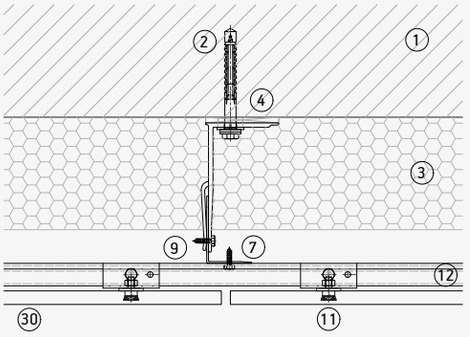

Joint d'expansion verticale

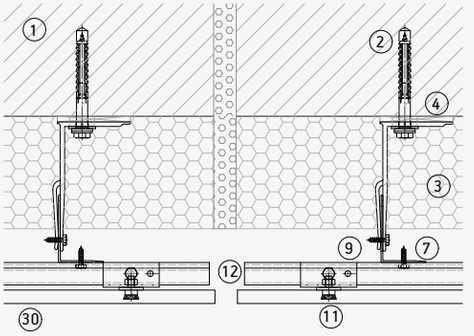

1. Mur de soutien
2. Support d'ancrage.
3. Isolation.
4. Couche isolante.
5. Support fixe.
6. Support réglable.
7. Profil L.
8. Profil T.
9. Vis autotaraudeuse
10. Rivet.
11. Ancrage sous-coupée.
12. Rail horizontal.
13. Cintre C.
14. Cintre C réglable.
15. Profil/clip de champ inférieur/supérieur.
16. Profil/clip de champ intermédiaire.
17. Pince visible bas/haut.
18. Pince visible intermédiaire.
19. Pince arrière intérieure
20. Profil arrière extérieur
21. Système de fixation chimique
22. Fixation de sécurité
23. Profil de ventilation
24. Linteau
25. Poteau
26. Appui de fenêtre
27. Adaptation supérieure
28. Profil d'angle
29. Adhésif de liaison
30. Dekton

DKT1.2 FISCHER. Coupe verticale

Détail supérieur

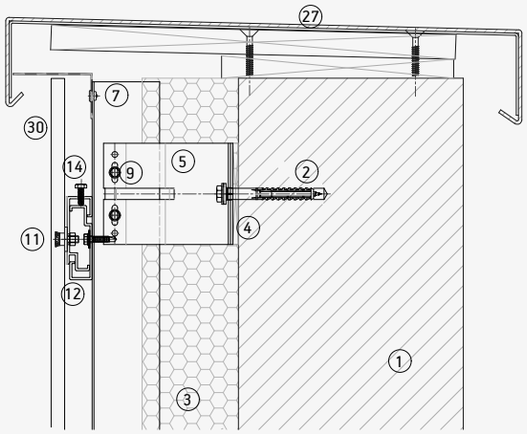

Détail inférieur

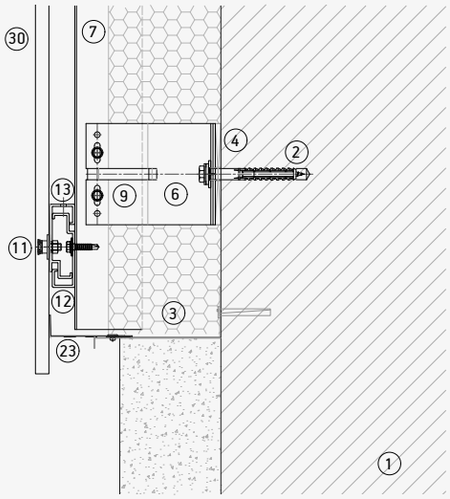

Joint horizontal

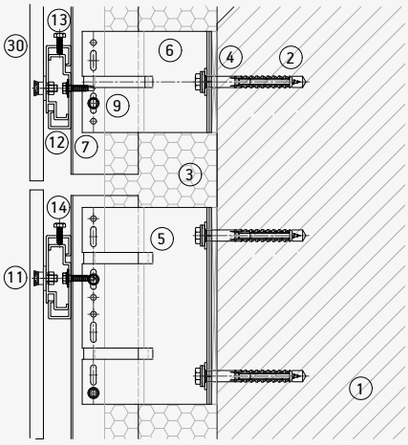

Joint optionnel entre profils

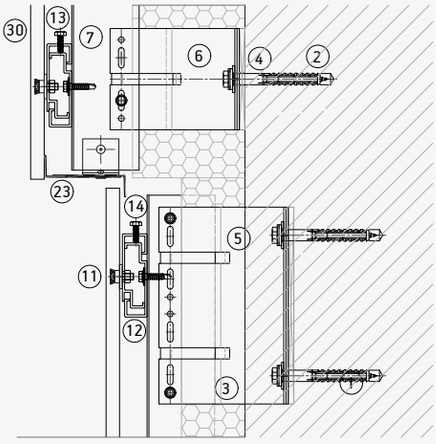

1. Mur de soutien
2. Support d'ancrage.
3. Isolation.
4. Couche isolante.
5. Support fixe.
6. Support réglable.
7. Profil L.
8. Profil T.
9. Vis autotaraudeuse
10. Rivet.
11. Ancrage sous-coupée.
12. Rail horizontal.
13. Cintre C.
14. Cintre C réglable.
15. Profil/clip de champ inférieur/supérieur.
16. Profil/clip de champ intermédiaire.
17. Pince visible bas/haut.
18. Pince visible intermédiaire.
19. Pince arrière intérieure
20. Profil arrière extérieur
21. Système de fixation chimique
22. Fixation de sécurité
23. Profil de ventilation
24. Linteau
25. Poteau
26. Appui de fenêtre
27. Adaptation supérieure
28. Profil d'angle
29. Adhésif de liaison
30. Dekton

Système DKT1

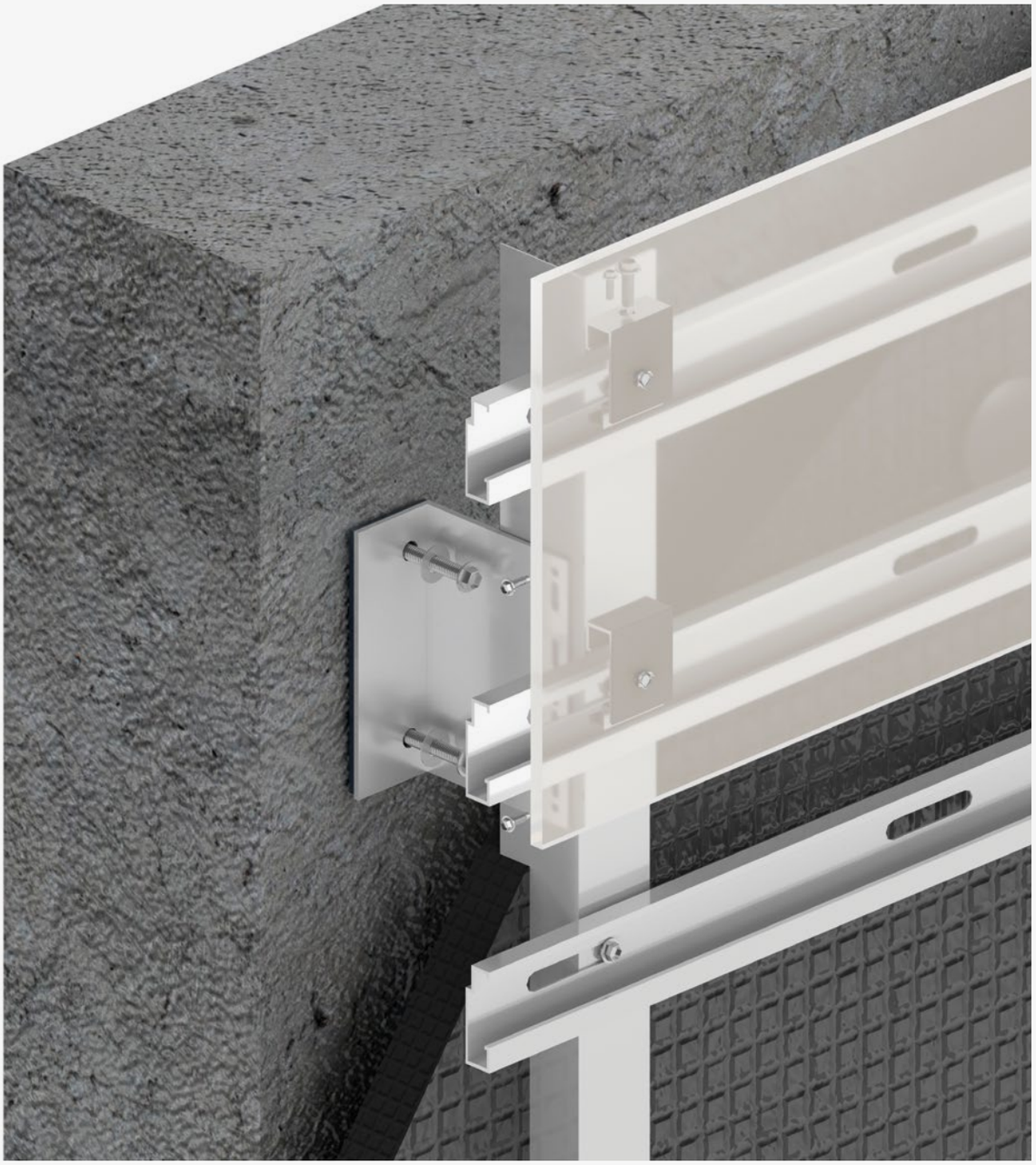

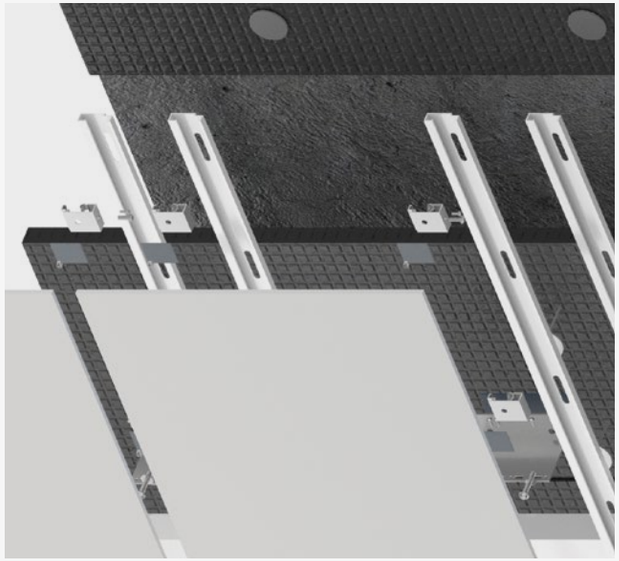

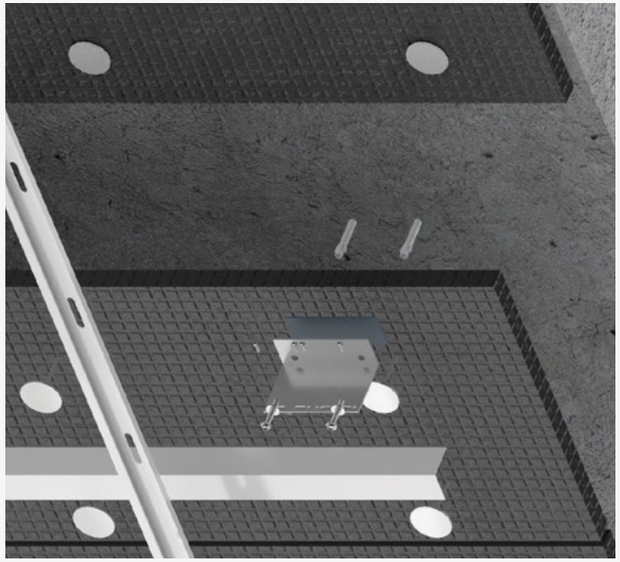

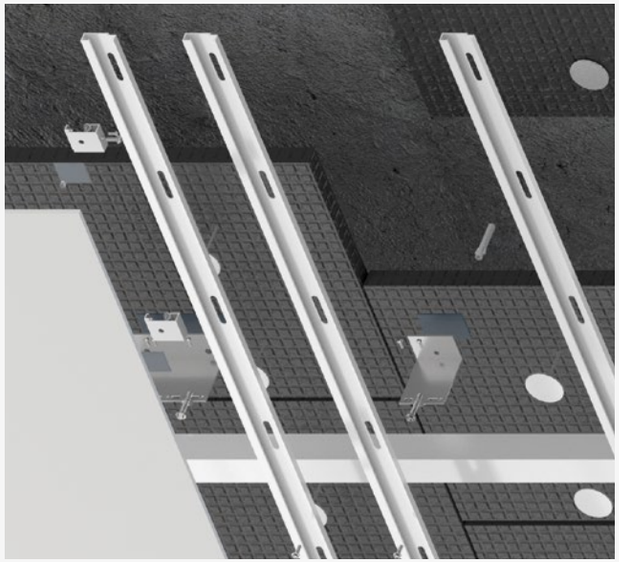

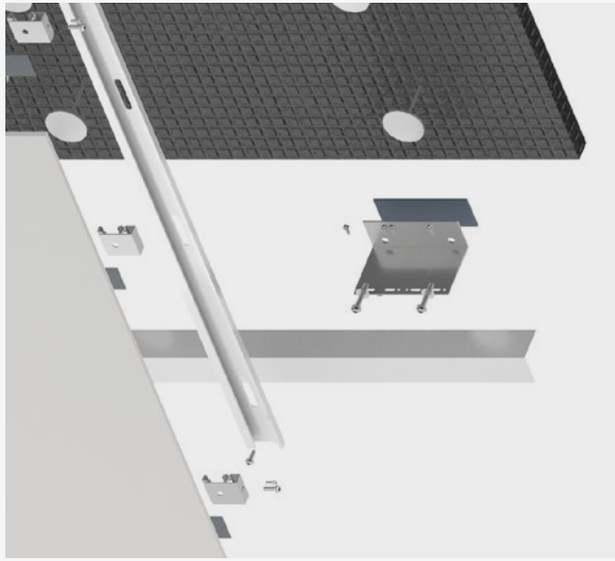

DKT1 Calculs statiques

Schémas et données à définir avec le logiciel SDP

Panneaux en disposition horizontale ou verticale. Les charges de vent maximales indiquées dans les configurations suivantes dépendent de l'espacement de la grille et de la distance entre les trous de forage et les champs.

Ces configurations ont été calculées en tenant compte d'une distance de fixation aux champs de 200 mm. Pour d'autres distances et configurations, veuillez contacter notre département technique.

Les tableaux et diagrammes présentés sont basés sur le logiciel de calcul Dekton et se réfèrent uniquement à Dekton®. Ils ne peuvent pas être considérés comme des données définitives pour installation sur place et il est nécessaire pour un technicien qualifié de réaliser un calcul spécifique du projet pour l'ensemble du système de façade, y compris les ancrages de support, supports, profils, vis et Dekton® fixation d'éléments à la façade.

Comment utiliser les configurations de référence :

- Déterminez la charge au vent de la conception en KN/m².
- Choisissez le tableau en fonction du système de fixation et de l'épaisseur de Dekton.
- Sélectionnez la charge au vent de conception la plus proche. La charge au vent choisie ne doit pas être inférieure aux besoins réels.
- Sélectionnez une configuration de référence présentant un espacement maximal entre les fixations.

DKT1.1 KEIL

Dekton 8 mm - Keil 4 mm de profondeur

	Configuration complète de la tranche			
Conception de la charge au vent en kN/m²	Horizontal	Espacement de la grille (mm)	Vertical	Espacement de la grille (mm)
0,5	H1	H 933 × V 1 040	V1	H 1040 × V 933
1	H2	H 700 × V 520	V2	H 520 × V 700
1	H3	H 560 × V 520	V3	H 520 × V 560
2	H4	H 467 × V 347	V4	H 347 × V 467

Dekton 12 mm - Keil 8,5 mm de profondeur

	Configuration complète de la tranche			
Conception de la charge au vent en kN/m²	Horizontal	Espacement de la grille (mm)	Vertical	Espacement de la grille (mm)
1,5	H1	H 933 × V 1 040	V1	H 1040 × V 933
3	H2	H 700 × V 520	V2	H 520 × V 700
3,5	H3	H 560 × V 520	V3	H 520 × V 560
5,5	H4	H 467 × V 347	V4	H 347 × V 467

DKT1.2 FISCHER

Dekton 12 mm - Fisher FZP II 8 mm profondeur

	Configuration complète de la tranche			
Conception de la charge au vent en kN/m²	Horizontal	Espacement de la grille (mm)	Vertical	Espacement de la grille (mm)
1,5	H1	H 933 × V 1 040	V1	H 1040 × V 933
3	H2	H 700 × V 520	V2	H 520 × V 700
3,5	H3	H 560 × V 520	V3	H 520 × V 560
5,5	H4	H 467 × V 347	V4	H 347 × V 467

DKT1.1 KEIL. Design

Les charges au vent de la conception qui sont comparées aux charges de référence fournies dans le présent document doivent comporter des facteurs sur la charge au vent appliqués aux valeurs caractéristiques selon les normes et règlements applicables.

La conception des charges éoliennes et les distances de fixation doivent être calculées selon ces normes, règlements et certificats locaux applicables, avec d'autres essais si nécessaire.

Cosentino ne fournit pas de calculs statiques pour les projets.

Cosentino n'acceptera aucune responsabilité pour tout dommage direct ou indirect résultant d'erreurs, d'omissions ou de calculs inexacts résultant des calculs statiques du projet.

8 mm - KEIL 4 mm Profondeur
CONFIGURATION HORIZONTALE

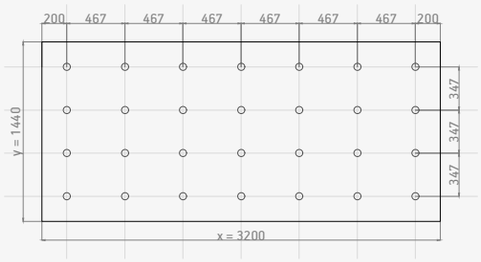

H4. Max. Charge au vent de conception : 2 kN/m²

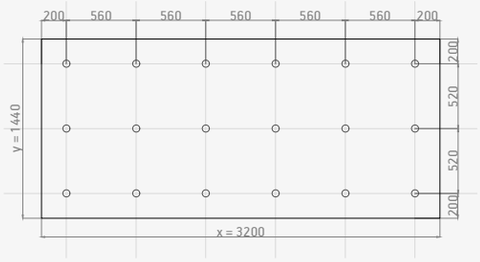

H3. Max. Charge au vent de conception : 1 kN/m²

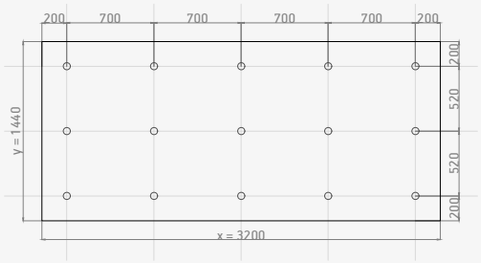

Max. Charge au vent de conception : 1 kN/m²

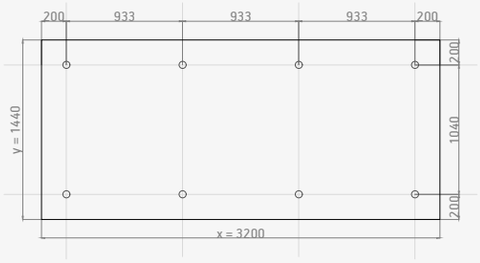

H1. Max. Charge au vent de conception : 0,5 kN/m²

CONFIGURATION VERTICALE

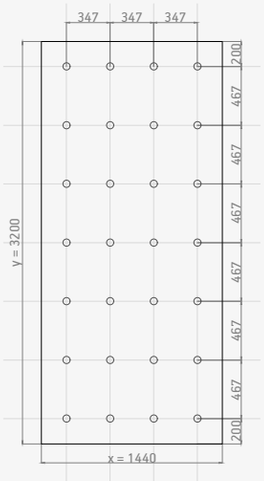

V4. Max. Charge au vent de conception : 2 kN/m²

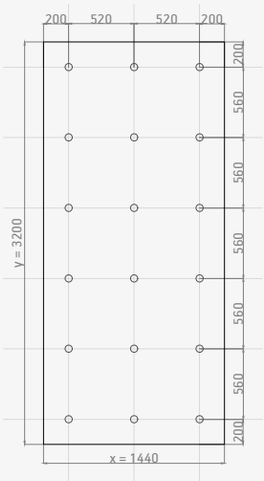

V3. Max. Charge au vent de conception : 1 kN/m²

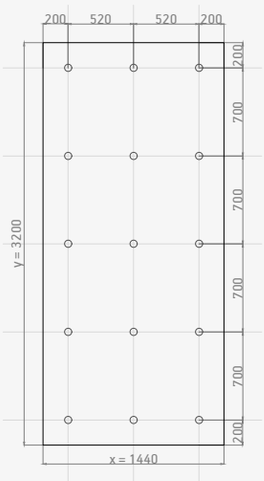

V2. Max. Charge au vent de conception : 1 kN/m²

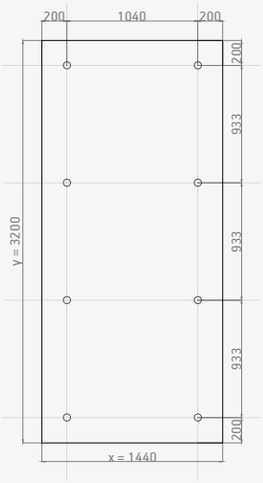

V1. Max. Charge au vent de conception : 0,5 kN/m²

DKT1.1 KEIL. Design

Les charges au vent de la conception qui sont comparées aux charges de référence fournies dans le présent document doivent comporter des facteurs sur la charge au vent appliqués aux valeurs caractéristiques selon les normes et règlements applicables.

La conception des charges éoliennes et les distances de fixation doivent être calculées selon ces normes, règlements et certificats locaux applicables, avec d'autres essais si nécessaire.

Cosentino ne fournit pas de calculs statiques pour les projets.

Cosentino n'acceptera aucune responsabilité pour tout dommage direct ou indirect résultant d'erreurs, d'omissions ou de calculs inexacts résultant des calculs statiques du projet.

12 mm - KEIL 8,5 mm Profondeur
CONFIGURATION HORIZONTALE

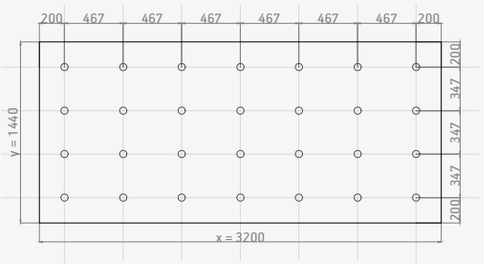

H4. Max. Charge au vent de conception : 5,5 kN/m²

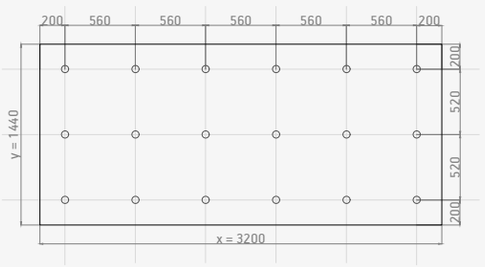

H3. Max. Charge au vent de conception : 3,5 kN/m²

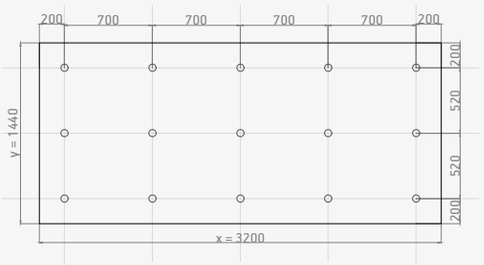

H2. Max. Charge au vent de conception : 3,0 kN/m²

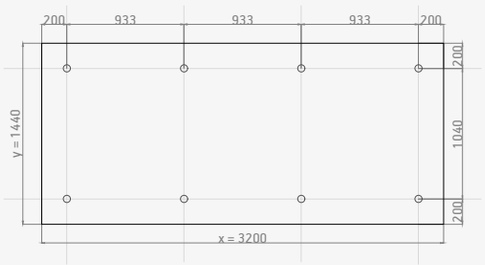

H1. Max. Charge au vent de conception : 1,5 kN/m²

CONFIGURATION VERTICALE

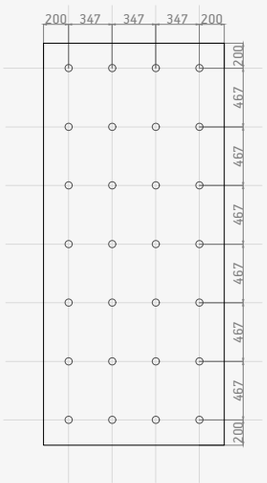

V4. Max. Charge au vent de conception : 5,5 kN/m²

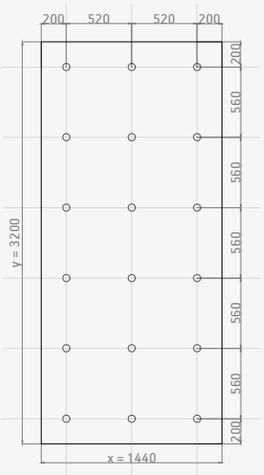

V3. Max. Charge au vent de conception : 3,5 kN/m²

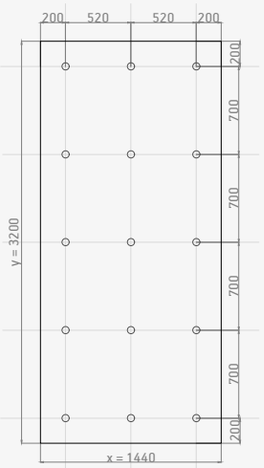

V2. Max. Charge au vent de conception : 3,0 kN/m²

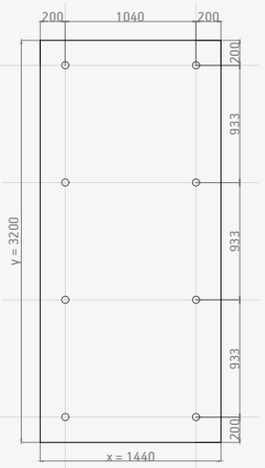

V1. Max. Charge au vent de conception : 1,5 kN/m²

DKT1.2 FISCHER. Design

Les charges au vent de la conception qui sont comparées aux charges de référence fournies dans le présent document doivent comporter des facteurs sur la charge au vent appliqués aux valeurs caractéristiques selon les normes et règlements applicables.

La conception des charges éoliennes et les distances de fixation doivent être calculées selon ces normes, règlements et certificats locaux applicables, avec d'autres essais si nécessaire.

Cosentino ne fournit pas de calculs statiques pour les projets.

Cosentino n'acceptera aucune responsabilité pour tout dommage direct ou indirect résultant d'erreurs, d'omissions ou de calculs inexacts résultant des calculs statiques du projet.

12 mm - PROFONDEUR FISCHER 8 mm
CONFIGURATION HORIZONTALE

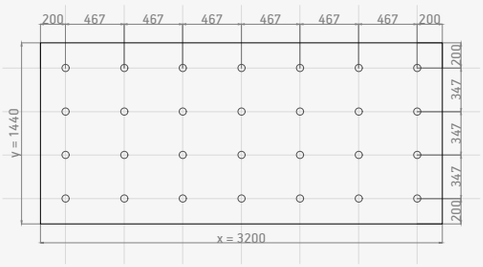

H4. Max. Charge au vent de conception : 5,5 kN/m²

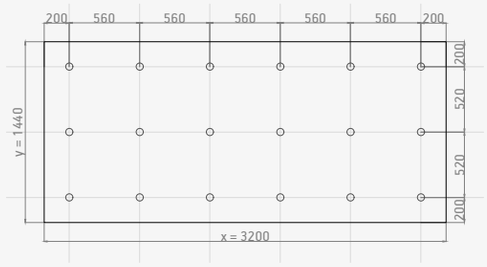

H3. Max. Charge au vent de conception : 3,5 kN/m²

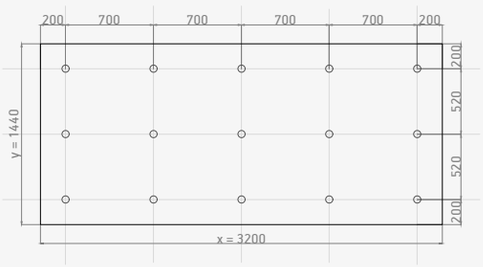

H2. Max. Charge au vent de conception : 3,0 kN/m²

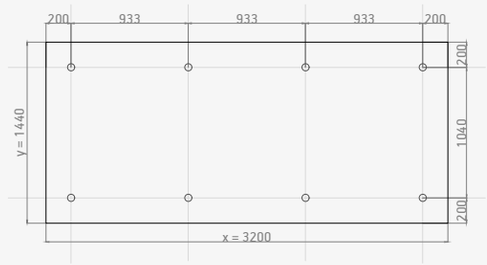

H1. Max. Charge au vent de conception : 1,5 kN/m²

CONFIGURATION VERTICALE

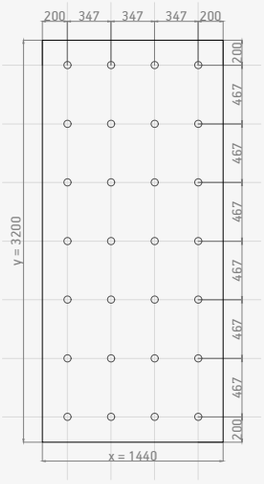

V4. Max. Charge au vent de conception : 5,5 kN/m²

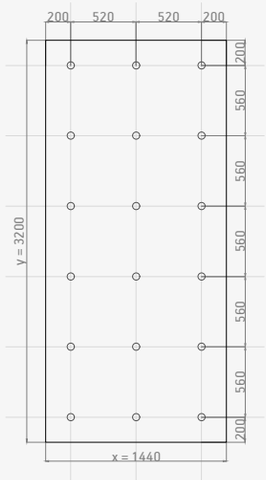

V3. Max. Charge au vent de conception : 3,5 kN/m²

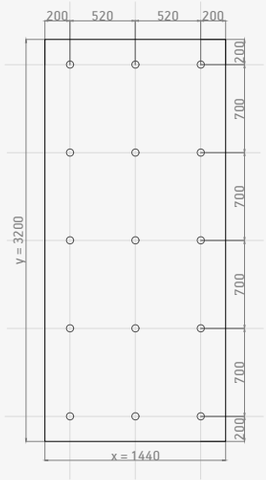

V2. Max. Charge au vent de conception : 3,0 kN/m²

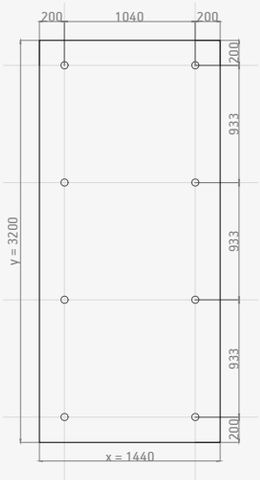

V1. Max. Charge au vent de conception : 1,5 kN/m²

ÉTUDE DE CAS

Cap Ferrat par Juan Carlos Di Filippo

Rio de Janeiro, Brésil

Matériau

3 800 m² de Dekton®

Système de façade

DKT1

Épaisseur

12 mm

Pour la rénovation de la façade de l'emblématique immeuble Cap Ferrat, 3 800 m² de la surface Dekton® by Cosentino ultra-compacte ont été utilisés.

Cap Ferrat est un immeuble résidentiel emblématique situé sur l'avenue Vieria Souto d'Ipanema à Rio de Janeiro. Construit en 1976, ce bâtiment emblématique du quartier Ipanema bénéficie d'une superficie de 2 000 m² et s'élève sur 20 étages d'appartements, duplex, garages, et parties communes.

Un projet de rénovation des balcons de la tour a été réalisé entre 2013 et 2016, 40 ans après sa construction. L'état des balcons s'était détérioré à cause de la corrosion galvanique des rambardes en aluminium, entraînant le craquèlement du revêtement d'origine en granit des poutres de pourtour de six balcons de la tour.

Après avoir étudié les comportements de différents matériaux, le cabinet d'architecture en charge du projet, Di Filippo Arquitectura, a considéré que Dekton® remplissait l'ensemble des critères essentiels aux travaux de rénovation.

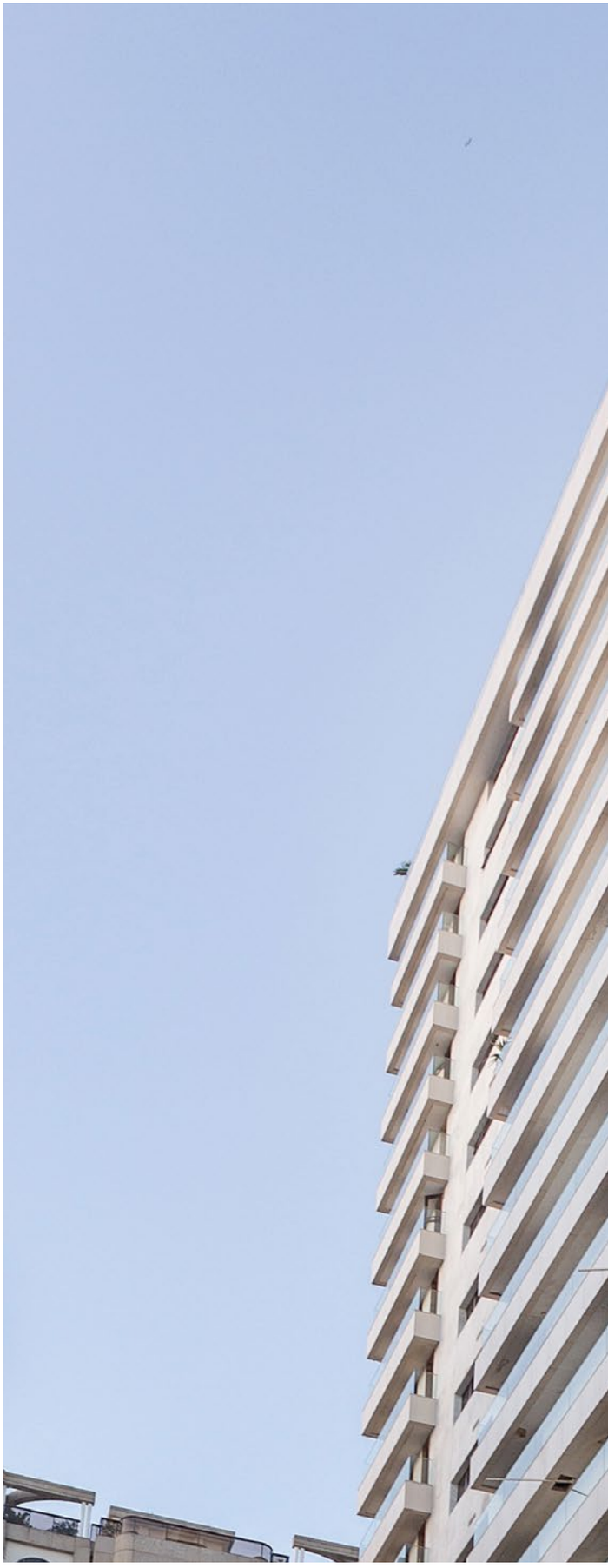

L'équipe de travail fut confrontée à un défi de taille : trouver un nouveau revêtement qui pourrait être appliqué sur l'original et supposerait une charge maximale de 90 kilogrammes par mètre carré. De plus, en raison de la proximité de la mer, le matériau choisi devait être en harmonie avec l'esthétique extérieure dans une tonalité subtile qui s'intègre à l'environnement, tout en ayant des propriétés mécaniques en mesure de résister aux dommages environnementaux communs à ce genre d'endroits.

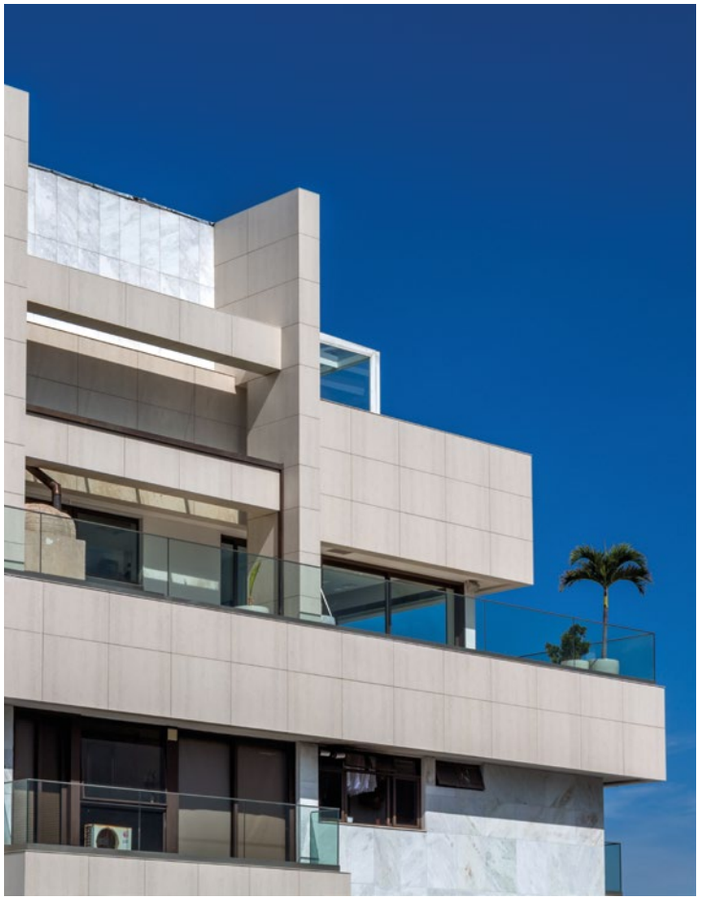

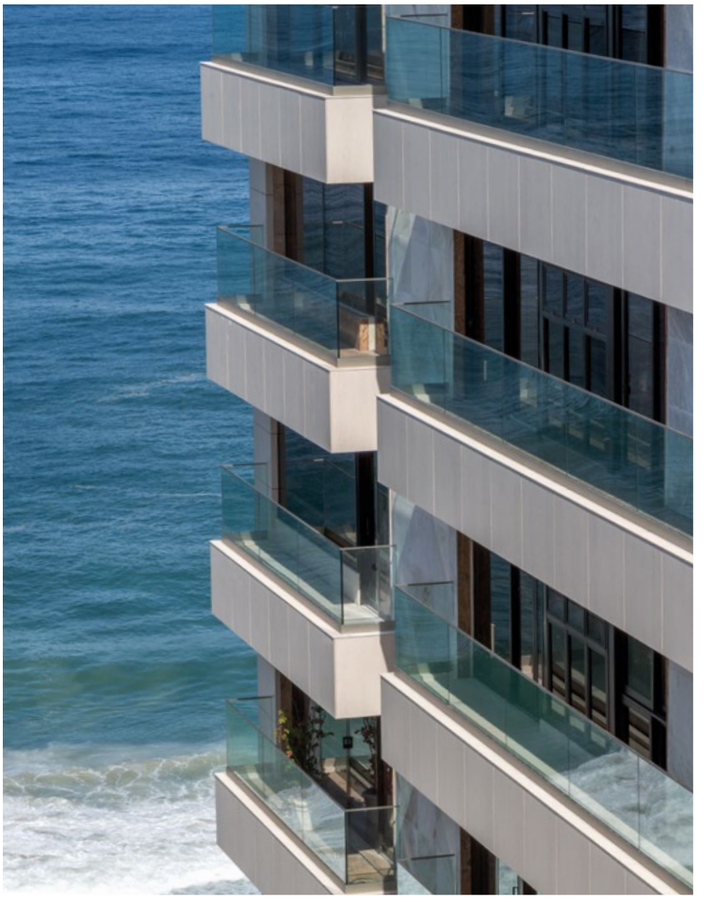

Di Filippo Arquitectura a choisi Dekton® by Cosentino pour la façade pour plusieurs raisons : il représentait uniquement 50 % de la charge autorisée pour le matériau, sa production en tranches grand format sur mesure (3,2 m x 1,44 m), la découpe précise des pièces, sa performance optimale contre l'érosion du sable et de l'eau salée provenant de la plage et ses nombreuses autres qualités comme sa résistance importante aux rayons UV, la stabilité de sa couleur et sa forte résistance aux taches.

« Lorsque nous avons décidé de conserver l'habillage existant, nous avons été confrontés à la nécessité de choisir un matériau avec des caractéristiques très spéciales : il devait présenter une faible porosité pour résister aux conditions d'un environnement côtier, être léger mais disponible dans de grandes dimensions et on devait pouvoir l'installer à l'aide d'un système de fixations en acier inoxydable.

Enfin et surtout, nous avions besoin d'un matériau présentant un faible taux d'absorption de la radiation solaire pour répondre aux caractéristiques du lieu. Il devait également être disponible dans une couleur rappelant le sable local, l'immeuble Cap Ferrat se trouvant en face de la plage d'Ipanema.

Après avoir étudié différents matériaux, nous avons choisi la surface ultracompacte Dekton® by Cosentino. Ce produit répondait à toutes les exigences du projet. »

Architecte : Juan Carlos Di Filippo.

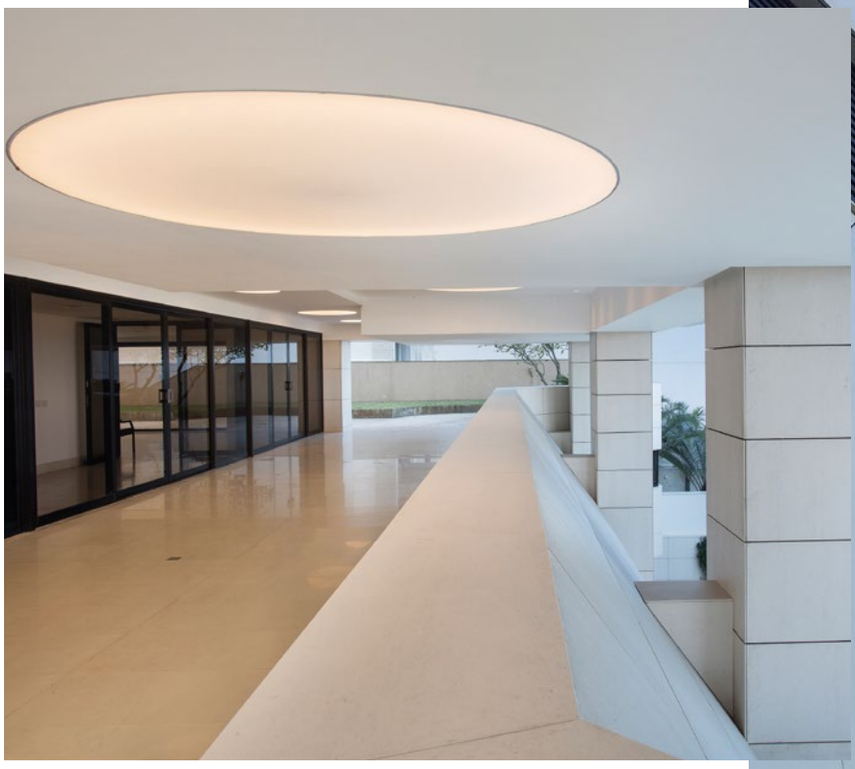

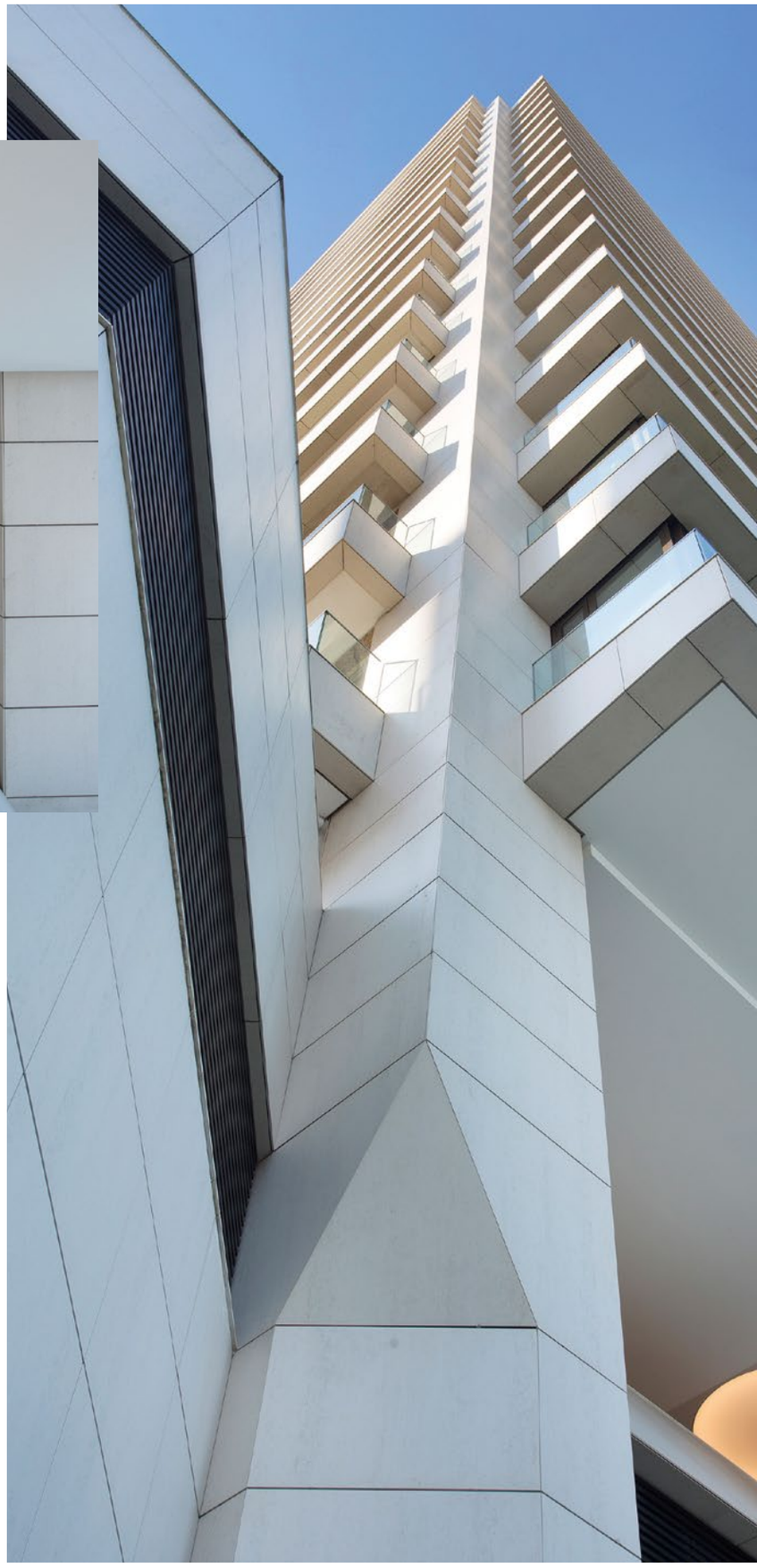

La découpe des pièces de 12 mm d'épaisseur, prenant en compte leur nombre, leurs dimensions et l'emplacement précis des trous, a été réalisée à l'usine de Cosentino située à Cantoria, dans la province espagnole d'Almería, avant d'être expédiées au Brésil. Les perforations ont été obtenues grâce à une technique de fixation novatrice conçue pour le projet par la société GMM Anchor Systems, en étroite collaboration avec le service technique de Cosentino.
Le système d'ancrage Keil a été fourni par Cosentino. Le reste des pièces et accessoires en métal ont été fabriqués par GMM.

Le coloris Danae de Dekton®,dans les tons crème, a été sélectionné pour revêtir la façade grâce à son élégance et en raison de sa couleur proche de celle du sable.

Détails du projet

Nom : Immeuble Cap Ferrat
Adresse/lieu : Av. Vieira Souto, 564 –
Ipanema, Rio de Janeiro, Brésil
Dates du projet : 2013-2016
Durée des travaux : 12 mois
Cabinet d'architectes/architectes : Di Filippo Arquitectura, Juan Carlos
Di Filippo Architect - Université nationale de Rosario-Argentina
Collaborateurs : Gabriela de Lana, Carolina
Luz, Renata Martinho Marina Accioly
Société de construction/installation de l'habillage : Gmm-Anchor
Systems, Sa Martins Puertas de Correr, Q-Railing Barandas

Matériaux Cosentino :

Application : Façade
Matériau : Dekton® by Cosentino
Couleur : Danae
Épaisseur : 12 mm
Quantité : 3 800 m²
Format : Découpe sur mesure
Système d'installation : Insert métallique, goupille Keil

ÉTUDE DE CAS

MK8
Kap West

Munich, Allemagne

Matériau

13 000 m² de Dekton® Keon

Système de façade

DKT1

Épaisseur

12 mm

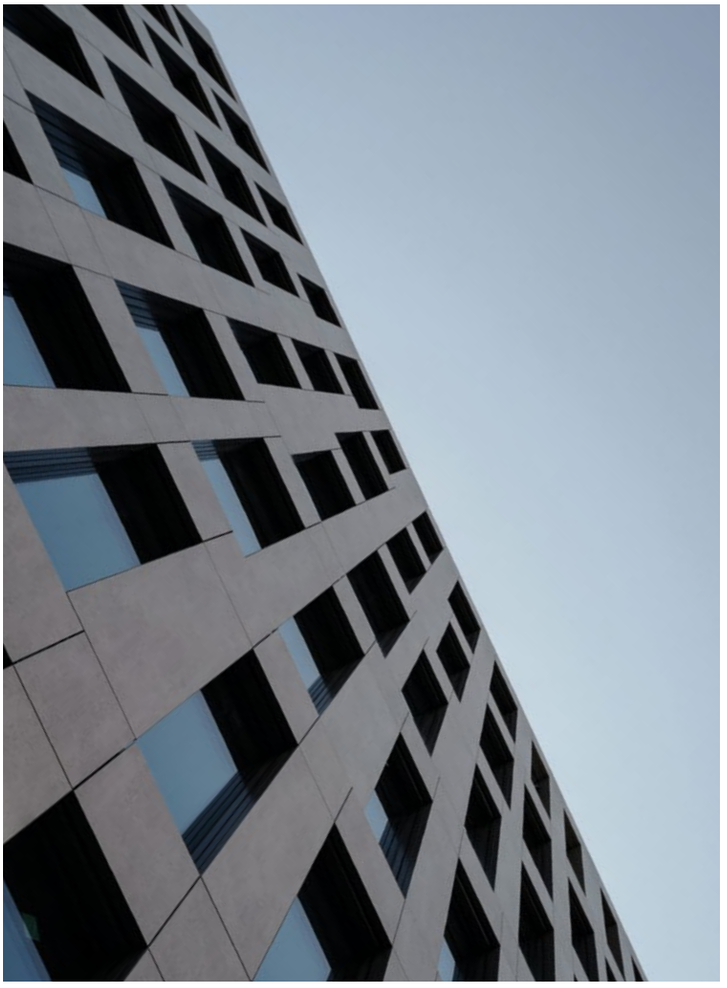

ÉTUDE DE CAS

Conception d'une Concession Porsche

Illinois, États-Unis

Matériau

Dekton® Format Domoos 320 cm × 144 cm
2 000 m² Dekton® Sirocco

Système d'installation

DKT1

Épaisseur

12 mm

PORSCHE DESIGN

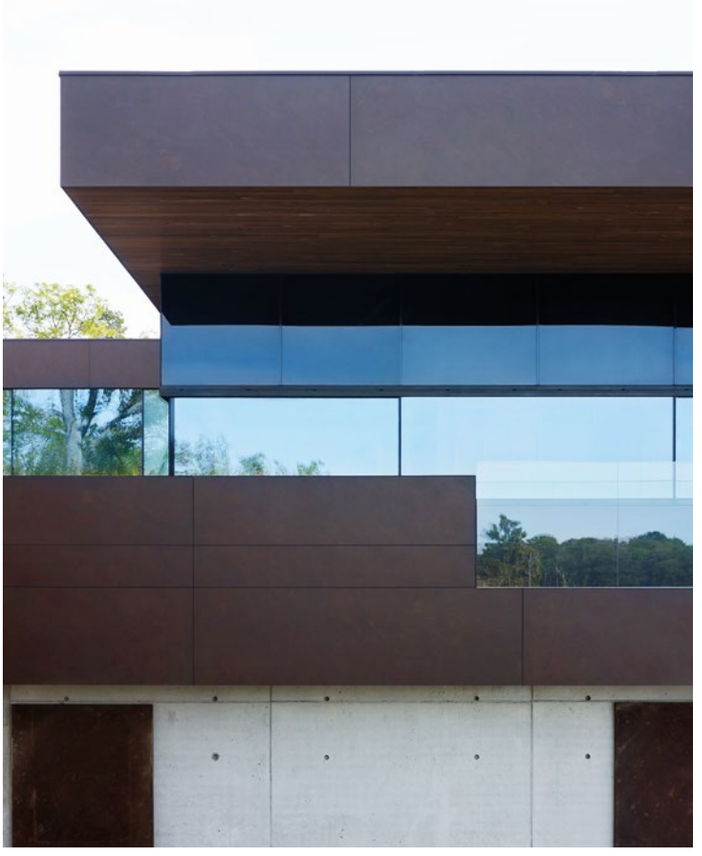

ÉTUDE DE CAS

Maison individuelle Skallan

Suède

Matériau

500 m² de Dekton® Kadum

Système de façade

DKT1

Épaisseur

12 mm

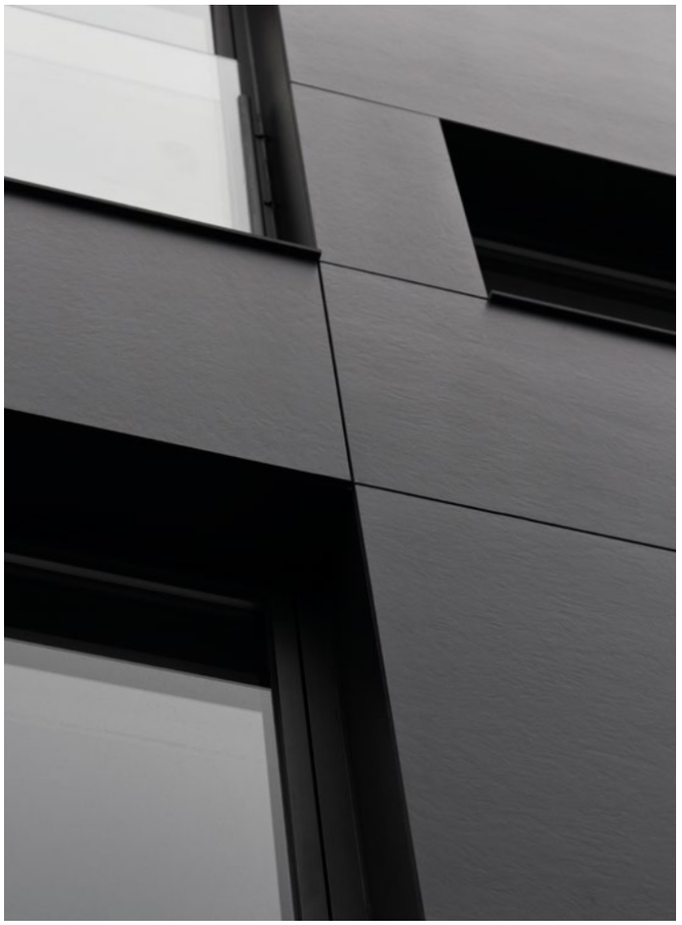

ÉTUDE DE CAS

Cerceda Strow Building

A Coruña, Espagne

Matériau

105 m² de Dekton® Sirius

Système de façade

DKT1

Épaisseur

12 mm

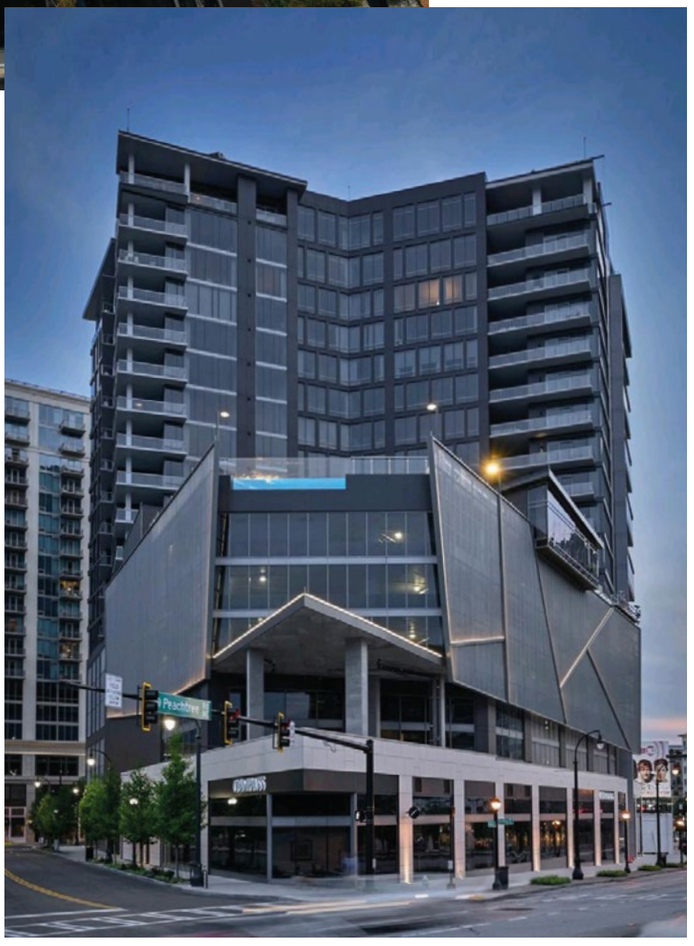

ÉTUDE DE CAS

The Charles Building

Atlanta, États-Unis d'Amérique

Matériau

1 200 m² Dekton® Domoos et Dekton® Danae

Système de façade

DKT1 et DKT2

Épaisseur

12 et 20 mm

NOW CLOSING

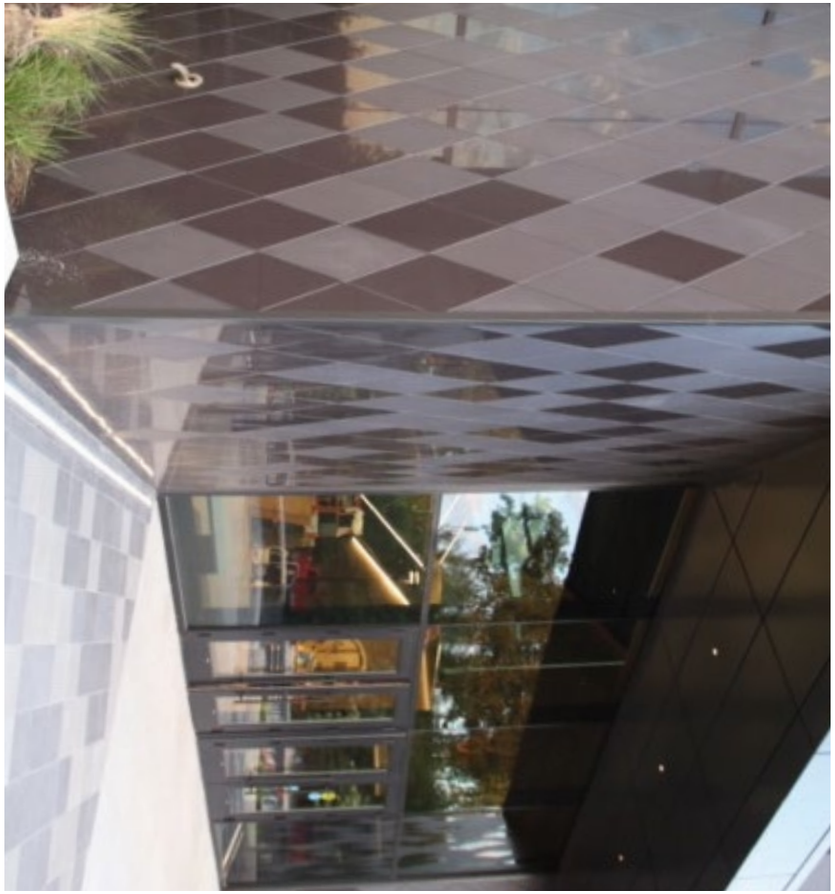

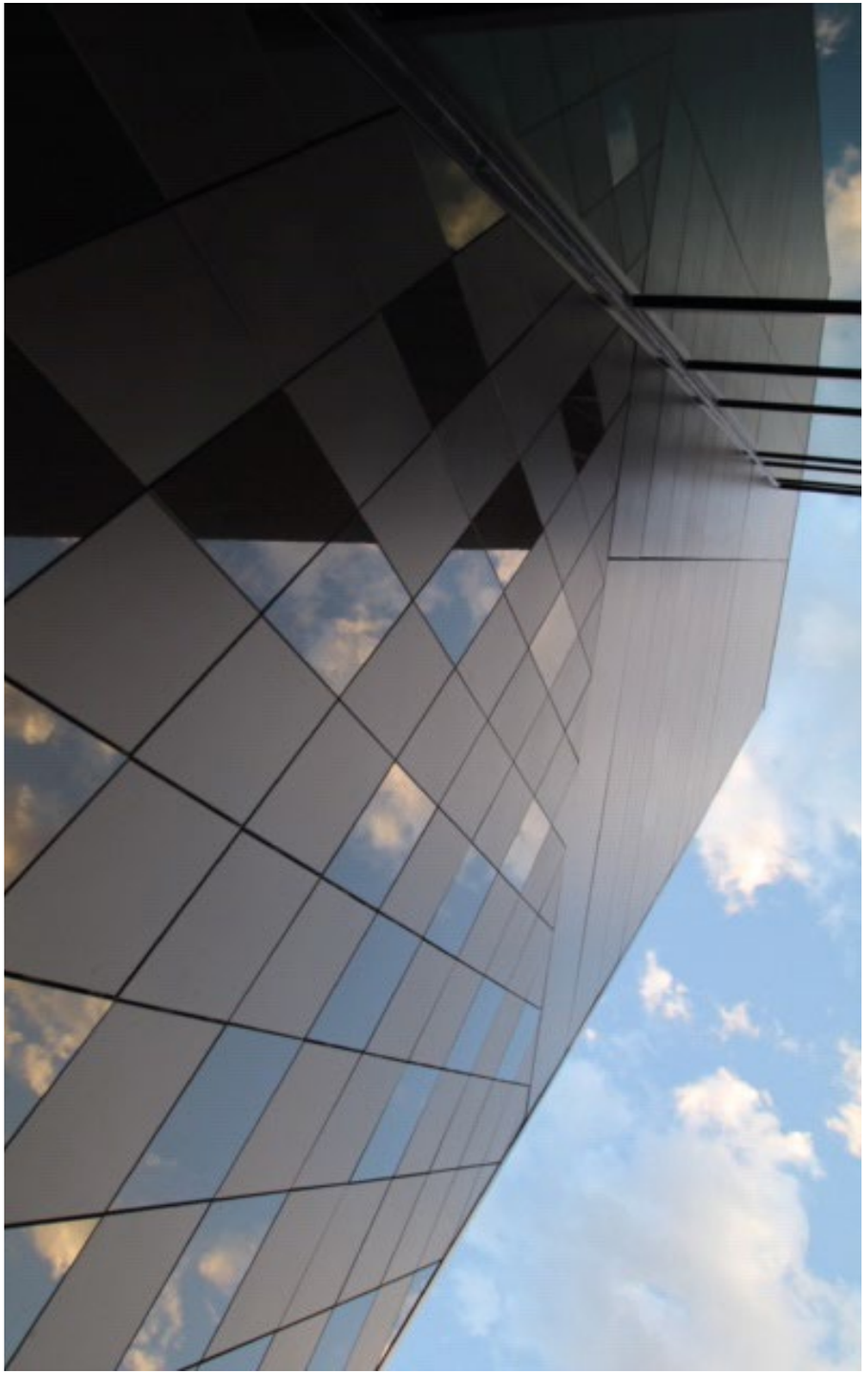

ÉTUDE DE CAS

Stade de l'Université du Missouri

Missouri, États-Unis

Matériau

524 m² Dekton® Domoos et Dekton® Spectra

Système de façade

DKT1 et DKT2

Épaisseur

12 et 20 mm

Valdebebas Building, Madrid, Espagne

DKT2

DK T2

Système de rainures continues sur champ

Projets à hiérarchie horizontale. Certains designs cherchent à obtenir un cadre linéaire très marqué, du volume spatial à la dimension des détails de construction. Se servir de l'assemblage comme d'un outil de design peut dans ces cas s'avérer un allié pour réaliser ce concept linéaire. Ce système DKT2 comprend un profil horizontal qui soutient la façade de façon continue, grâce à une rainure s'étendant sur toute basé sur une rainure qui s'étend sur l'ensemble de la longueur de la pièce.

Cette solution crée une chambre ventilée pratiquement hermétique, grâce à la continuité du profil de soutien lui-même. Une rainure d'une profondeur minimale de 3-4 mm et d'une profondeur d'un maximum de 10 mm est nécessaire pour cacher le profil sur sa longueur qui est ancré sur les montants de la sous-structure.

Cette solution crée une chambre ventilée pratiquement hermétique, grâce à la continuité du profil de soutien lui-même. Dekton® est certifié pour les façades ventilées conformément à ETA 14/0413 et BBA 16/5346 pour les épaisseurs de 12 mm et de 20 mm mais peut être aussi utilisé avec 30 mm d'épaisseur.

Fixation mécanique dissimulée avec profil métallique sur la rainure continue du bord de la pièce.

SYSTÈME DKT2 | DIAGRAMME

DKT2 - Diagramme

Détail du système

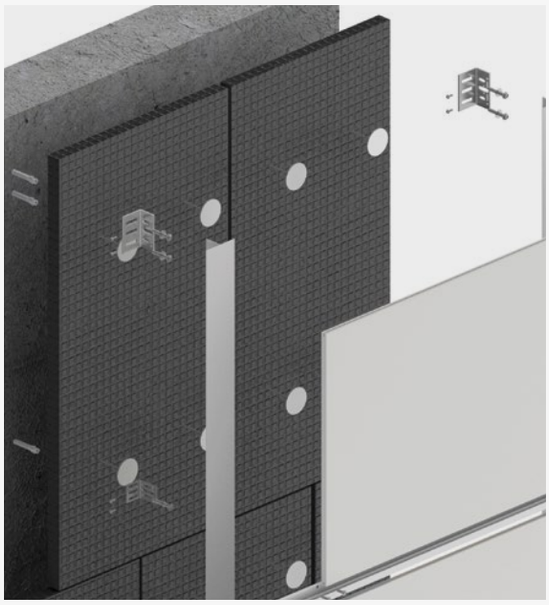

Détail de profil moyen

Profil inférieur

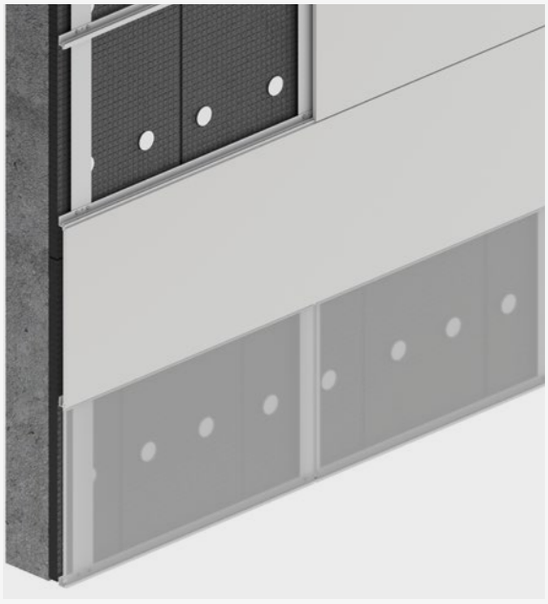

Détail de profil inférieur

Note : Les configurations de fixation suivantes reposent uniquement sur la résistance des matériaux Dekton; le nombre et les dimensions des pinces ou des profils nécessaires doivent être définis par le fournisseur du système.

DKT2 Structure

DKT2 - Structure

Structure secondaire et instructions générales d'assemblage

1. Définissez la disposition des profils horizontaux sur la sous-structure verticale.

2. Percez le profil vertical pour fixer les rails horizontaux de bas en haut sur la façade de sorte que la tranche au champ rainuré Dekton® puisse y être installée.

3. Placez le rail horizontal sur une seule pièce, insérez à l'intérieur les rainures additionnelles. Assurez le niveau et fixez-le aux profils verticaux.

4. Installez le reste des pièces de la rangée, à l'aide d'espaceurs pour atteindre l'espace désiré pour les articulations verticales.

5. Pour certains systèmes, le processus d'installation peut nécessiter l'installation en premier lieu des profils horizontaux inférieurs et supérieurs. Si tel est le cas, insérez les pièces Dekton® dans la rainure supérieure d'abord, puis dans le profil inférieur.

6. Répétez le processus pour toutes les lignes jusqu'au sommet, en installant un profil final sur les pièces de la rangée supérieure.

7. La distance maximale en porte-à-faux des rails horizontaux doit être définie par le fournisseur du système.

Séquence d'installation d'un côté à un autre et de bas en haut

Fig. 1

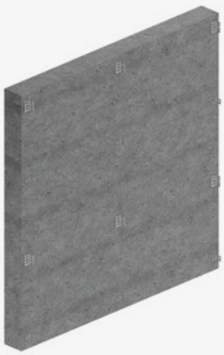

Fig. 2

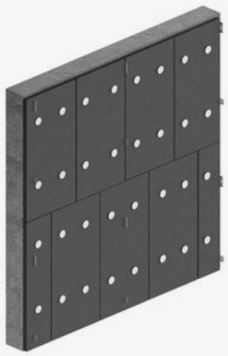

Fig. 3

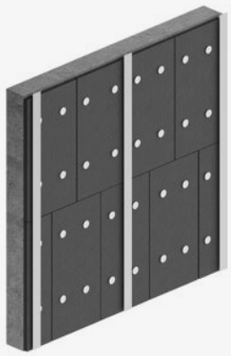

Fig. 4

Fig. 5

Fig. 6

Coupe horizontale DKT2

Angle externe biseauté

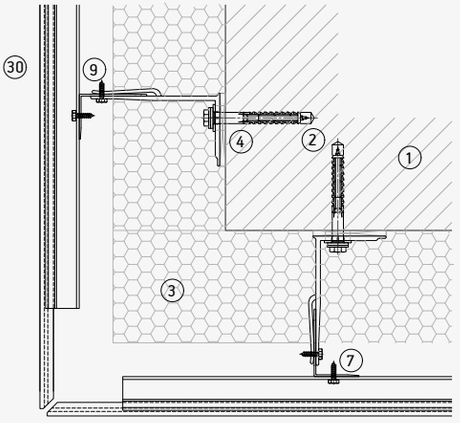

Angle interne

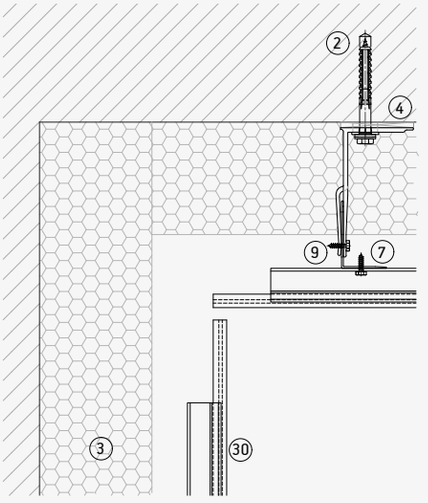

Joint vertical

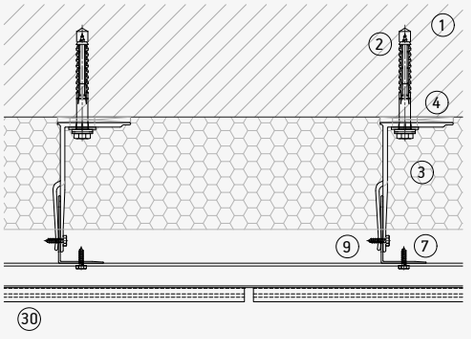

Joint d'expansion verticale

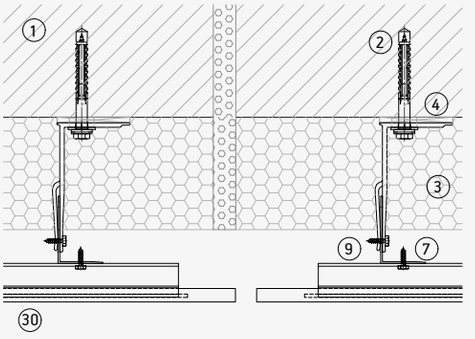

1. Mur de soutien
2. Support d'ancrage.
3. Isolation.
4. Couche isolante.
5. Support fixe.
6. Support réglable.
7. Profil L.
8. Profil T.
9. Vis autotaraudeuse
10. Rivet.
11. Ancrage sous-coupée.
12. Rail horizontal.
13. Cintre C.
14. Cintre C réglable.
15. Profil/clip de champ inférieur/supérieur.
16. Profil/clip de champ intermédiaire.
17. Pince visible bas/haut.
18. Pince visible intermédiaire.
19. Pince arrière intérieure
20. Profil arrière extérieur
21. Système de fixation chimique
22. Fixation de sécurité
23. Profil de ventilation
24. Linteau
25. Poteau
26. Appui de fenêtre
27. Adaptation supérieure
28. Profil d'angle
29. Adhésif de liaison
30. Dekton

Coupe verticale DKT2

Détail supérieur

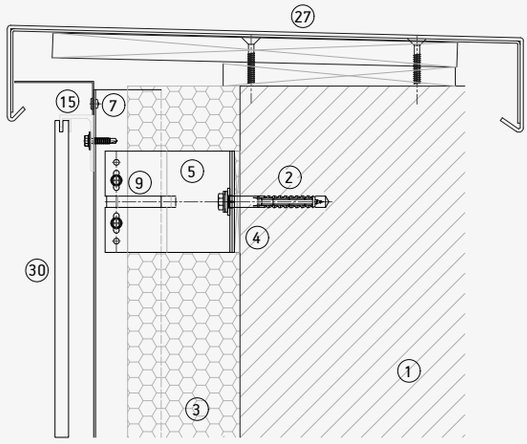

Détail inférieur

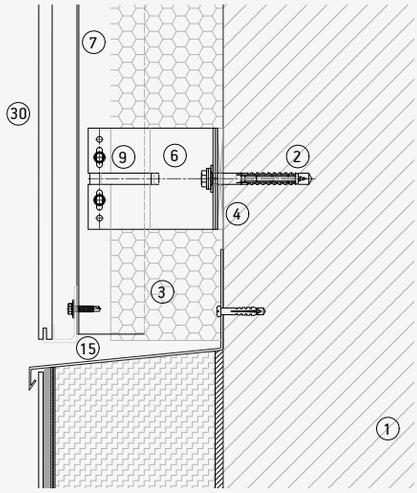

Joint horizontal

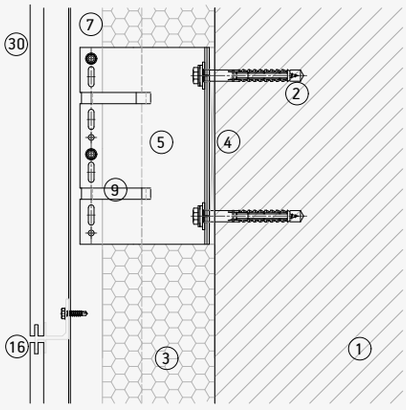

Joint entre les profils

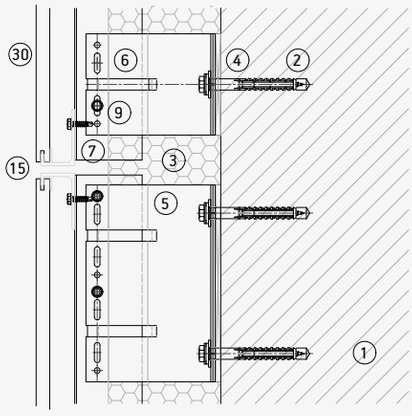

1. Mur de soutien
2. Support d'ancrage.
3. Isolation.
4. Couche isolante.
5. Support fixe.
6. Support réglable.
7. Profil L.
8. Profil T.
9. Vis autotaraudeuse
10. Rivet.
11. Ancrage sous-coupée.
12. Rail horizontal.
13. Cintre C.
14. Cintre C réglable.
15. Profil/clip de champ inférieur/supérieur.
16. Profil/clip de champ intermédiaire.
17. Pince visible bas/haut.
18. Pince visible intermédiaire.
19. Pince arrière intérieure
20. Profil arrière extérieur
21. Système de fixation chimique
22. Fixation de sécurité
23. Profil de ventilation
24. Linteau
25. Poteau
26. Appui de fenêtre
27. Adaptation supérieure
28. Profil d'angle
29. Adhésif de liaison
30. Dekton

Description du système DKT2

Système caché

Sous-structure de soutien composée de : supports métalliques réglables pour la correction des inégalités de niveau compatibles avec différents types de supports et pouvant inclure une isolation de rupture thermique ; profils métalliques verticaux des différentes sections en fonction de l'application requise ; profils métalliques horizontaux de type C-Carrier/Rail ; système d'ancrage caché au moyen de vis sous-coupées et de fixation par clip au panneau Dekton®.

Processus d'installation

Supports installés sur la surface devant être recouverts au moyen d'un système mécanique ou d'une opération de soudage ; profils verticaux installés sur des supports avec un système de régulation et de fixation, au moyen de vis spécifiques* ; profils horizontaux continus de type H avec un système de régulation et de fixation, installé au moyen de vis spécifiques* sur des profils verticaux ; positionnement du champ inférieur du Dekton® panneau sur le profil continu H-Carrier/Rail ; installation du dispositif de blocage sur la partie supérieure, profil continu H-Carrier/Rail.

* Vis spécifiques selon le calcul structurel de chaque projet ou indiquées par le fournisseur de la sous-structure.

La largeur minimale des rainures est de 3 mm, et la profondeur de rainurage est généralement de 10 mm. Les dimensions de la rainure doivent être définies pour chaque projet en fonction de l'épaisseur de Dekton choisie et des calculs statiques du projet.

Coupe et usinage

À l'usine Cosentino, toutes les tranches peuvent être coupées et usinées sur la base de dessins de projet et livrées sur place dans l'ordre souhaité.

Veuillez consulter notre Département Projets pour toutes vos exigences particulières en matière de projet.

Les rainures peuvent être effectuées en suivant les informations spécifiques au projet et les calculs statiques.

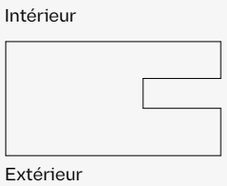

Géométrie des rainures

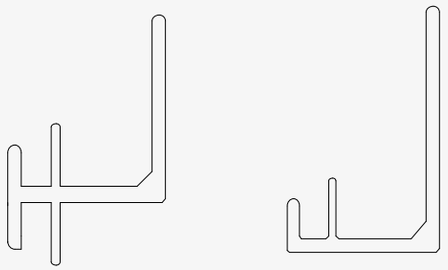

Profil intermédiaire Profil inférieur/supérieur

Section transversale DKT2.1

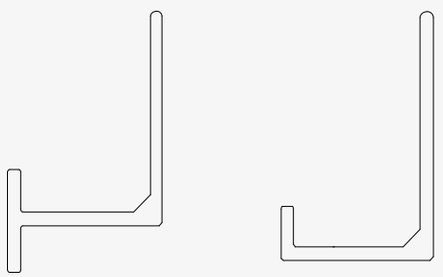

Profil intermédiaire Profil inférieur/supérieur

Section transversale DKT2.2

DKT2 Structure

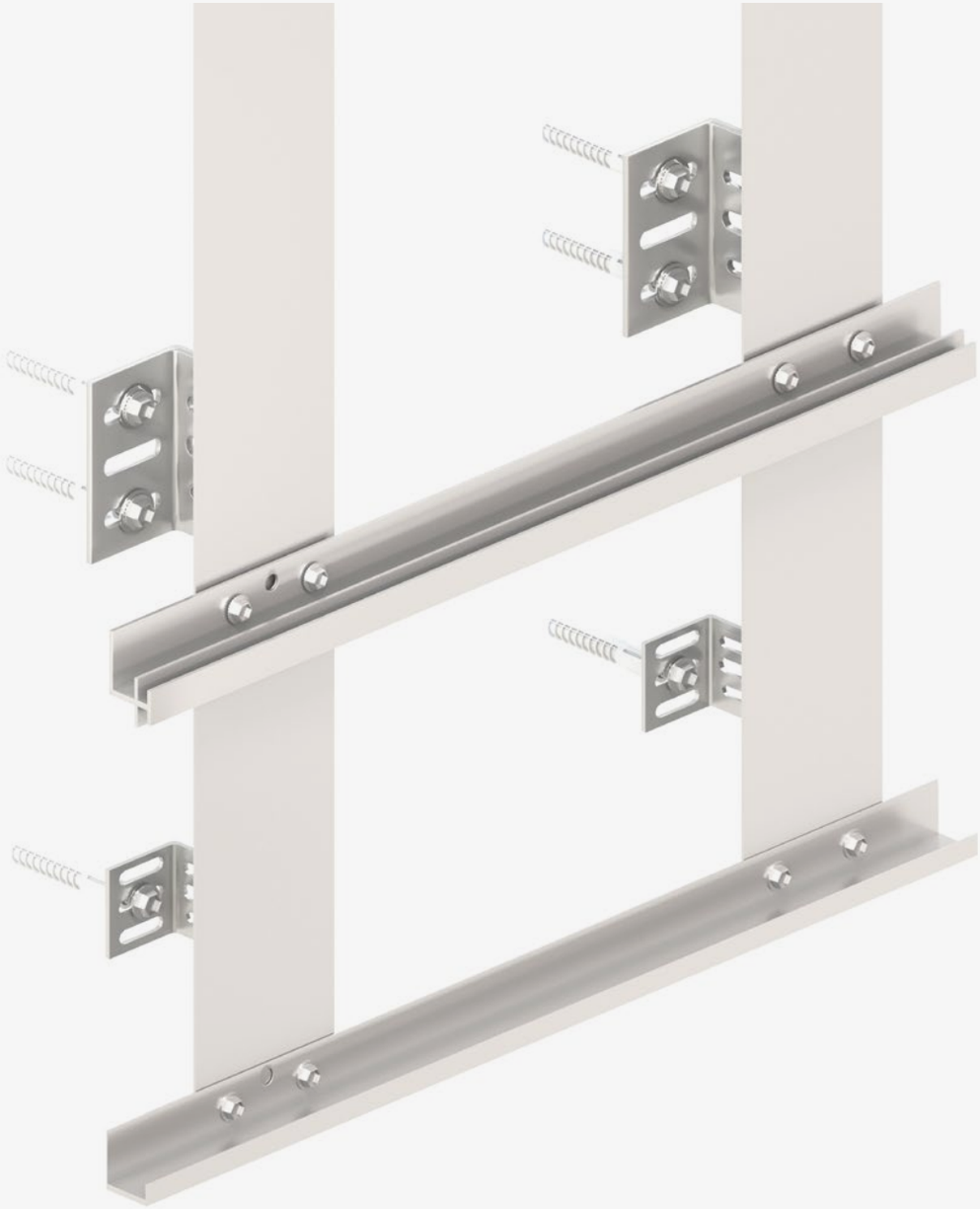

DKT2 - Structure

DKT2 Calculs statiques

Schémas et données à définir avec le Logiciel SDP

Panneau en disposition horizontale ou verticale. Les charges de vent maximales indiquées dans les configurations suivantes dépendent de l'espacement de la grille et de la distance entre les trous de forage et les champs.

Ces configurations ont été calculées en tenant compte d'une distance de fixation aux champs de 200 mm. Pour plus de distances et de configurations, veuillez consulter notre département technique.

Les tableaux et diagrammes présentés sont basés sur le logiciel de calcul Dekton et se réfèrent uniquement à Dekton®. Ces données ne peuvent pas être considérées comme des données définitives pour installation sur place et il est nécessaire pour un technicien qualifié de réaliser un calcul spécifique du projet pour l'ensemble du système de façade, y compris les ancrages de support, supports, profils, vis et Dekton® fixation d'éléments à la façade.

Comment utiliser les configurations de référence :

- Déterminez la charge au vent de la conception en kN/m².
- Choisissez le tableau en fonction du système de fixation et de l'épaisseur de Dekton.
- Sélectionnez la charge au vent de conception la plus proche. La charge au vent choisie ne doit pas être inférieure aux besoins réels.
- Sélectionnez une configuration de référence présentant un espacement maximal entre les fixations.

DKT2

Dekton 12 mm

	Configuration complète de la tranche	
Conception de la charge au vent en kN/m²	**Horizontal**	**Espacement entre les profils hor. (mm)**
0,5	H2	1 200
1	H4	900
1,5	H6	600
2	H8	400
6	H10	170

Dekton 20 mm

	Configuration complète de la tranche	
Conception de la charge au vent en kN/m²	**Horizontal**	**Espacement entre les profils hor. (mm)**
0,5	H1	1 440
1	H3	1 000
1,5	H5	650
2	H7	500
5,5	H9	350

DKT2 - Disposition

La conception prenant en compte des charges au vent à comparer aux charges de référence fournies dans le présent document doit appliquer des facteurs de charge au vent sur les valeurs caractéristiques liées aux normes et règlements applicables.

La conception des charges éoliennes et les distances de fixation doivent être calculées selon ces normes, règlements et certificats locaux applicables, avec d'autres essais si nécessaire.

Cosentino ne fournit pas de calculs statiques pour les projets.

Cosentino n'acceptera aucune responsabilité pour tout dommage direct ou indirect résultant d'erreurs, d'omissions ou de calculs inexacts résultant des calculs statiques du projet.

12 mm

CONFIGURATION HORIZONTALE

H2. Max. Charge au vent de conception : 0,5 kN/m²

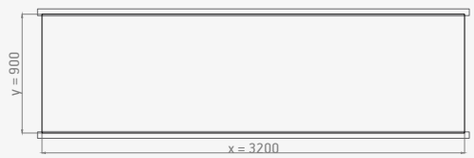

H4. Max. Charge au vent de conception : 1.0 kN/m²

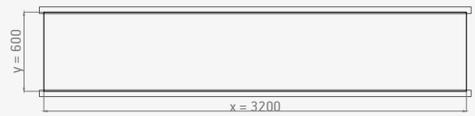

H6. Max. Charge au vent de conception : 1,5 kN/m²

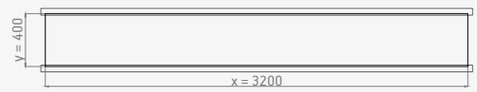

H8. Max. Charge au vent de conception : 2.0 kN/m²

H10. Max. Charge au vent de conception : 5,5 kN/m²

20 mm

CONFIGURATION HORIZONTALE

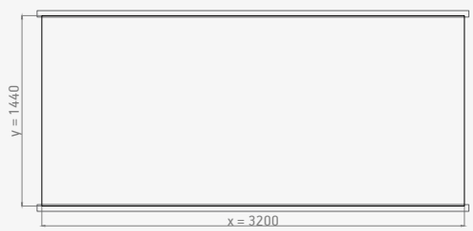

H1. Max. Charge au vent de conception : 0,5 kN/m²

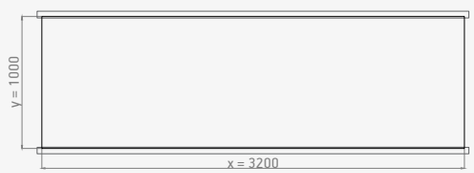

H3. Max. Charge au vent de conception : 1.0 kN/m²

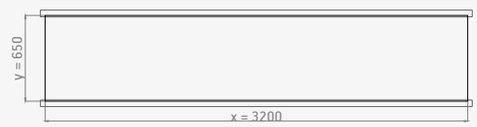

H5. Max. Charge au vent de conception : 1,5 kN/m²

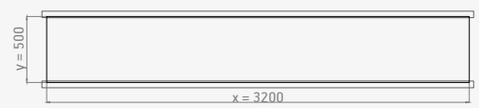

H7. Max. Charge au vent de conception : 2,0 kN/m²

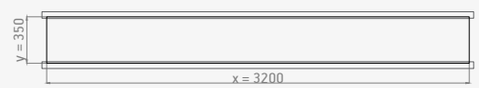

H9. Max. Charge au vent de conception : 6,0 kN/m²

ÉTUDE DE CAS

Valdebebas 127

Madrid, Espagne

Matériau

7 600 m² de Dekton® Warm (personnalisé) et Korus

Système d'installation

DKT2

Épaisseur

12 mm

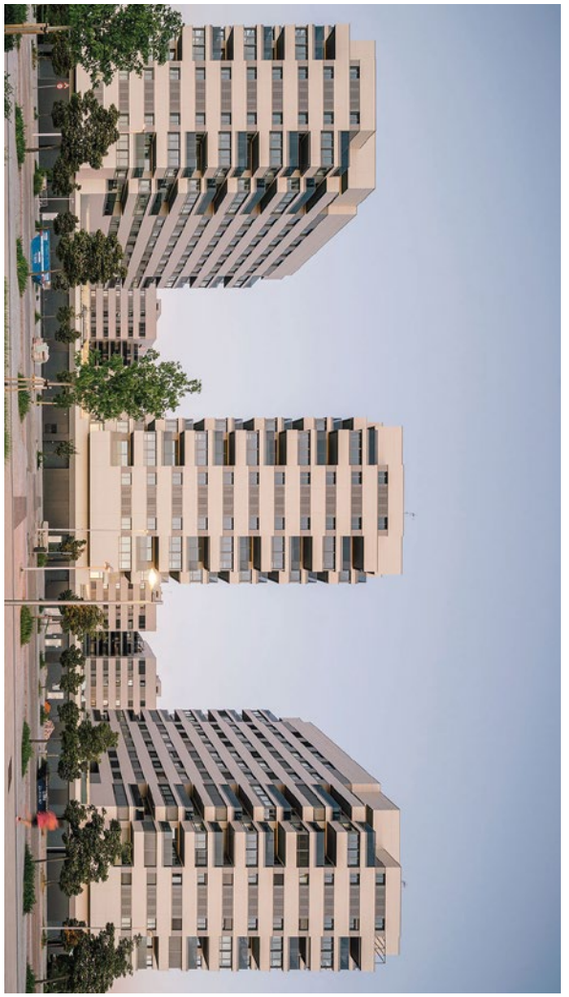

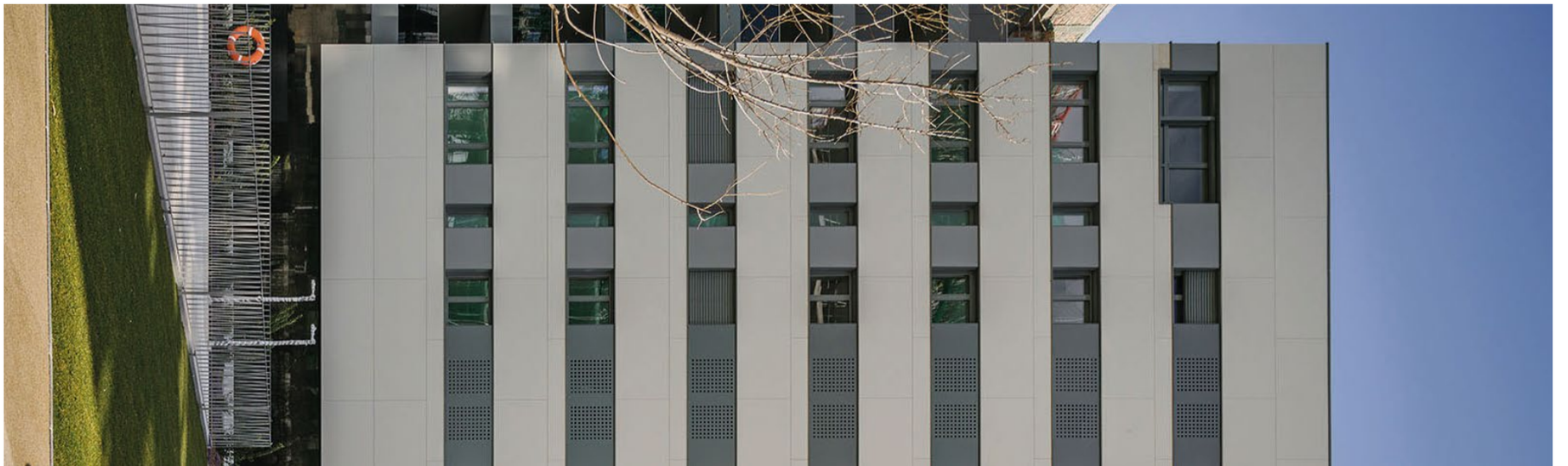

Hotel
LD SEVILLA
HOTEL
HOTEL

ÉTUDE DE CAS

Hôtel LD

Sevilla, Espagne

Matériau

2 500 m² de Dekton® Keon

Système de façade

DKT2

Épaisseur

12 mm

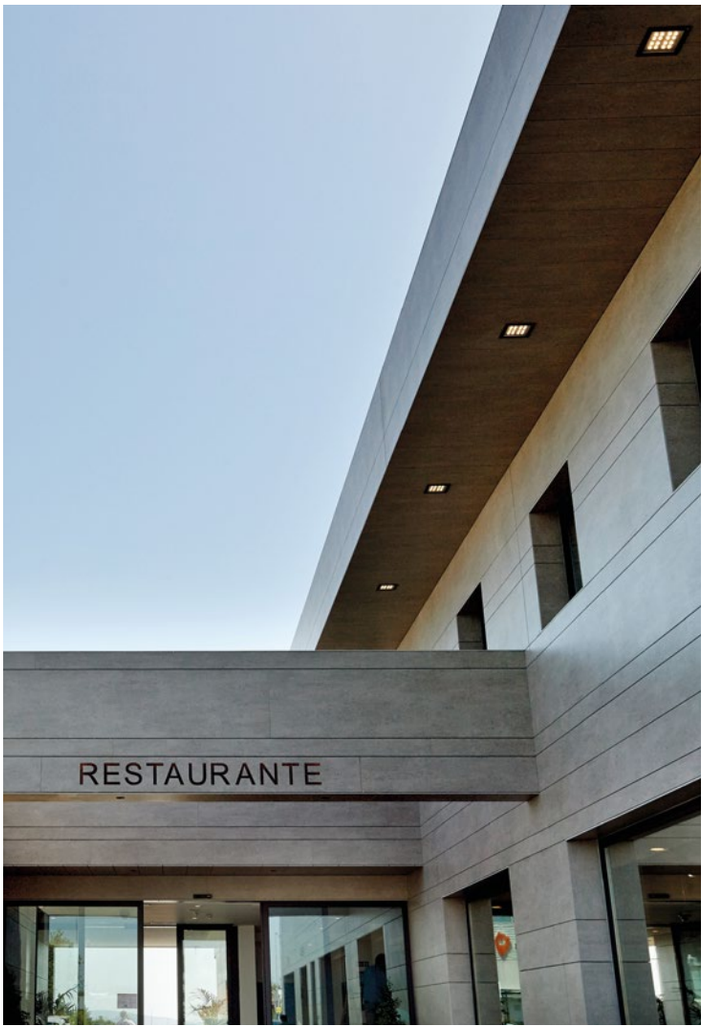

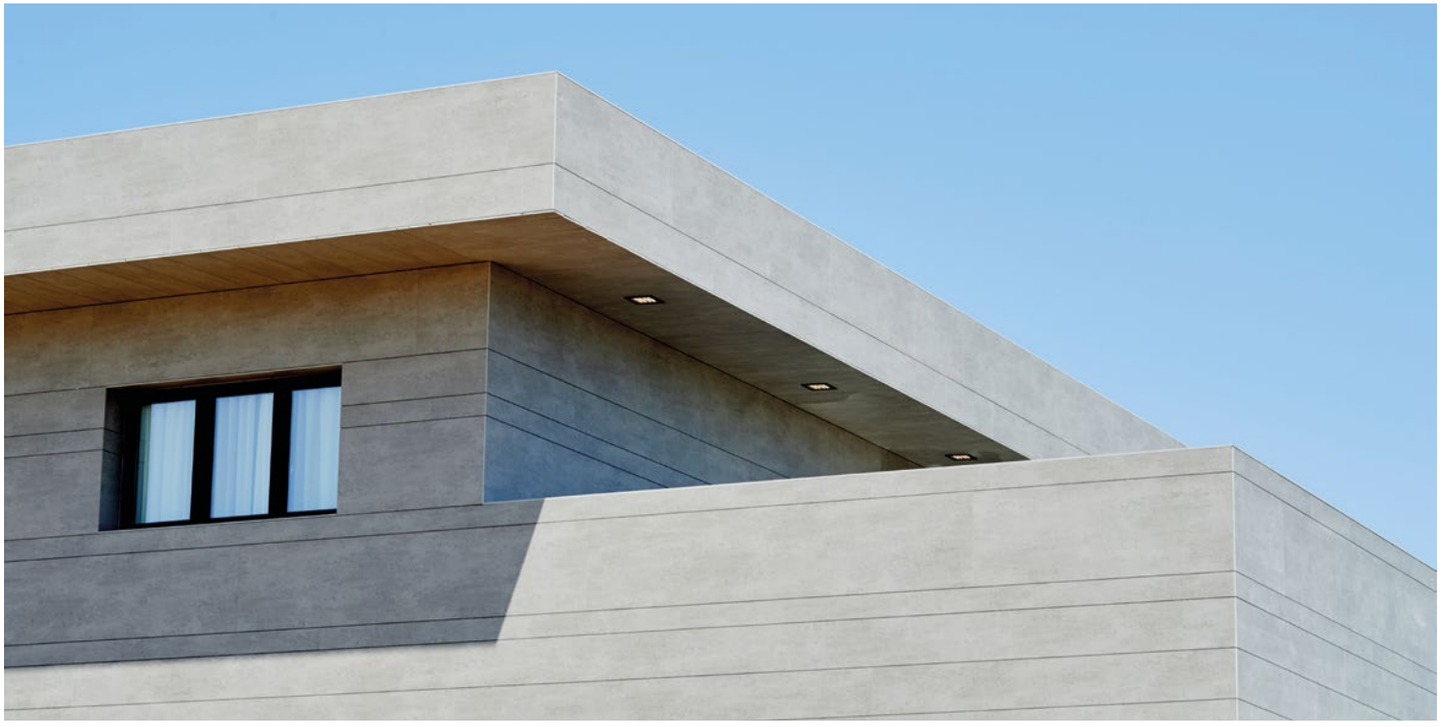

Tabacalera apartment building, A Coruña, Espagne

DK T3

Rainure de champ et attaches Spot

Dans le système DKT 3, les pièces sont attachées au profil par des attaches dissimulées qui sont insérées à intervalles réguliers le long d'une rainure continue au bord de la pièce et qui peuvent se terminer à 3 cm de chaque extrémité, améliorant par conséquent l'esthétique et la fonctionnalité des pièces latérales. Ce système est plutôt flexible bien que soumis à quelques limites dimensionnelles : la pièce doit mesurer un maximum de 70 cm de hauteur pour 12 mm d'épaisseur et 100 cm pour 20 mm d'épaisseur.

Dans les cas où des pièces plus grandes sont nécessaires, il convient d'utiliser une épaisseur de 30 mm afin de contrer le poids que l'ancrage impose à la partie rainurée du matériau.

Dekton® est certifié pour les façades ventilées conformément à ETA 14/0413 et BBA 16/5346 pour les épaisseurs de 12 mm et de 20 mm, mais il peut être utilisé sur d'autres épaisseurs non certifiées.

Fixation mécanique dissimulée avec attaches à intervalles réguliers le long de la rainure au bord de la pièce.

SYSTÈME DKT3 | DIAGRAMME

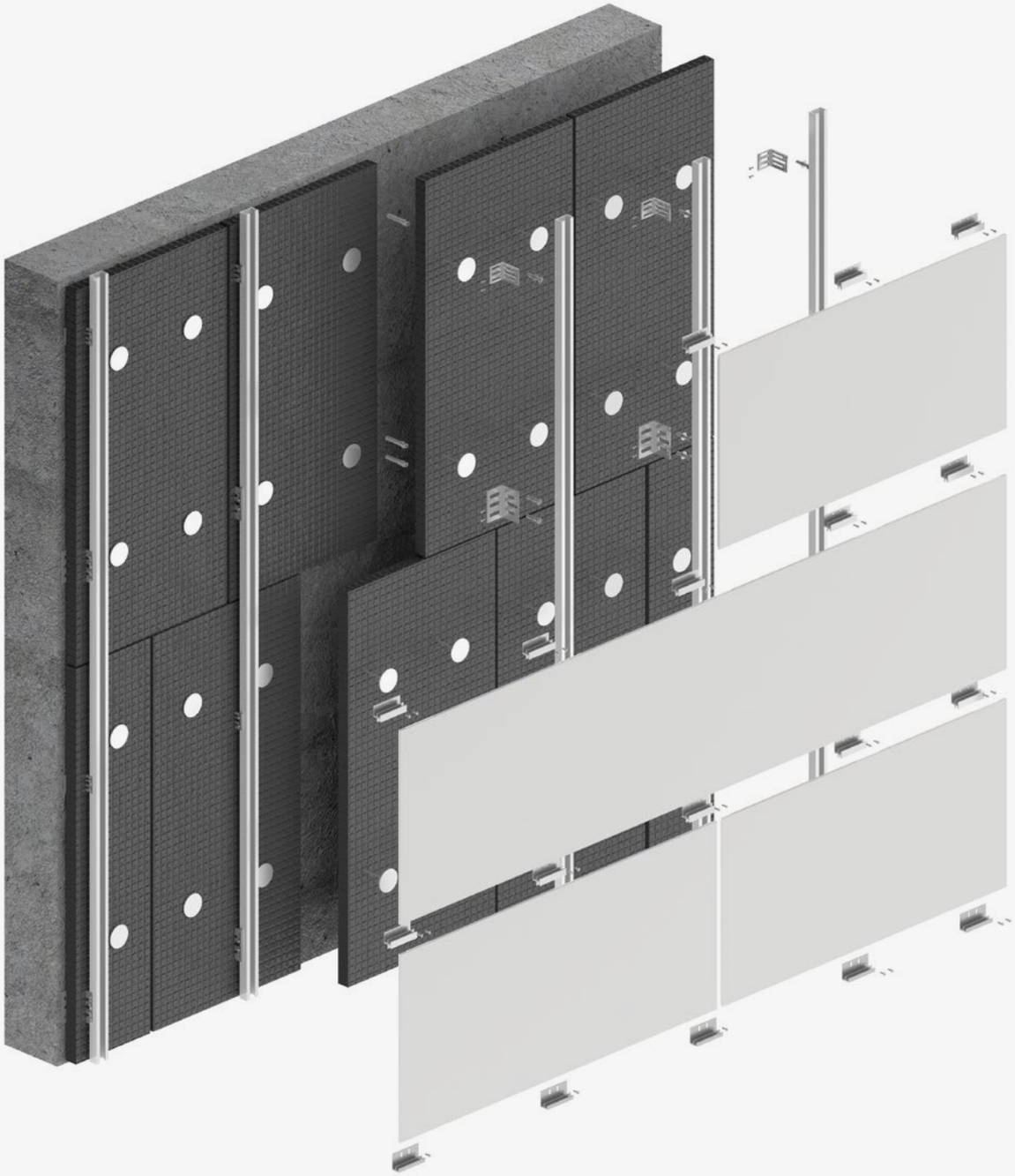

DKT3 - Diagramme

Joints

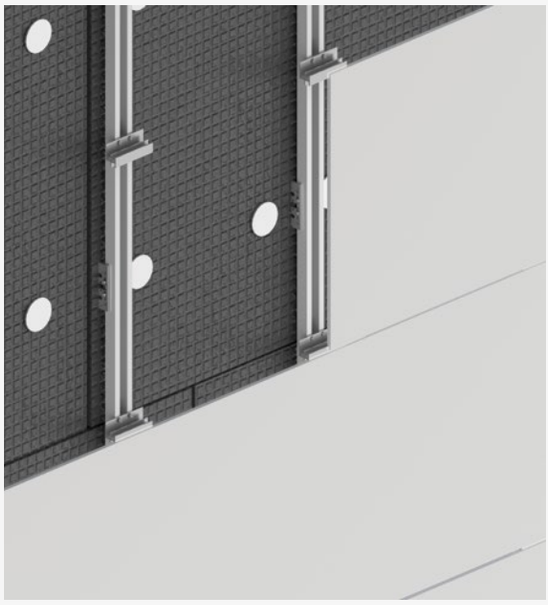

Attaches intermédiaires

Attaches inférieures

Détail de attaches inférieures

Note : Les configurations de fixation suivantes reposent uniquement sur la résistance des matériaux Dekton; le nombre et les dimensions des attaches ou des profils nécessaires doivent être définis par le fournisseur du système.

DKT3 Structure

DKT3 - Structure

Instructions générales de fixation

1. Définissez la disposition et la position des attaches sur la sous-structure verticale.

2. Dans certains systèmes d'attaches, un ressort est installé dans les profils verticaux avant de fixer les attaches, afin de éviter le relâchement entre la pièce Dekton® et les profils verticaux.

3. Vissez les attaches inférieures sur les profils verticaux.

4. Placez la tranche Dekton® avec champs rainurés sur les attaches, qui soutiendront le poids de la pièce.

5. Placez les attaches intermédiaires, insérez les onglets dans les rainures supérieures de la tranche Dekton® et vissez les attaches sur les profils verticaux.

6. Répétez ce processus en plaçant une autre tranche sur les attaches installées et fixez-la sur les attaches supérieures.

7. Terminez avec les tranches supérieures. Installez une attache finale supérieure avec un trou oblong et vissez-la sur le profil vertical. Insérez les attaches dans la rainure supérieure du panneau en ajustant sa position verticalement.

8. La distance maximale en porte-à-faux des rails horizontaux doit être définie par le fournisseur du système.

Séquence d'installation d'un côté à un autre et de bas en haut

Fig. 1

Fig. 2

Fig. 3

Fig. 4

Fig. 5

Fig. 6

Description du système DKT3

Système caché

Sous-structure de soutien composée de : supports métalliques réglables pour la correction des inégalités de niveau compatibles avec différents types de supports et pouvant inclure une isolation de rupture thermique ; profils métalliques verticaux des différentes sections en fonction de l'application requise ; profils métalliques horizontaux de type C-Carrier/Rail ; système d'ancrage caché au moyen de vis sous-coupées et de fixation par clip au panneau Dekton®.

Processus d'installation

Supports installés sur la surface devant être recouverts au moyen d'un système mécanique ou d'une opération de soudage ; profils verticaux installés sur des supports avec un système de régulation et de fixation, au moyen de vis spécifiques* ; Attache de rail en H ou en J avec système de régulation et de fixation, installé au moyen de vis spécifiques* sur des profils verticaux ; positionnement du champ inférieur du Dekton® panneau sur le profil continu H-Carrier/Rail ; installation du dispositif de blocage sur la partie supérieure, profil continu H-Carrier/Rail.

* Vis spécifiques selon le calcul structurel de chaque projet ou indiquées par le fournisseur de la sous-structure. La largeur minimale des rainures est de 3 mm, et la profondeur de rainurage est généralement entre 10 mm et 15 mm. Les dimensions de la rainure doivent être définies pour chaque projet en fonction de l'épaisseur de Dekton choisie et des calculs statiques du projet.

Coupe et usinage

À l'usine Cosentino, toutes les tranches peuvent être coupées et usinées sur la base de dessins de projet et livrées sur place dans l'ordre souhaité.

Veuillez consulter notre Département Projets pour toutes vos exigences particulières en matière de projet.

Les rainures peuvent être effectuées en suivant les informations spécifiques au projet et les calculs statiques.

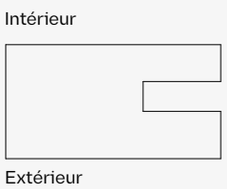

Géométrie des rainures

Attaches intermédiaires avec trous horizontaux

Attaches intermédiaires avec trous verticaux

Attaches intermédiaires avec trous de forage fixes

Fixations de revêtement

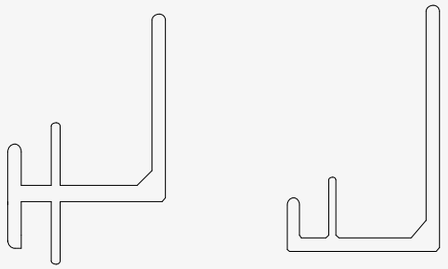

Profil intermédiaire

Profil inférieur/supérieur

Section transversale DKT3.1

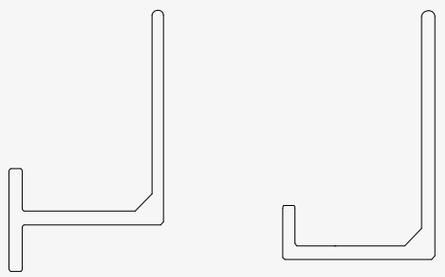

Profil intermédiaire

Profil inférieur/supérieur

Section transversale DKT3.2

Coupe horizontale DKT3

Angle externe biseauté

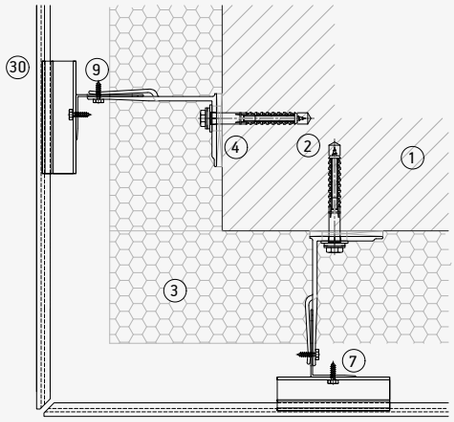

Angle interne

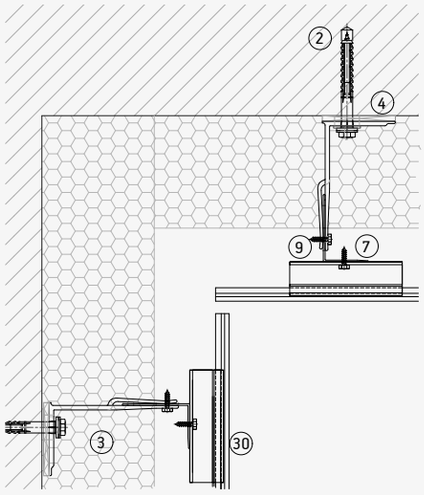

Joint vertical

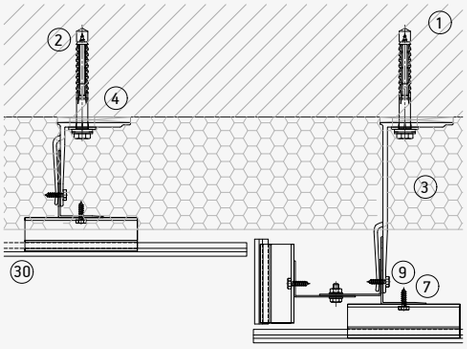

Joint d'expansion verticale

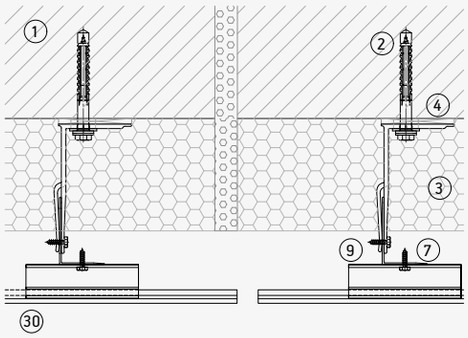

1. Mur de soutien
2. Support d'ancrage.
3. Isolation.
4. Couche isolante.
5. Support fixe.
6. Support réglable.
7. Profil L.
8. Profil T.
9. Vis autotaraudeuse
10. Rivet.
11. Ancrage sous-coupée.
12. Rail horizontal.
13. Cintre C.
14. Cintre C réglable.
15. Profil/clip de champ inférieur/supérieur.
16. Profil/clip de champ intermédiaire.
17. Attache visible bas/haut.
18. Attache visible intermédiaire.
19. Attache arrière intérieure
20. Profil arrière extérieur
21. Système de fixation chimique
22. Fixation de sécurité
23. Profil de ventilation
24. Linteau
25. Poteau
26. Appui de fenêtre
27. Adaptation supérieure
28. Profil d'angle
29. Adhésif de liaison
30. Dekton

Coupe verticale DKT3

Détail supérieur

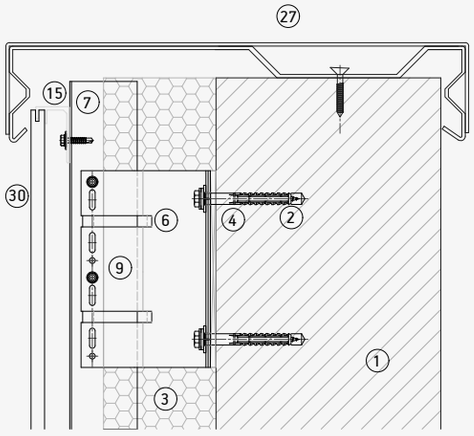

Détail inférieur

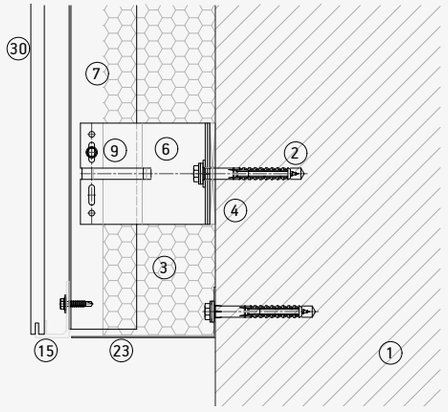

Joint horizontal

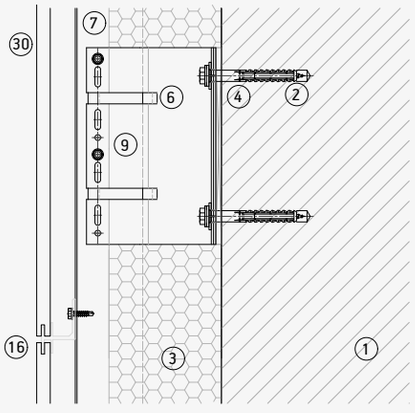

Joint entre les profils

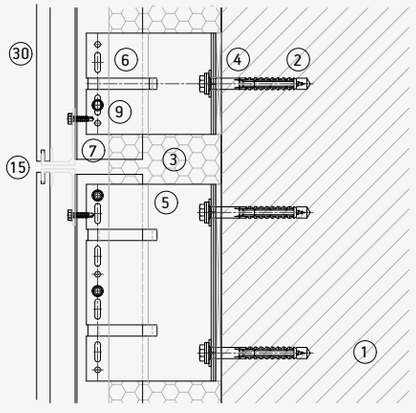

1. Mur de soutien
2. Support d'ancrage.
3. Isolation.
4. Couche isolante.
5. Support fixe.
6. Support réglable.
7. Profil L.
8. Profil T.
9. Vis autotaraudeuse
10. Rivet.
11. Ancrage sous-coupée.
12. Rail horizontal.
13. Cintre C.
14. Cintre C réglable.
15. Profil/clip de champ inférieur/supérieur.
16. Profil/clip de champ intermédiaire.
17. Attache visible bas/haut.
18. Attache visible intermédiaire.
19. Attache arrière intérieure
20. Profil arrière extérieur
21. Système de fixation chimique
22. Fixation de sécurité
23. Profil de ventilation
24. Linteau
25. Poteau
26. Appui de fenêtre
27. Adaptation supérieure
28. Profil d'angle
29. Adhésif de liaison
30. Dekton

Coupe verticale DKT3

Poteau Dekton

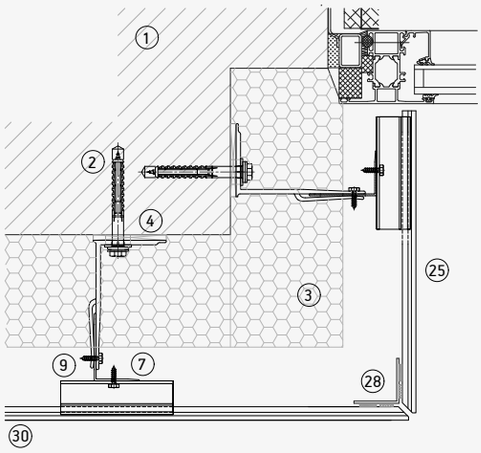

Poteau métallique

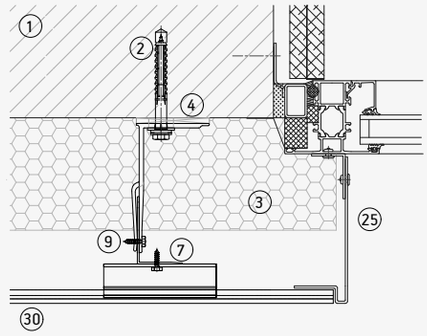

Appui de fenêtre métallique

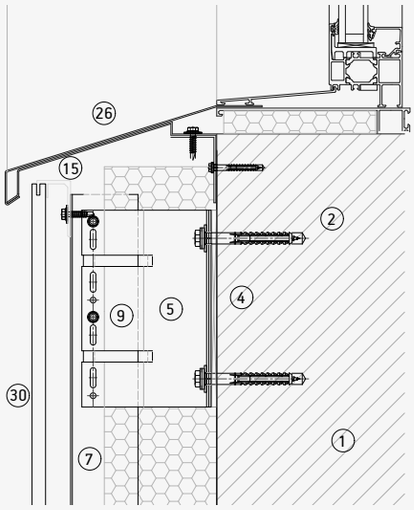

Dekton Lumina

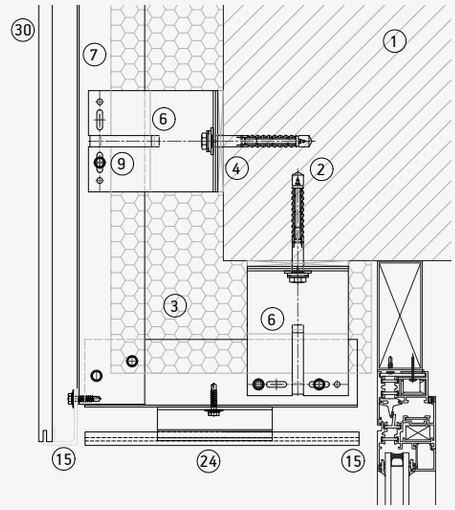

1. Mur de soutien
2. Support d'ancrage.
3. Isolation.
4. Couche isolante.
5. Support fixe.
6. Support réglable.
7. Profil L.
8. Profil T.
9. Vis autotaraudeuse
10. Rivet.
11. Ancrage sous-coupée.
12. Rail horizontal.
13. Cintre C.
14. Cintre C réglable.
15. Profil/clip de champ inférieur/supérieur.
16. Profil/clip de champ intermédiaire.
17. Attache visible bas/haut.
18. Attache visible intermédiaire.
19. Attache arrière intérieure
20. Profil arrière extérieur
21. Système de fixation chimique
22. Fixation de sécurité
23. Profil de ventilation
24. Linteau
25. Poteau
26. Appui de fenêtre
27. Adaptation supérieure
28. Profil d'angle
29. Adhésif de liaison
30. Dekton

Système DKT3

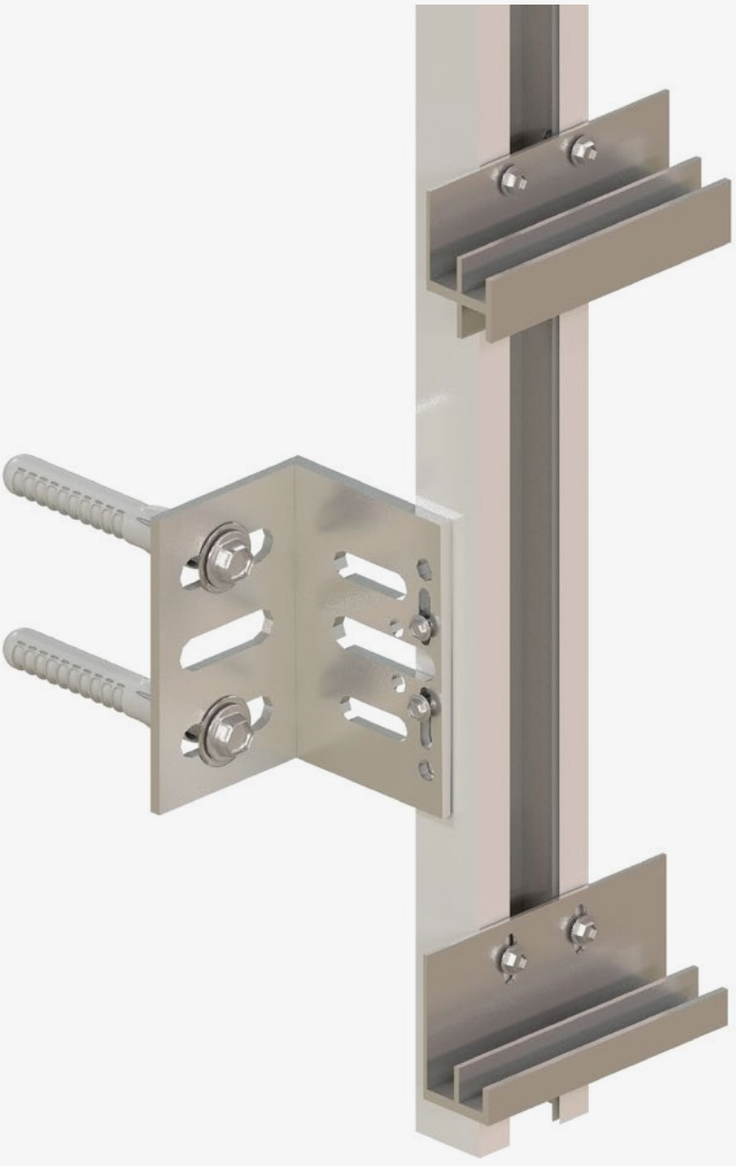

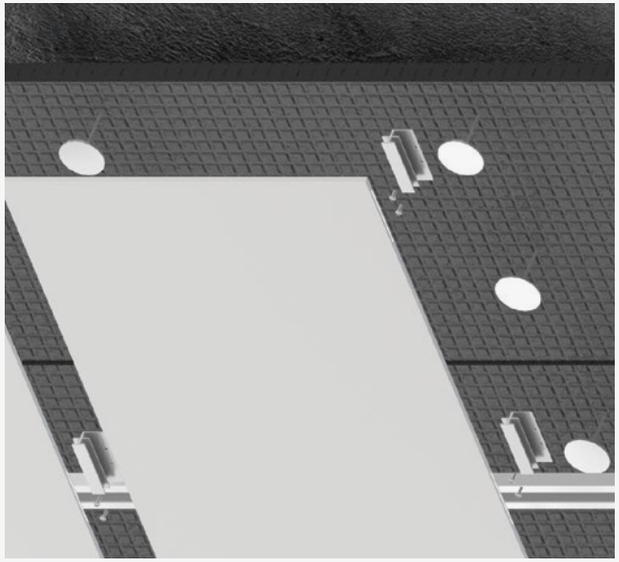

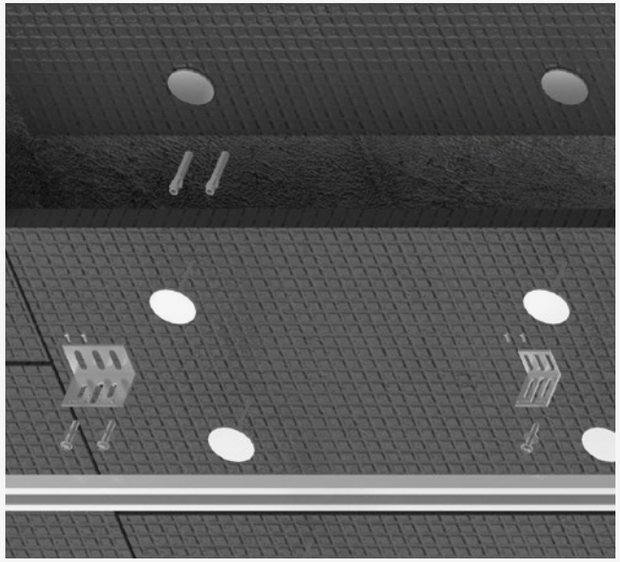

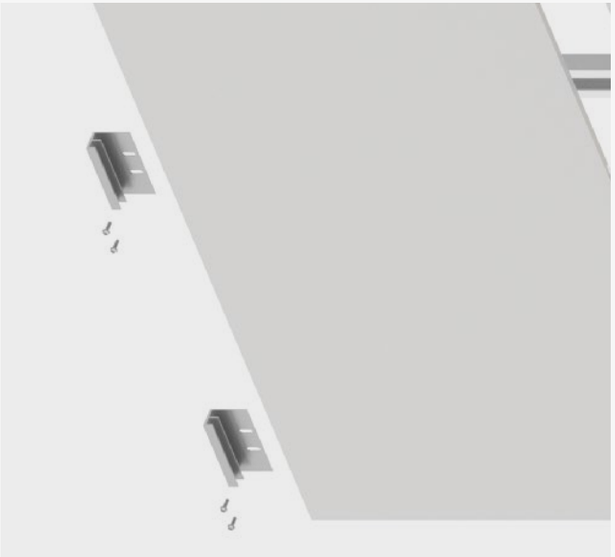

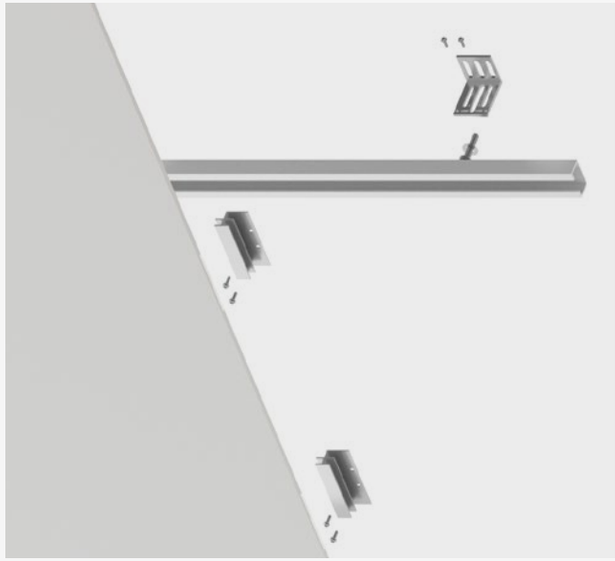

DKT3 Calculs statiques

Schémas et données à définir avec le logiciel SDP

Panneaux en disposition horizontale ou verticale. Les charges de vent maximales indiquées dans les configurations suivantes dépendent de l'espacement de la grille et de la distance entre les trous de forage et les champs.

Ces configurations ont été calculées en tenant compte d'une distance de fixation aux champs de 200 mm. Pour plus de distances et de configurations, veuillez consulter notre département technique.

Les tableaux et diagrammes présentés sont basés sur le logiciel de calcul Dekton et se réfèrent uniquement à Dekton. Ces données ne peuvent pas être considérées comme des données définitives pour installation sur place et il est nécessaire pour un technicien qualifié de réaliser un calcul spécifique du projet pour l'ensemble du système de façade, y compris les ancrages de support, supports, profils, vis et Dekton® fixation d'éléments à la façade.

Comment utiliser les configurations de référence :

- Déterminez la charge au vent de la conception en kN/m².
- Choisissez le tableau en fonction du système de fixation et de l'épaisseur de Dekton.
- Sélectionnez la charge au vent de conception la plus proche. La charge au vent choisie ne doit pas être inférieure aux besoins réels.
- Sélectionnez une configuration de référence présentant un espacement maximal entre les fixations.

DKT3

Dekton 12 mm

Table de configuration complète

Conception de la charge au vent en kN/m²	Horizontal	Espacement entre les attaches supérieures/ inférieures (mm)	Espacement entre les attaches (mm)
2	H1	1 440	450

Dekton 20 mm

Table de configuration complète

Conception de la charge au vent en kN/m²	Horizontal	Espacement entre les attaches supérieures/ inférieures (mm)	Espacement entre les attaches (mm)
2.8	H1	1 440	450

DKT3 - Disposition

La conception prenant en compte des charges au vent à comparer aux charges de référence fournies dans le présent document doit appliquer des facteurs de charge au vent sur les valeurs caractéristiques liées aux normes et règlements applicables.

La conception des charges éoliennes et les distances de fixation doivent être calculées selon ces normes, règlements et certificats locaux applicables, avec d'autres essais si nécessaire.

Cosentino ne fournit pas de calculs statiques pour les projets.

Cosentino n'acceptera aucune responsabilité pour tout dommage direct ou indirect résultant d'erreurs, d'omissions ou de calculs inexacts résultant des calculs statiques du projet.

12 mm
CONFIGURATION HORIZONTALE

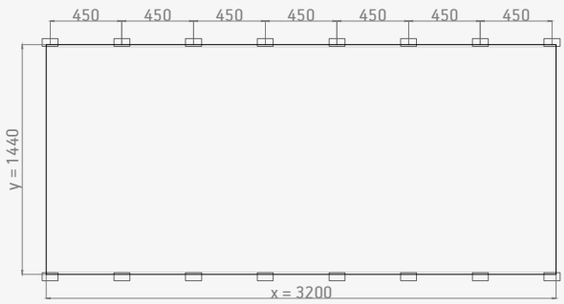

H1. Max. Charge au vent de conception : 2.0 kN/m²

20 mm
CONFIGURATION HORIZONTALE

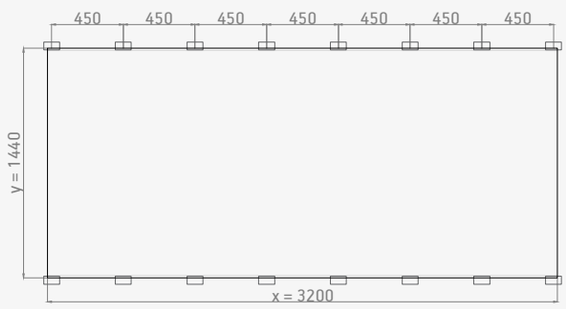

H1. Max. Charge au vent de la conception : 2,8 kN/m²

ÉTUDE DE CAS

Immeuble Tabacalera Apartment

A Coruña, Espagne

Matériau

Dekton® Sirius

Système de façade

DKT3

Épaisseur

12 mm

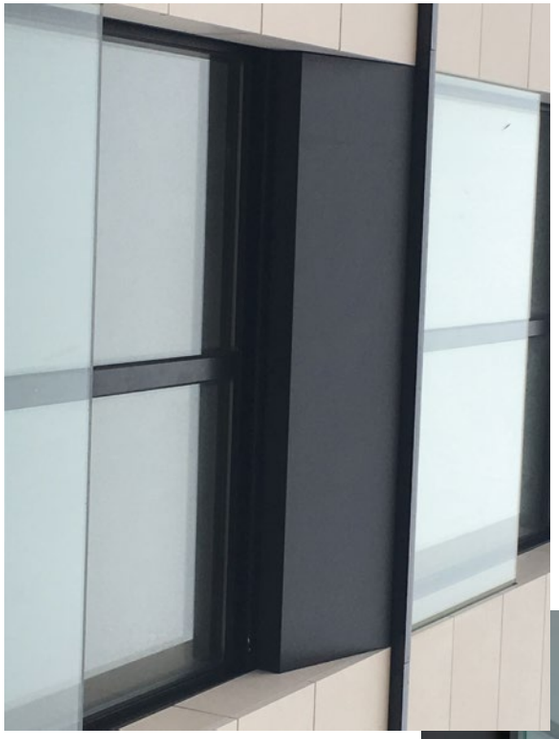

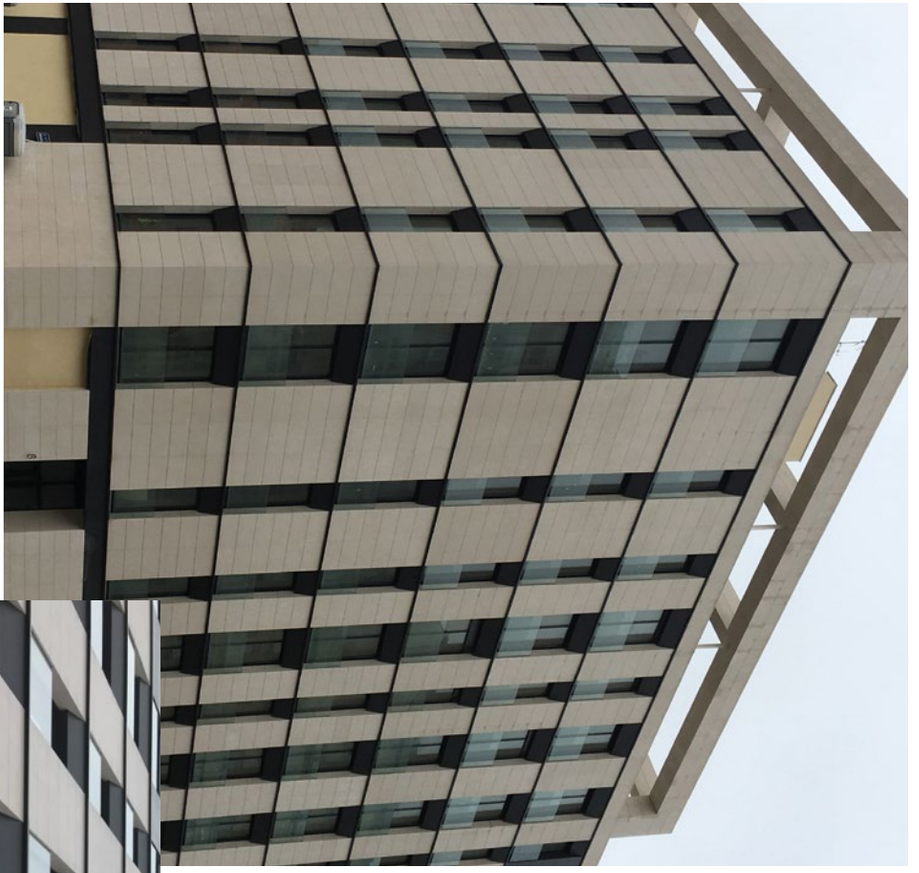

Centre logistique Cosentino, Cantoria, Espagne

DK T4

Système de fixation avec attaches visibles

Dans le système DKT4 de fixation visible, la pièce est montrée telle qu'elle est, avec les attaches des pièces supérieures et inférieures visibles à l'œil nu. Les attaches maintiennent les pièces ensemble et alignées avec le plan de la façade tout en maintenant les distances (joints) entre les pièces consécutives.

Bien que la flexibilité de ce type de fixation s'adapte à l'épaisseur du matériau, il est toutefois idéal pour les petites tailles, les volumes légers et les petites épaisseurs.

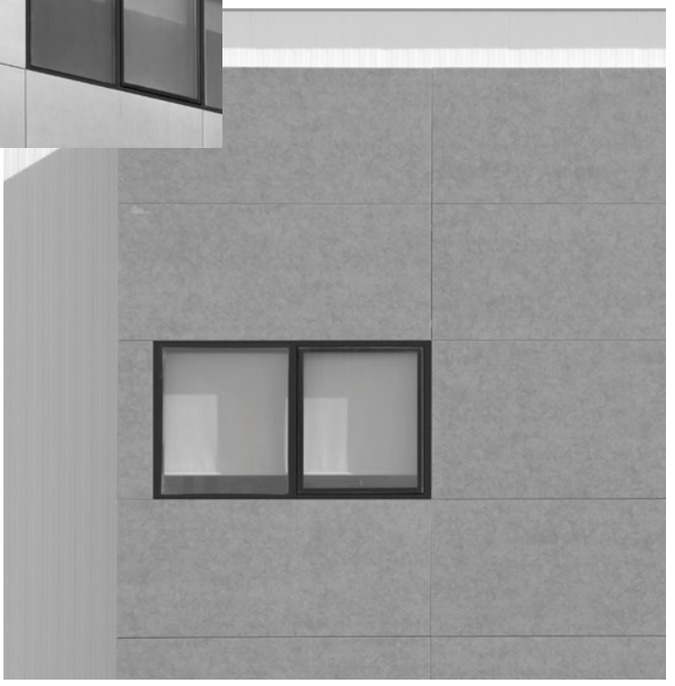

Fixation mécanique utilisant des attaches visibles pour maintenir les pièces.

SYSTÈME DKT4 | DIAGRAMME

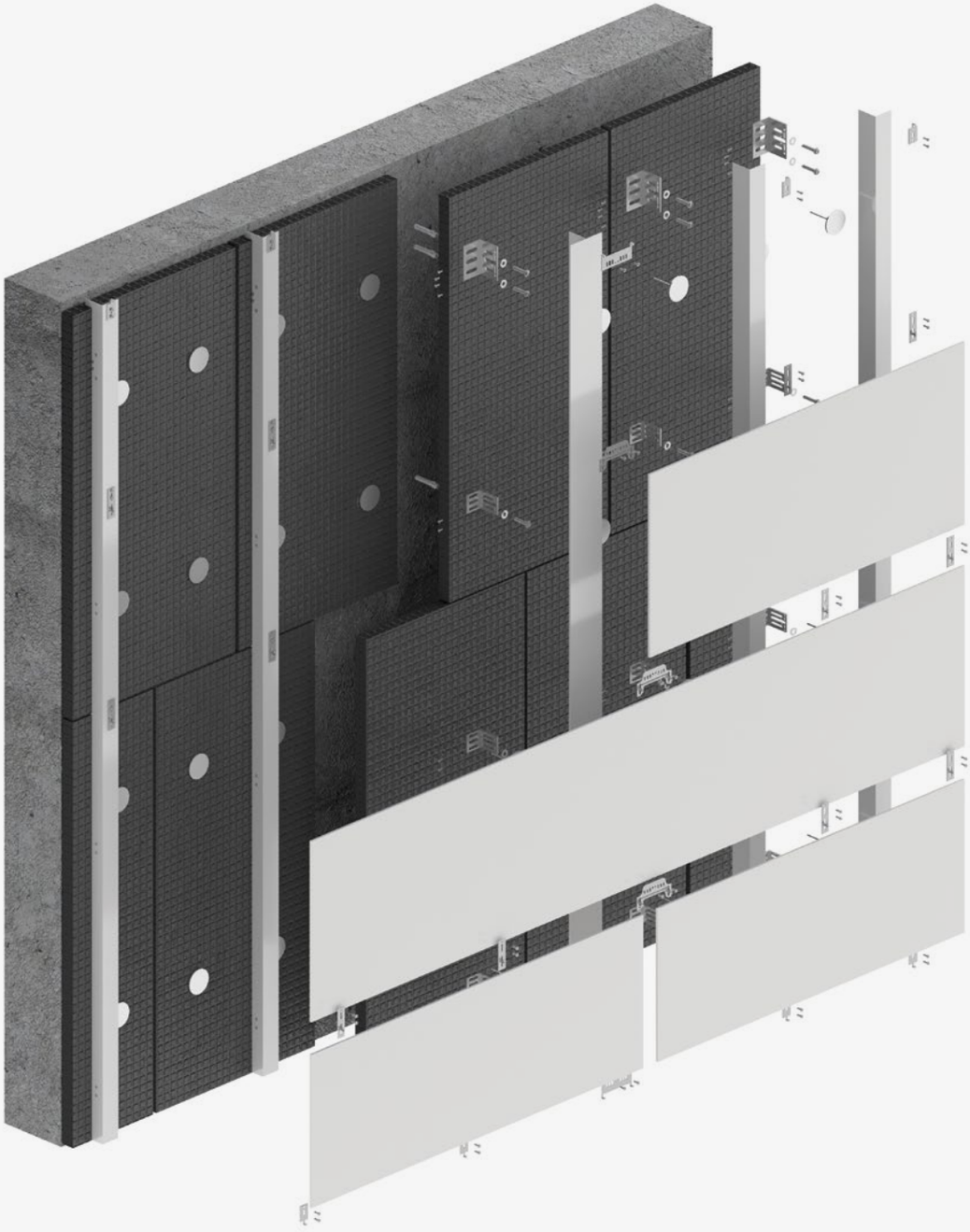

DKT4 - Diagramme

Attaches inférieures et intermédiaires

Attaches intermédiaires

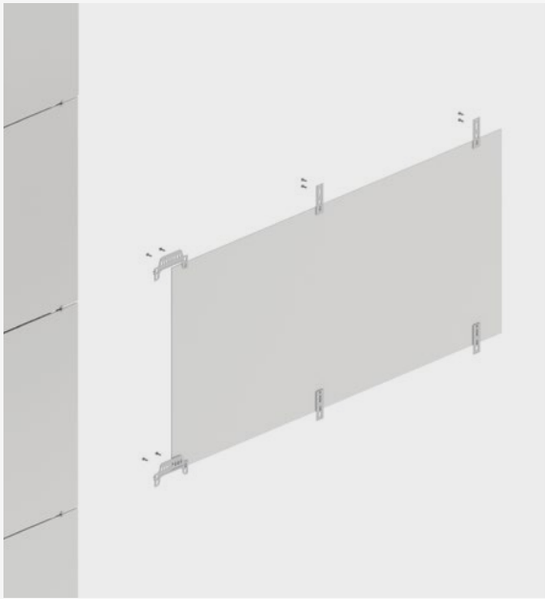

Joints

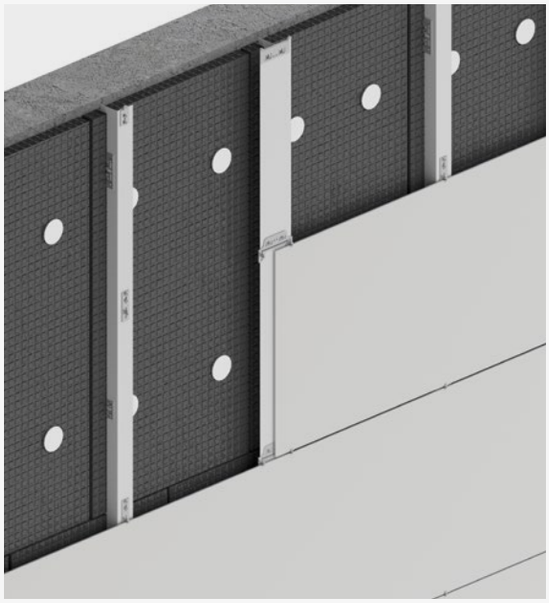

Attaches inférieures

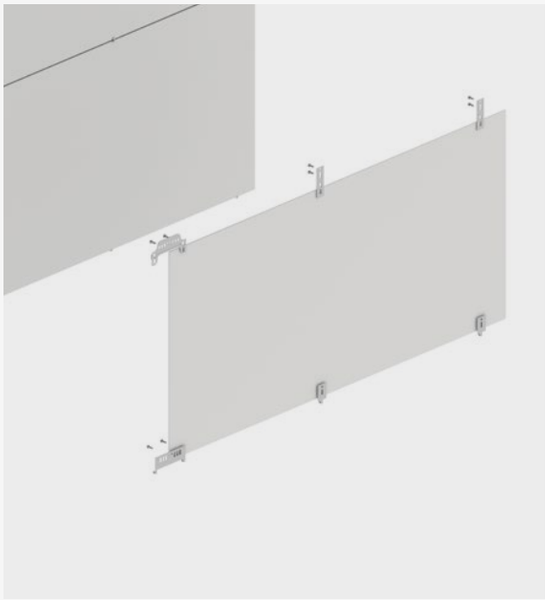

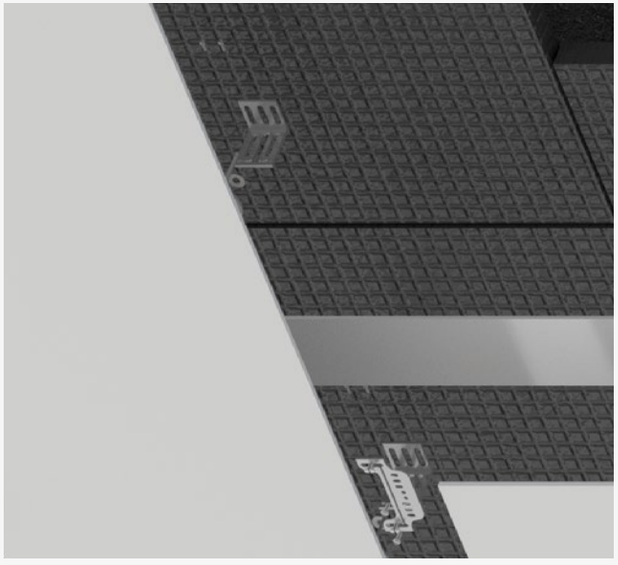

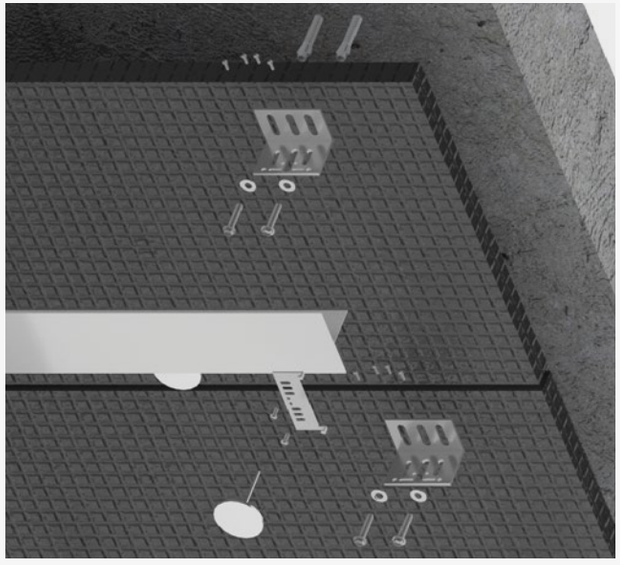

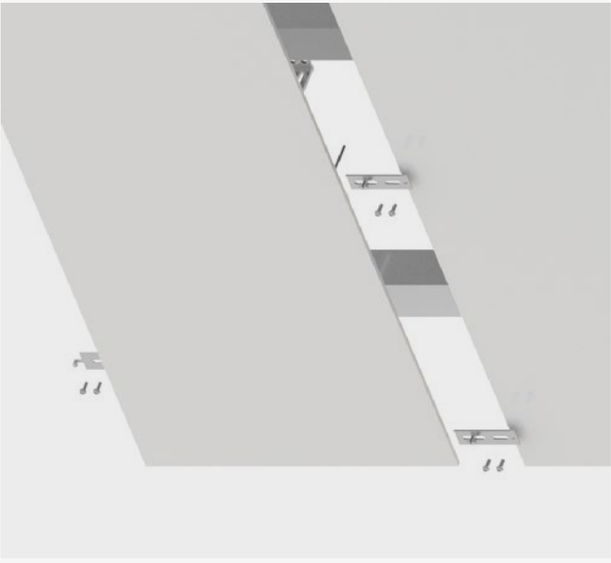

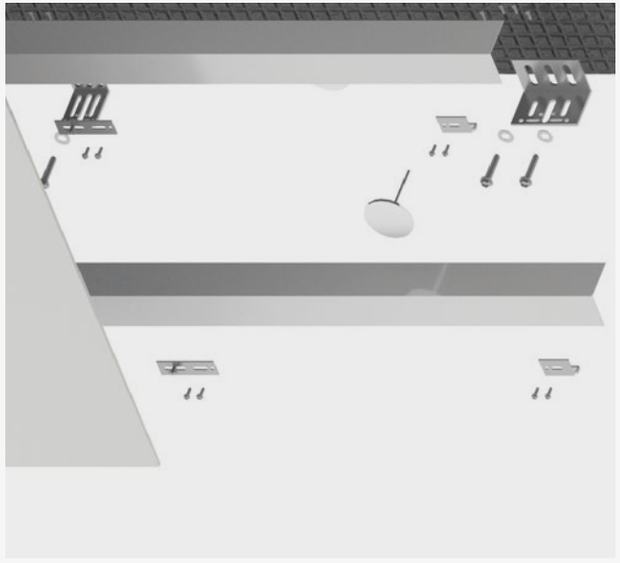

Description du système DKT4

Système visible

Sous-structure de soutien composée de : les supports métalliques, réglables pour corriger l'inégalité et compatibles avec différents types de supports, peuvent inclure des isolants thermiques ; profils métalliques verticaux de différentes sections selon l'application requise ; profils métalliques horizontaux ou clips de type H-Carrier/Rail ou J-Carrier/Rail ; système d'ancrage visible au moyen d'un grooving continu dans le panneau Dekton pour fixation par insertion.

Processus d'installation

Supports installés sur la surface afin d'être recouverts au moyen d'un système mécanique ou d'une opération de soudage; profils verticaux installés sur des supports avec système de régulation et de fixation, au moyen de vis spécifiques* ; accessoire visible du type H-Carrier/Rail ou J-Carrier/Rail avec système de régulation et de fixation, installé au moyen de vis spécifiques* sur les profils verticaux ; Installation du champ inférieur du panneau Dekton® sur un accessoire visible tel que l'attache H-Carrier/Rail ou J-Carrier/Rail ; installation du verrou sur la partie supérieure, accessoire visible comme les attaches H-Carrier/Rail ou J-Carrier/Rail.
* Vis spécifiques selon le calcul structurel de chaque projet ou indiquées par le fournisseur de la sous-structure.

DKT4 Structure

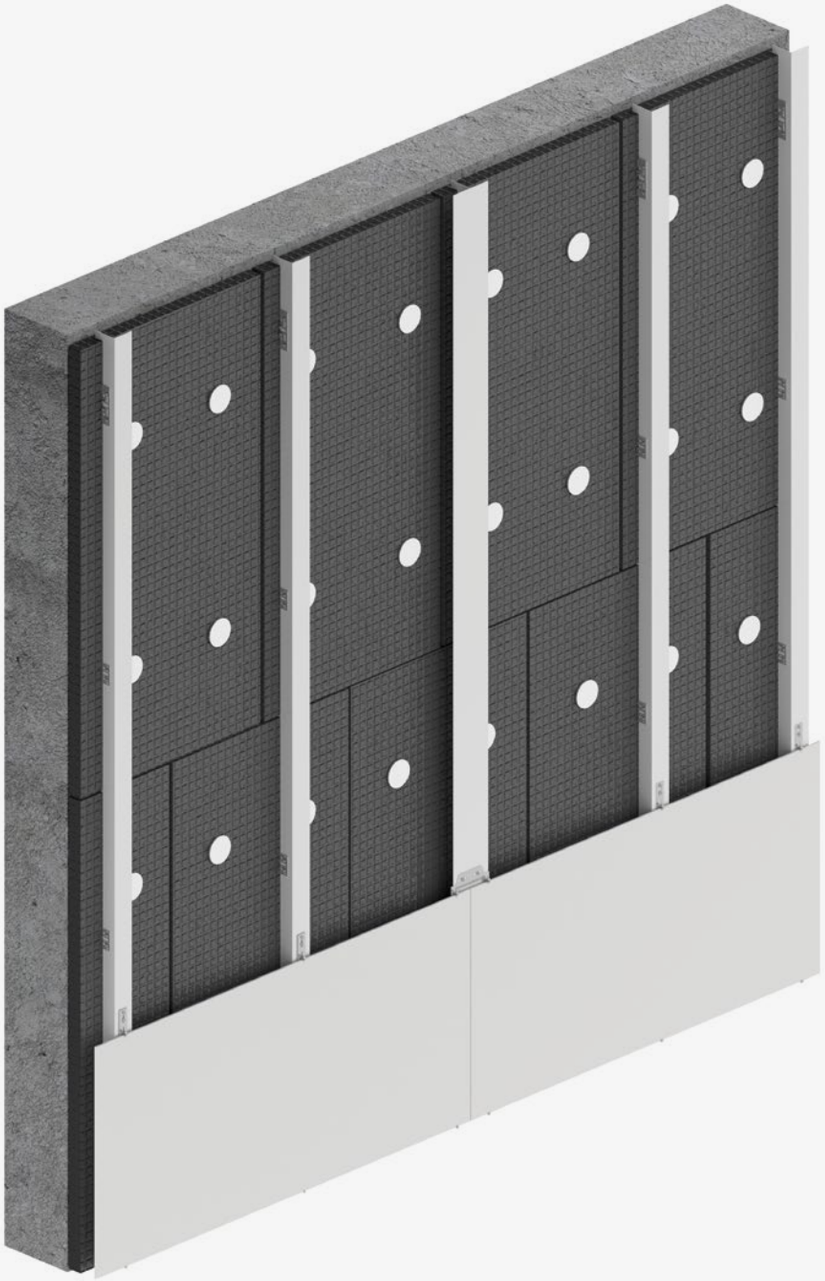

DKT4 - Structure

Instruction générale de fixation

1. Définissez la disposition et la position des attaches sur la sous-structure verticale.

2. Dans certains systèmes d'attaches, un ressort est installé dans les profils verticaux avant de fixer les attaches, afin de éviter le relâchement entre la pièce Dekton® et les profils verticaux.

3. Vissez les attaches inférieures sur les profils verticaux.

4. Placez la tranche Dekton® avec champs rainurés sur les attaches, qui soutiendront le poids de la pièce.

5. Placez les attaches intermédiaires, insérez les onglets dans les rainures supérieures de la tranche Dekton® et vissez les attaches sur les profils verticaux.

6. Répétez ce processus en plaçant une autre tranche sur les attaches installées et fixez-la sur les attaches supérieures.

7. Terminez avec les pièces du haut en installant une attache supérieure avec un trou oblong, en les vissant au profil vertical, et en fixant la pièce dans l'onglet de l'attache, ajustant sa position verticalement.

8. La distance maximale en porte-à-faux des rails horizontaux doit être définie par le fournisseur du système.

Séquence d'installation d'un côté à un autre et de bas en haut

Fig. 1

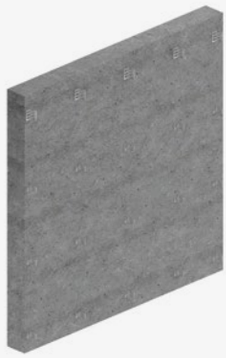

Fig. 2

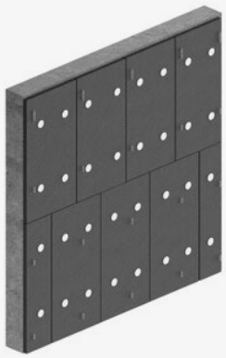

Fig. 3

Fig. 4

Fig. 5

Fig. 6

Coupe horizontale DKT4

Poteau métallique

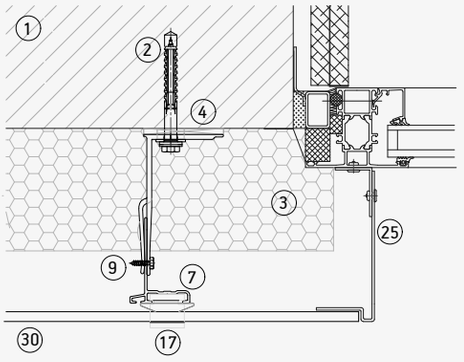

Angle interne

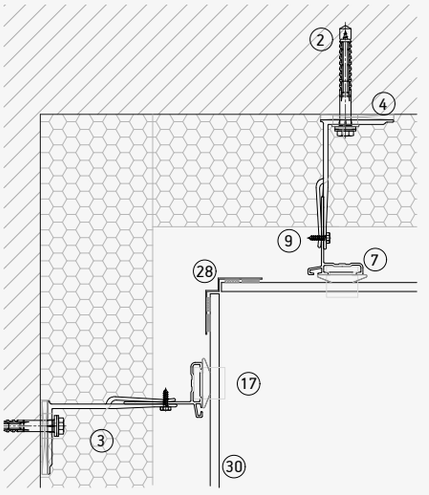

Poteau Dekton

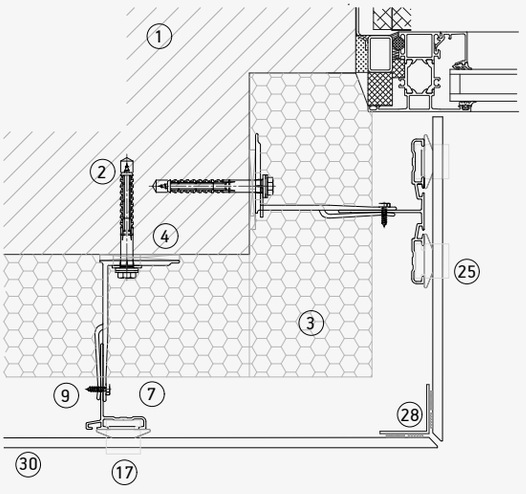

Joint d'expansion verticale

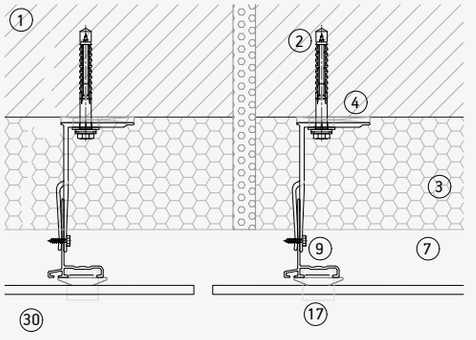

1. Mur de soutien
2. Support d'ancrage.
3. Isolation.
4. Couche isolante.
5. Support fixe.
6. Support réglable.
7. Profil L.
8. Profil T.
9. Vis autotaraudeuse
10. Rivet.
11. Ancrage sous-coupée.
12. Rail horizontal.
13. Cintre C.
14. Cintre C réglable.
15. Profil/clip de champ inférieur/supérieur.
16. Profil/clip de champ intermédiaire.
17. Attache visible bas/haut.
18. Attache visible intermédiaire.
19. Attache arrière intérieure
20. Profil arrière extérieur
21. Système de fixation chimique
22. Fixation de sécurité
23. Profil de ventilation
24. Linteau
25. Poteau
26. Appui de fenêtre
27. Adaptation supérieure
28. Profil d'angle
29. Adhésif de liaison
30. Dekton

Coupe verticale DKT4

Détail supérieur

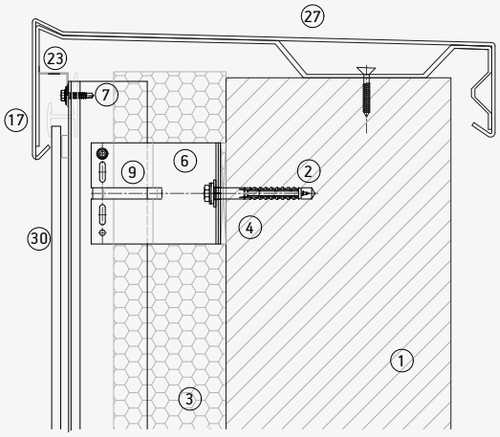

Détail inférieur

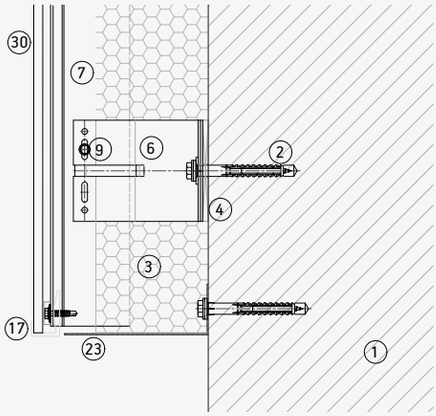

Joint horizontal

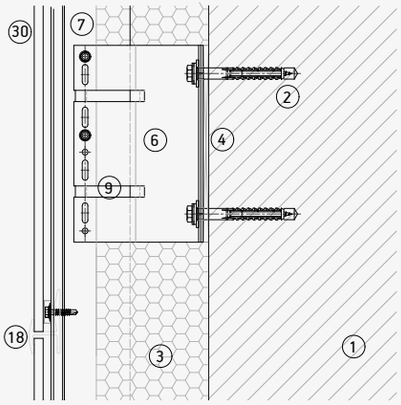

Joint entre les profils

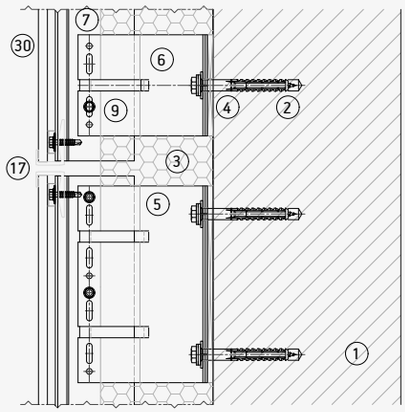

1. Mur de soutien
2. Support d'ancrage.
3. Isolation.
4. Couche isolante.
5. Support fixe.
6. Support réglable.
7. Profil L.
8. Profil T.
9. Vis autotaraudeuse
10. Rivet.
11. Ancrage sous-coupée.
12. Rail horizontal.
13. Cintre C.
14. Cintre C réglable.
15. Profil/clip de champ inférieur/supérieur.
16. Profil/clip de champ intermédiaire.
17. Attache visible bas/haut.
18. Attache visible intermédiaire.
19. Attache arrière intérieure
20. Profil arrière extérieur
21. Système de fixation chimique
22. Fixation de sécurité
23. Profil de ventilation
24. Linteau
25. Poteau
26. Appui de fenêtre
27. Adaptation supérieure
28. Profil d'angle
29. Adhésif de liaison
30. Dekton

ÉTUDE DE CAS

Schaffhauserstrasse

Zurich, Suisse

Matériau

550 m² de Dekton® Sirius

Système d'installation

DKT4

Épaisseur

20 mm

Magasin phare Gunni & Trentino, Madrid, Espagne

DK BG

Systèmes mécaniques ou mécaniques-chimiques avec rainure à double paroi

Le système DKBG est un système de fixation mécanique ou hybride (mécanique avec renforcement chimique).

Son ancrage mécanique est composé d'une série d'attaches de longueur variable comportant deux brides inclinées qui sont fixées aux rainures discontinues de plus ou moins grande longueur réalisées dans la face arrière de la tranche, et plus tard montées et fixées dans un rail horizontal avec fonction de crochet.

Dans ce type de système hybride, deux profils de cintre (supérieur et inférieur) sont chimiquement et mécaniquement ancrés au matériau au moyen d'un adhésif et d'une rainure inclinée ou droite avec plus ou moins d'espacement sur la face arrière de la pièce, formant un crochet en métal.

Dans les deux types de systèmes, les profils avec fonction rail de soutien qui sont assemblés aux montants de la sous-structure assurent la stabilité de la fixation sous des charges lourdes.

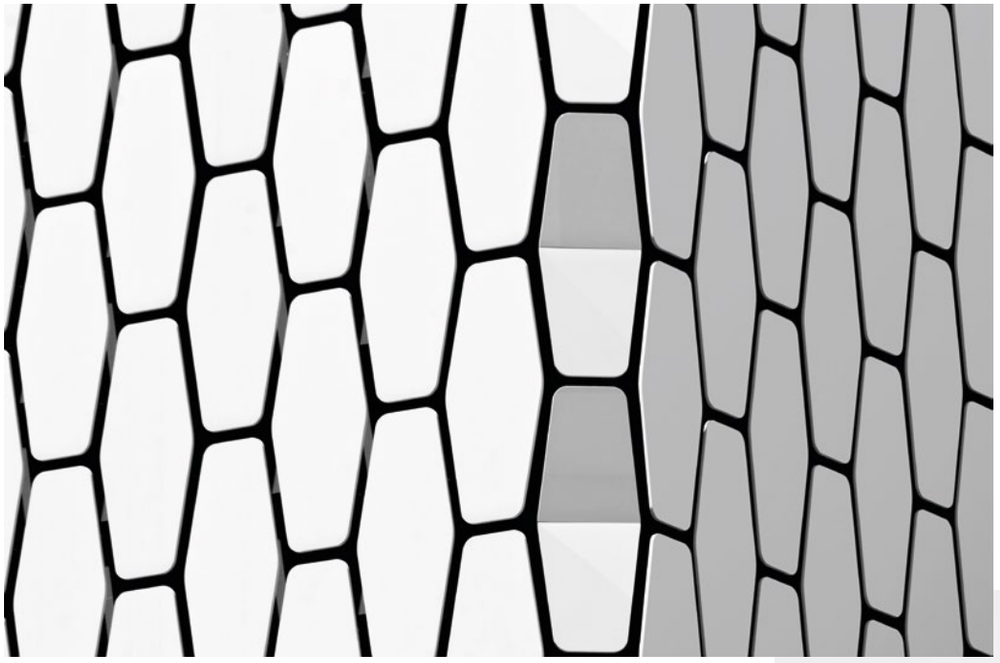

Fixation mécanique ou hybride (mécanique +chimique) avec rainures trapézoïdales sur l'arrière des tranches.

SYSTÈME DKBG | DIAGRAMME

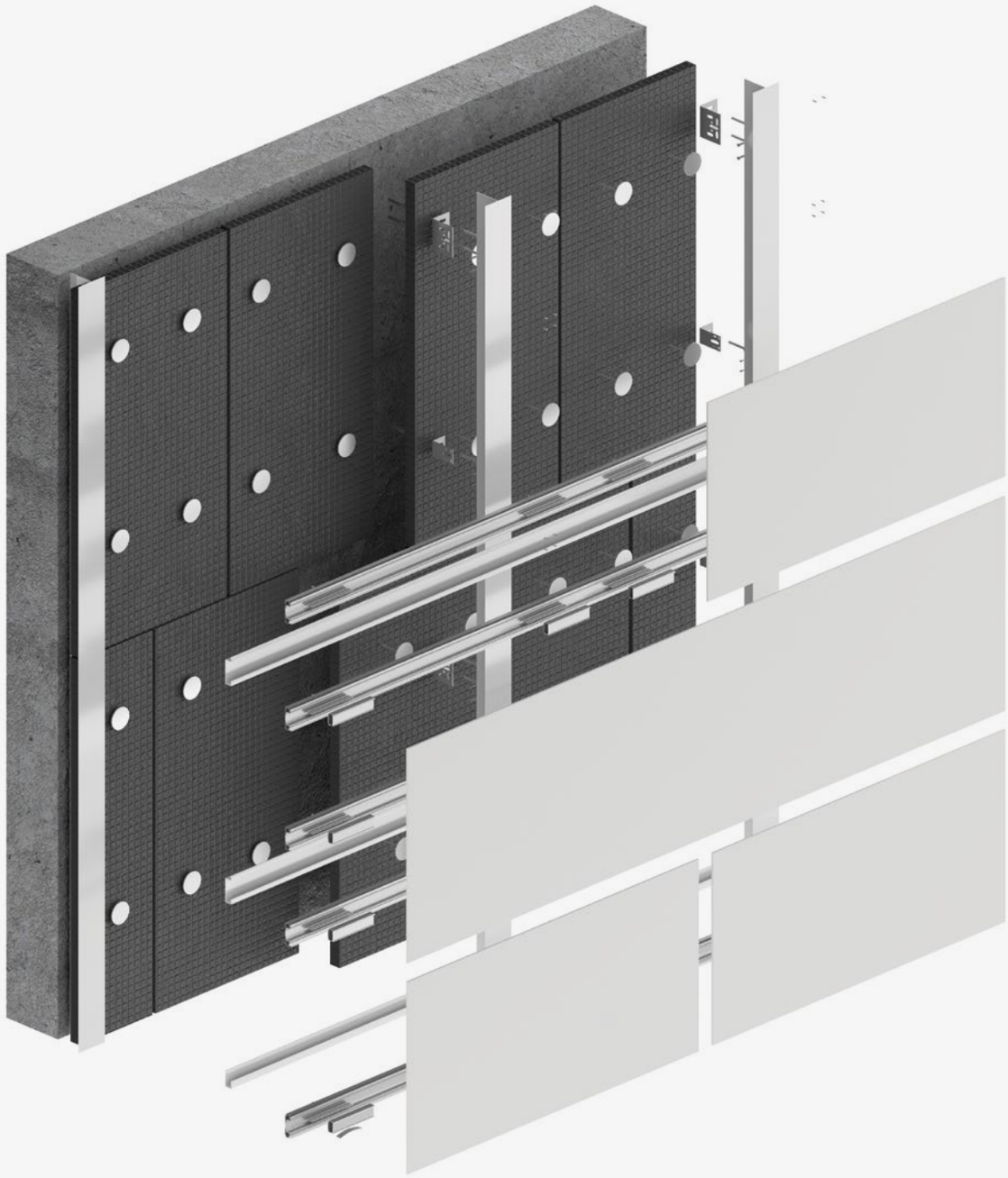

DKBG - Diagramme

Sous-structure

Vue arrière

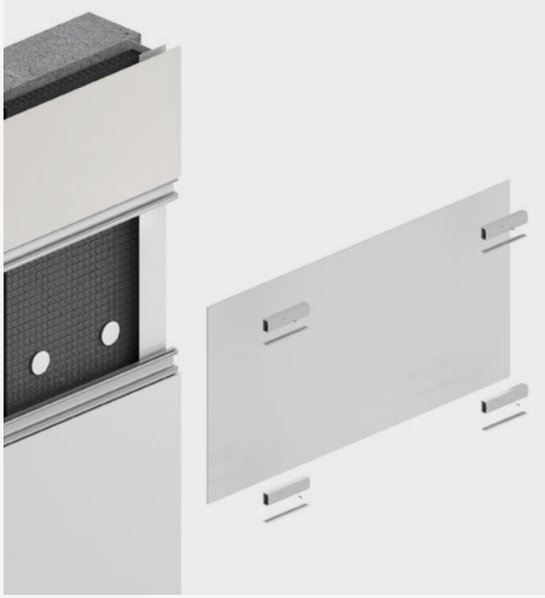

Détail des profils

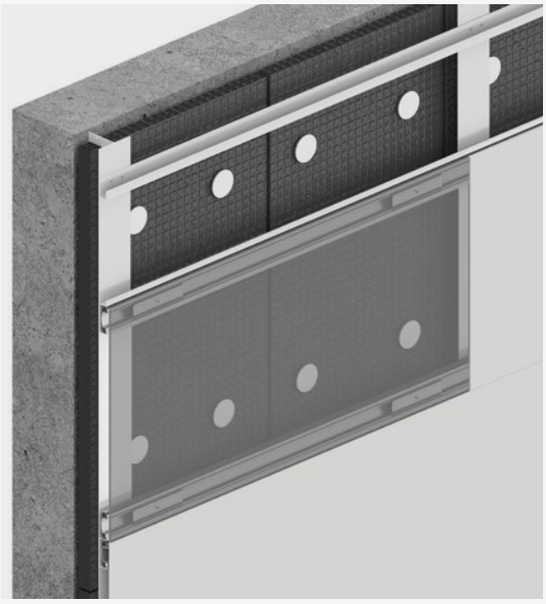

Détail du système

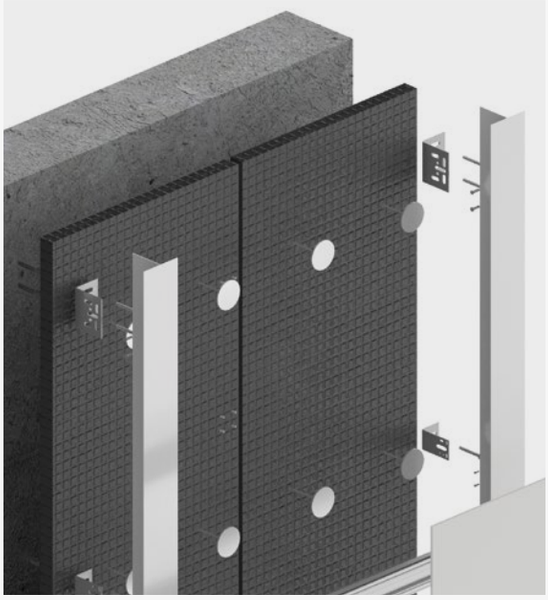

DKBG Structure

DKBG - Structure

Structure secondaire et instructions de fixation

1. Définissez la disposition et la position des attaches horizontales sur la sous-structure verticale.

2. Nivelez et fixez les profils horizontaux des porteurs aux profils verticaux.

3. Uniquement pour les systèmes mécaniques :
   - Insérez les attaches dans les doubles rainures discontinues trapézoïdales préalablement usinées à l'arrière des tranches Dekton, en ouvrant légèrement les onglets d'attache et en les insérant dans les rainures. Une fois fixées, les attaches ne doivent pas être lâches.

   - Adaptez les profils horizontaux sur chaque rangée d'attaches à l'arrière de la pièce. Vissez-les pour fixer la position des attaches sur les profils horizontaux.

4. Pour les systèmes hybrides : Collez les deux profils en aluminium à l'aide de l'adhésif recommandé aux rainures doubles continues trapézoïdales situées à l'arrière de la tranche Dekton®, afin de respecter les exigences du système de pendaison.

5. Accrochez la pièce verticalement dans les profils horizontaux des porteurs.

6. Insérez des clips d'espacement sur les champs pour l'alignement vertical des joints si nécessaire, et placez la pièce suivante; répétez ce processus d'installation du bas ver le haut de la façade.

7. La distance maximale en porte-à-faux des rails horizontaux doit être définie par le fournisseur du système.

Séquence d'installation d'un côté à un autre et de bas en haut

Fig. 1

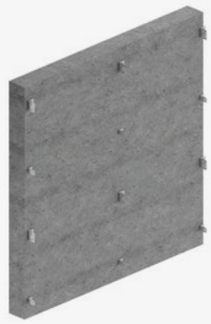

Fig. 2

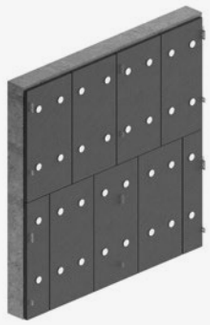

Fig. 3

Fig. 4

Fig. 5

Fig. 6

Description du système DKBG

Système caché

Sous-structure de soutien composée de ; supports métalliques, réglables destinés à corriger les inégalités et compatibles avec différents types de supports, pouvant inclure des isolants thermiques; profils métalliques verticaux de différentes sections en fonction de l'application requise ; profils métalliques horizontaux continus de type U-Carrier/Rail ; système d'ancrage caché au moyen d'un clip (attache) de compression spécifique inséré dans une rainure située à l'arrière de la tranche Dekton ; profil continu destiné à fixer l'attache sur la tranche Dekton.

Processus d'installation

Supports installés sur la surface à couvrir au moyen d'un système mécanique ou par soudure ; profils verticaux installés sur supports avec système de régulation et de fixation, au moyen de vis spécifiques* ; profils horizontaux continus de type U-Carrier/Rail avec système de régulation et de fixation, installé au moyen de vis spécifiques* sur des profils verticaux ; accessoire de type clip (attache) fixé à un bloqueur situé à l'arrière de la tranche Dekton, installé sur U-Carrier/Rail avec système de régulation et de fixation.

* Vis spécifiques selon le calcul structurel de chaque projet ou indiquées par le fournisseur de la sous-structure.

Coupe horizontale DKBG

Angle externe biseauté

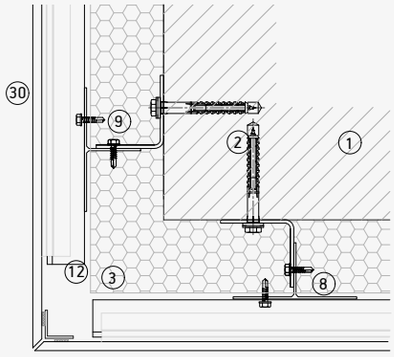

Angle interne

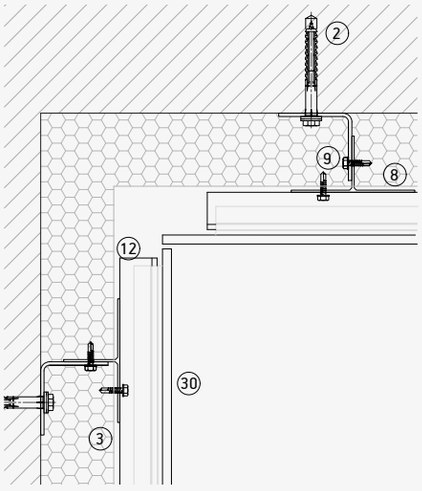

Joint vertical

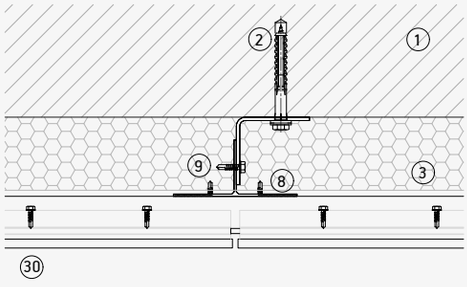

Joint d'expansion verticale

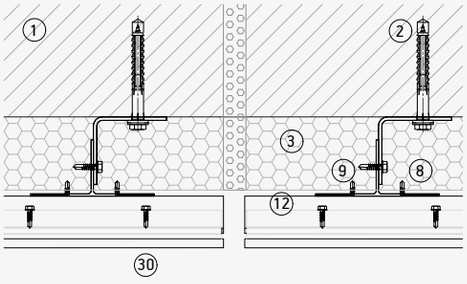

1. Mur de soutien
2. Support d'ancrage.
3. Isolation.
4. Couche isolante.
5. Support fixe.
6. Support réglable.
7. Profil L.
8. Profil T.
9. Vis autotaraudeuse
10. Rivet.
11. Ancrage sous-coupée.
12. Rail horizontal.
13. Cintre C.
14. Cintre C réglable.
15. Profil/clip de champ inférieur/supérieur.
16. Profil/clip de champ intermédiaire.
17. Attache visible bas/haut.
18. Attache visible intermédiaire.
19. Attache arrière intérieure
20. Profil arrière extérieur
21. Système de fixation chimique
22. Fixation de sécurité
23. Profil de ventilation
24. Linteau
25. Poteau
26. Appui de fenêtre
27. Adaptation supérieure
28. Profil d'angle
29. Adhésif de liaison
30. Dekton

Coupe verticale DKBG

Détail supérieur

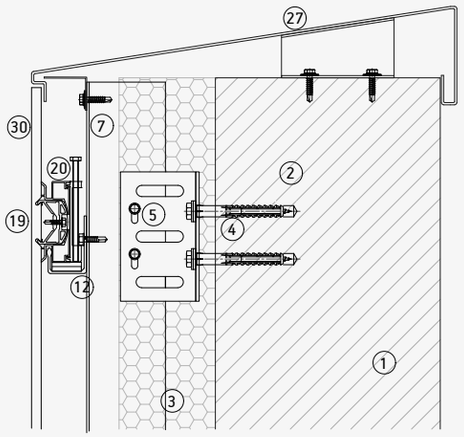

Détail inférieur

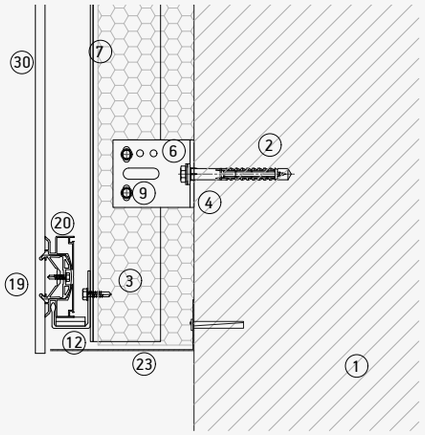

Joint horizontal

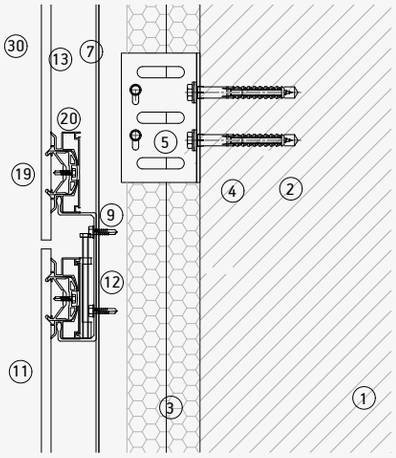

Joint entre les profils

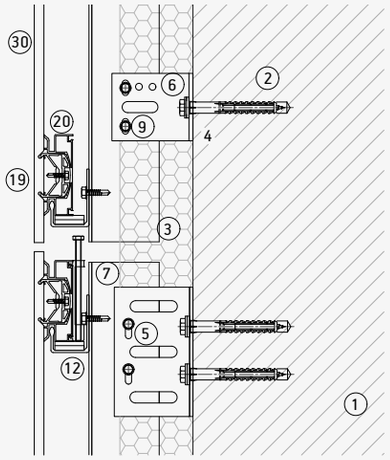

1. Mur de soutien
2. Support d'ancrage.
3. Isolation.
4. Couche isolante.
5. Support fixe.
6. Support réglable.
7. Profil L.
8. Profil T.
9. Vis autotaraudeuse
10. Rivet.
11. Ancrage sous-coupée.
12. Rail horizontal.
13. Cintre C.
14. Cintre C réglable.
15. Profil/clip de champ inférieur/supérieur.
16. Profil/clip de champ intermédiaire.
17. Attache visible bas/haut.
18. Attache visible intermédiaire.
19. Attache arrière intérieure
20. Profil arrière extérieur
21. Système de fixation chimique
22. Fixation de sécurité
23. Profil de ventilation
24. Linteau
25. Poteau
26. Appui de fenêtre
27. Adaptation supérieure
28. Profil d'angle
29. Adhésif de liaison
30. Dekton

Coupe verticale DKBG

Poteau Dekton

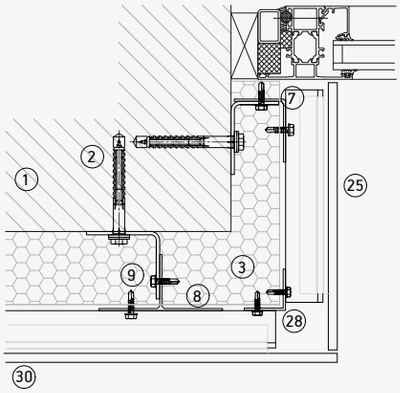

Poteau métallique

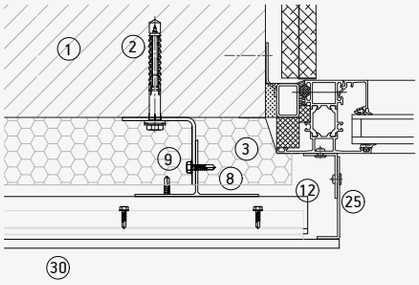

Appui de fenêtre métallique

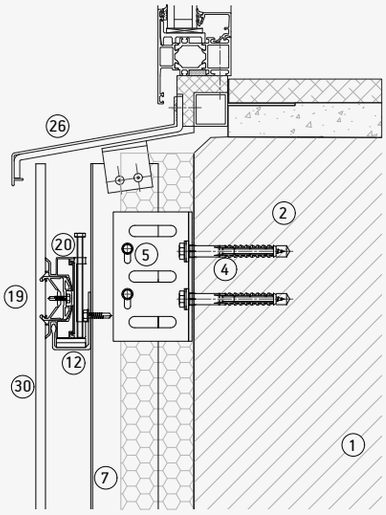

Dekton Lumina

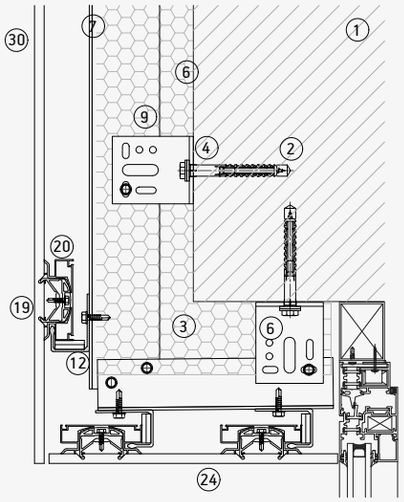

1. Mur de soutien
2. Support d'ancrage.
3. Isolation.
4. Couche isolante.
5. Support fixe.
6. Support réglable.
7. Profil L.
8. Profil T.
9. Vis autotaraudeuse
10. Rivet.
11. Ancrage sous-coupée.
12. Rail horizontal.
13. Cintre C.
14. Cintre C réglable.
15. Profil/clip de champ inférieur/supérieur.
16. Profil/clip de champ intermédiaire.
17. Attache visible bas/haut.
18. Attache visible intermédiaire.
19. Attache arrière intérieure
20. Profil arrière extérieur
21. Système de fixation chimique
22. Fixation de sécurité
23. Profil de ventilation
24. Linteau
25. Poteau
26. Appui de fenêtre
27. Adaptation supérieure
28. Profil d'angle
29. Adhésif de liaison
30. Dekton

ÉTUDE DE CAS

Toha par Ron Arad et Avner Yashar

Tel-Aviv, Israël

Matériau

28 000 m² de Strato et 6 couleurs Dekton iD

Système de façade

DKBG

Épaisseur

12 et 20 mm

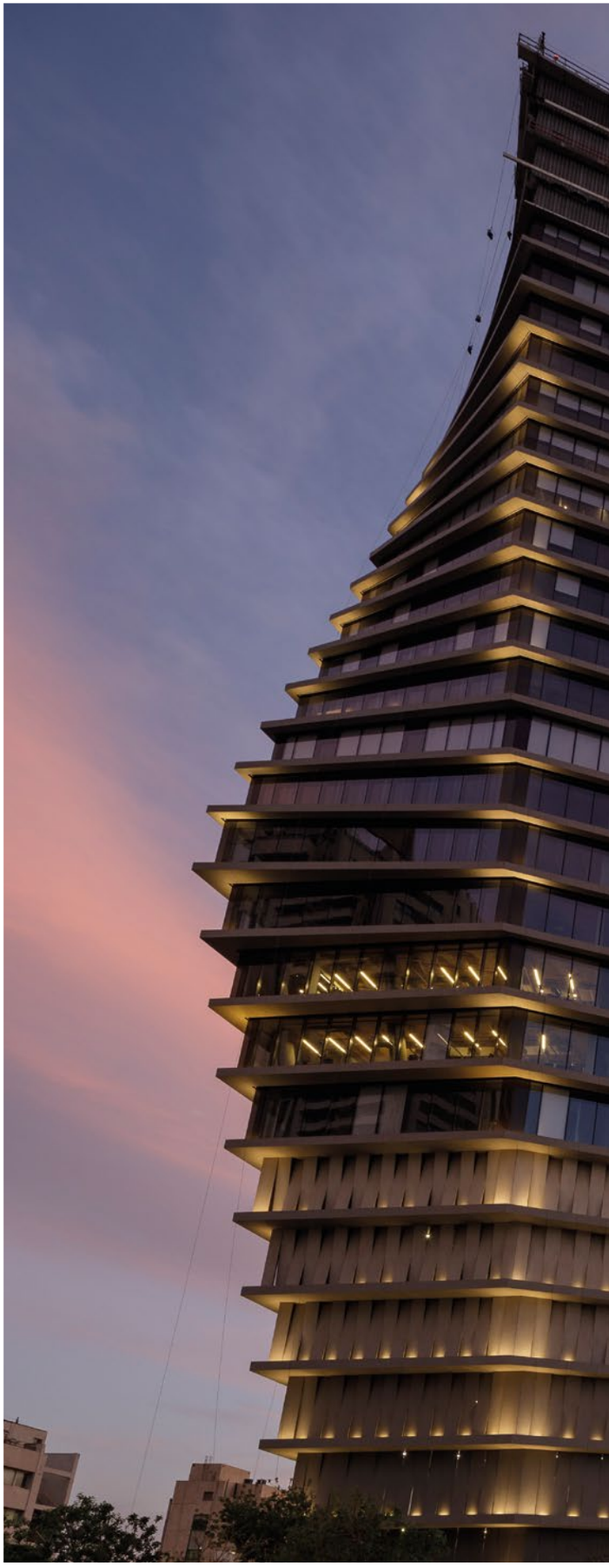

Pour le projet de l'immeuble ToHa à Tel-Aviv en Israël, plus de 28 000 m² de Dekton® by Cosentino ont été utilisés pour habiller la façade, les sols, les ascenseurs, les plafonds et les murs intérieurs.

Dans le centre de Tel Aviv, à l'intersection de deux rues commerçantes, se dresse le bâtiment ToHA, haut de 29 étages. Ce volume à facettes original, dont la forme évoque un iceberg, a été conçu par Ron Arad en collaboration avec l'équipe locale d'Avner Yashar. Le ToHA est un complexe de bureaux unique qui comporte un jardin public, un belvédère et un restaurant.

Dekton® by Cosentino a été utilisé sur plus de 28 000 m² pour habiller la façade, les sols, les ascenseurs, les plafonds et les murs intérieurs. Les pièces, composées de plus de 10 000 références, ont été produites et découpées au siège de Cosentino à Cantoria (Alméria, Espagne) et transportées en bateau jusqu'en Israël.

Dimension architecturale et décorative du projet.

Un enjeu stratégique et essentiel du projet consistait à réduire la superficie de l'immeuble au niveau de la rue pour créer un grand jardin et améliorer la qualité de l'espace public. L'immeuble s'élève donc sur ses deux jambes puissantes qui s'évasent progressivement pour créer un profil en spirale.
La polyvalence géométrique de Dekton® permet au matériau de s'adapter avec précision à cette forme complexe grâce à sa gamme

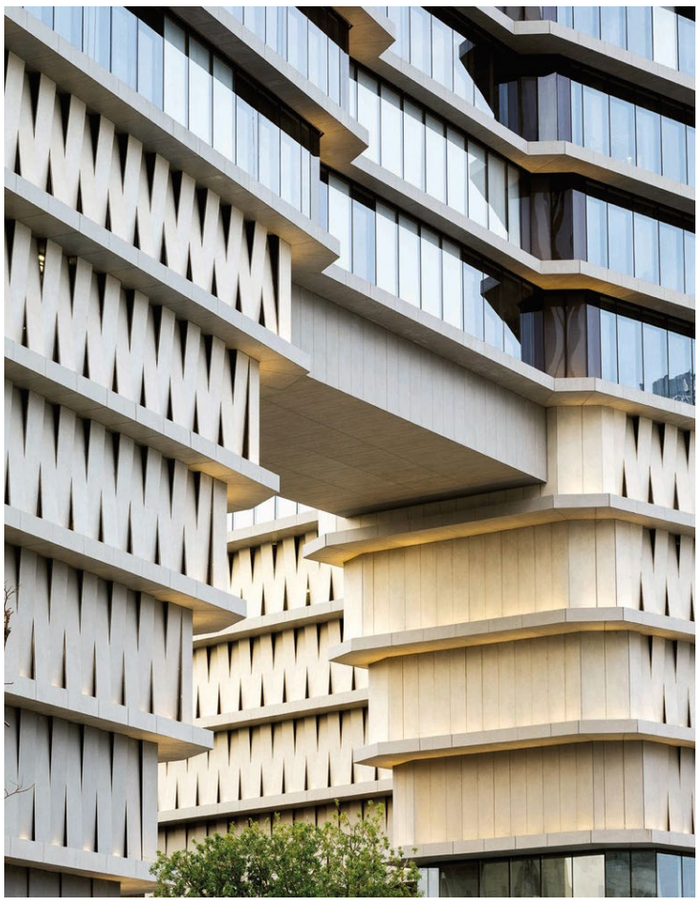

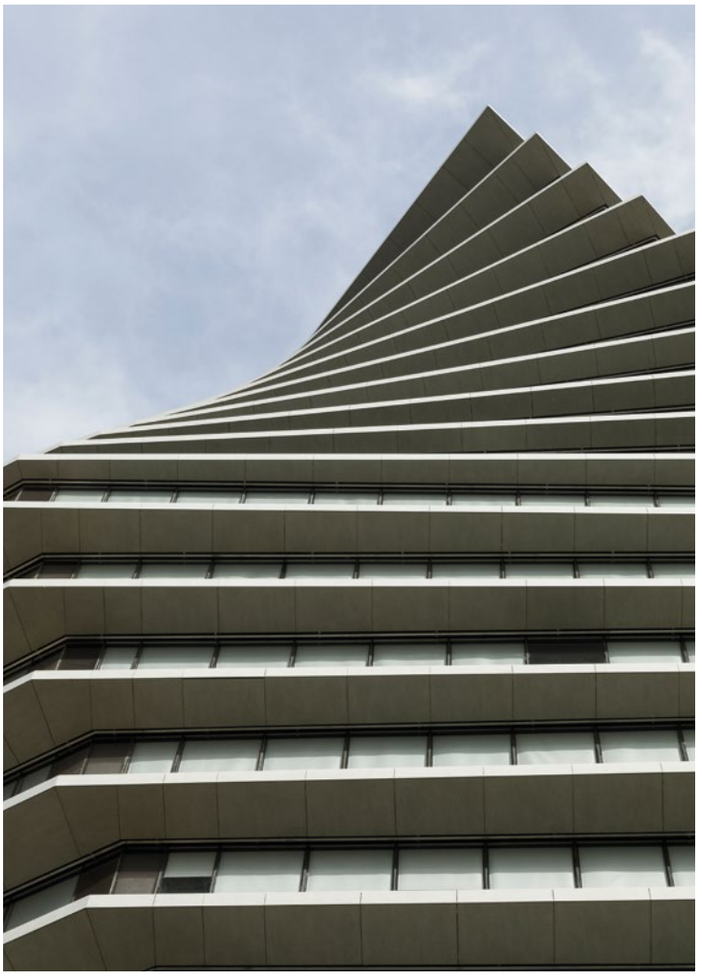

infinie de formats avec épaisseurs minimales et superficies maximales. Aux étages intermédiaires, le périmètre dentelé des blocs de béton est recouvert de panneaux de 12 millimètres d'épaisseur et 2 mètres de largeur avec des détails minutieux assurez une coupe précise, définissez les sommets et les champs avec exactitude pour créer une image de la perfection.

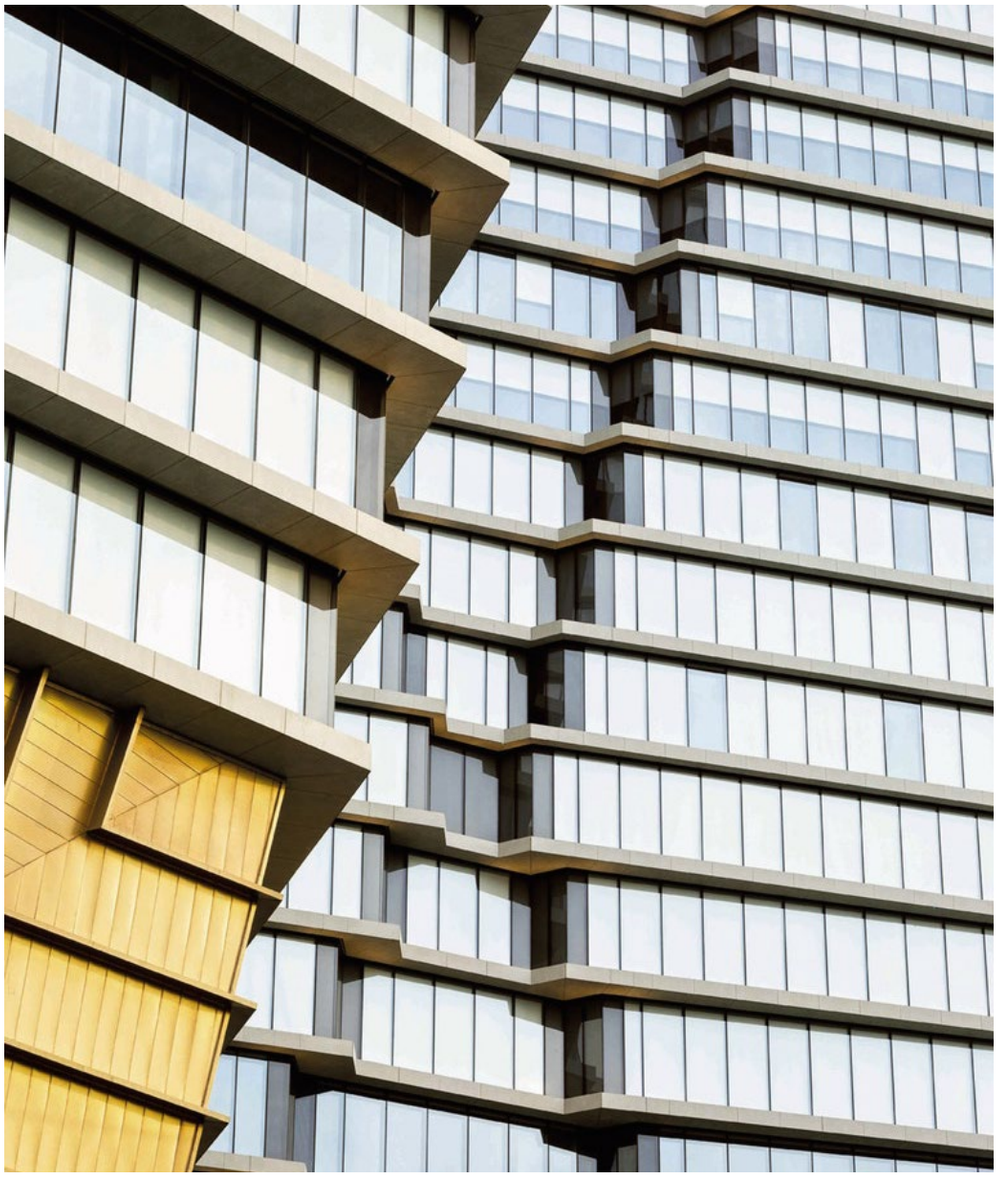

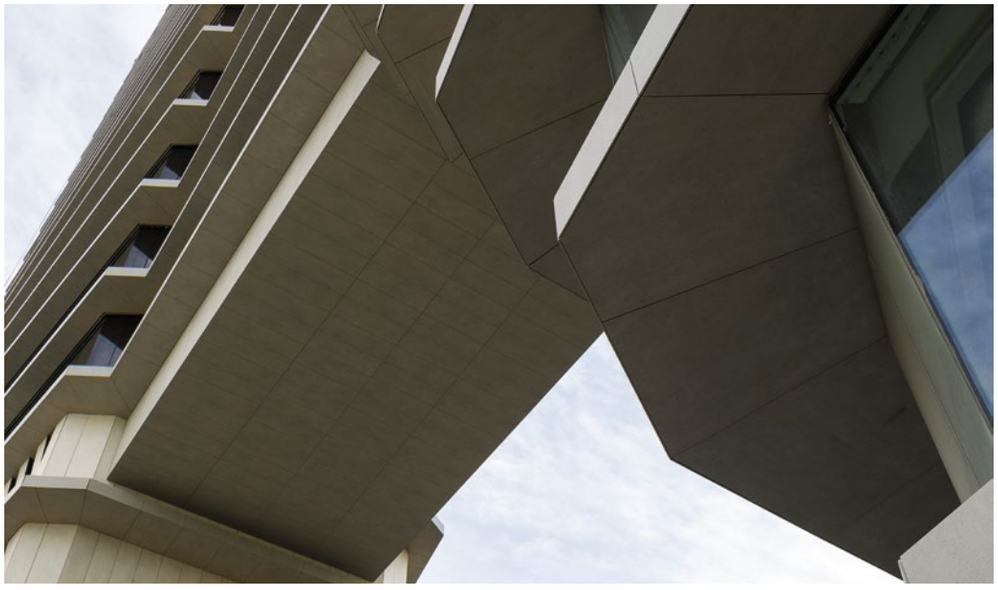

Du point de vue fonctionnel, ce projet ambitieux renverse l'organisation conventionnelle d'un immeuble de bureaux, en plaçant toutes les installations au rez-de-chaussée afin de libérer le toit. Les étages supérieurs peuvent ainsi être entièrement consacrés à des utilisations récréatives, tandis que les bureaux commencent au septième étage et bénéficient ainsi d'un meilleur ensoleillement et de plus belles vues.

Les niveaux techniques disposent d'une façade ventilée unique composée de panneaux croisés Dekton®.

Cette disposition permet à l'air de circuler dans les espaces qui séparent les grandes pièces (320 x 70 cm) et crée une uniformité qui donne de la texture et de la profondeur à la façade. Cosentino a également produit une palette personnalisée de six couleurs basées sur le modèle Strato afin de créer un magnifique dégradé de bas en haut.

À l'intérieur, un vaste atrium d'environ 30 mètres de haut fait office de réception et de lieu de rencontre. Les bureaux donnent vers l'extérieur à travers la façade en verre, ou vers l'intérieur, avec une vue de la cour centrale, illuminée par un grand puits de lumière.

Les finitions ont été sélectionnées avec soin pour créer un espace de travail confortable et une image de marque cohérente pour les entreprises. La possibilité de produire des tranches Dekton de grande taille pour les sols, les murs et les plafonds permet de réduire au minimum le nombre de joints pour accentuer la sensation de continuité.

Détails du projet

Nom : ToHA
Adresse : Tel-Aviv, Israël
Date de fin : 2019
Architecture : Arad Architects, Yashar Architects
Collaborateurs : Buro Happold Engineering, Israel David Engineering (Consultant en ingénierie des structures)
Client : Gav-Yam Amot Totseret Ha-Aretz

Matériaux Cosentino

Application : Toit
Matériau : Dekton® by Cosentino
Couleur Strato
Épaisseur : 4 mm
Quantité : 1 800 m²
Format : 140 × 30

Application : Revêtement sol
Matériau : Dekton® by Cosentino
Couleur : Soke, Sirius, Strato
Épaisseur : 8 mm et 20 mm
Quantité : 3 500 m²
Format : Divers : 320 × 144, 140 × 80, 80 × 170

Application : murs intérieurs/façade
Matériau : Dekton® by Cosentino
Couleur : Zenith, Sirius, Kadum, Spectra, Strato
Épaisseur : 8 mm
Quantité : 2 000 m²
Format : Divers : 80 × 270, 70 × 300

Application : Façade ventilée
Matériau : Dekton® by Cosentino
Couleur : Strato, Spectra
Couleurs personnalisées : Totzeret1, Totzeret2, Totzeret3, Totzeret4, Totzeret5, Totzeret6
Épaisseur : 12 mm
Quantité : 20 000 m²
Format : divers

Crédits photo : Fernando Alda

ÉTUDE DE CAS

Rafa Nadal Academy par Movistar

Manacor, Majorque, Espagne

Matériau

Dekton® Strato, Ventus, Zenith, Spectra, Trilium, Keon, Domoos et Bleu personnalisé.

Système de façade

DKBG

Épaisseur

8, 12 et 20 mm

RAFA NADAL
ACADEMY
BY movistar

ÉTUDE DE CAS

Armonk Professional Center

New York City, Etats-Unis

Matériau

126 m² de Dekton® Trilium

Système de façade

DKBG

Épaisseur

12 mm

ÉTUDE DE CAS

Magasin phare Gunni & Trentino

Madrid, Espagne

Matériau

600 m² de Dekton® Xgloss Halo
100 m² de Dekton® Domoos

Système de façade

DKBG

Épaisseur

12 mm

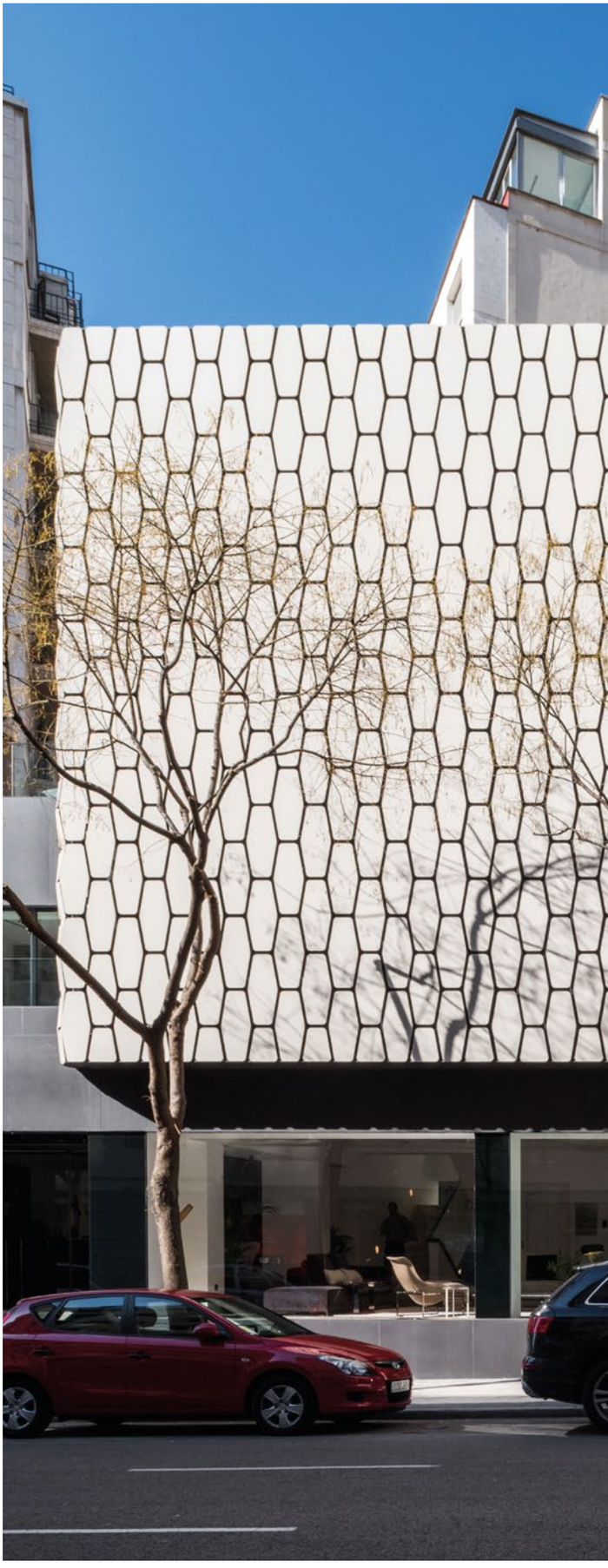

GUNNI & TRENTINO

ÉTUDE DE CAS

Immeuble Cajamar

Alméria, Espagne

Matériau

2 000 m² de Dekton® Sirocco

Système de façade

DKBG

Épaisseur

12 mm

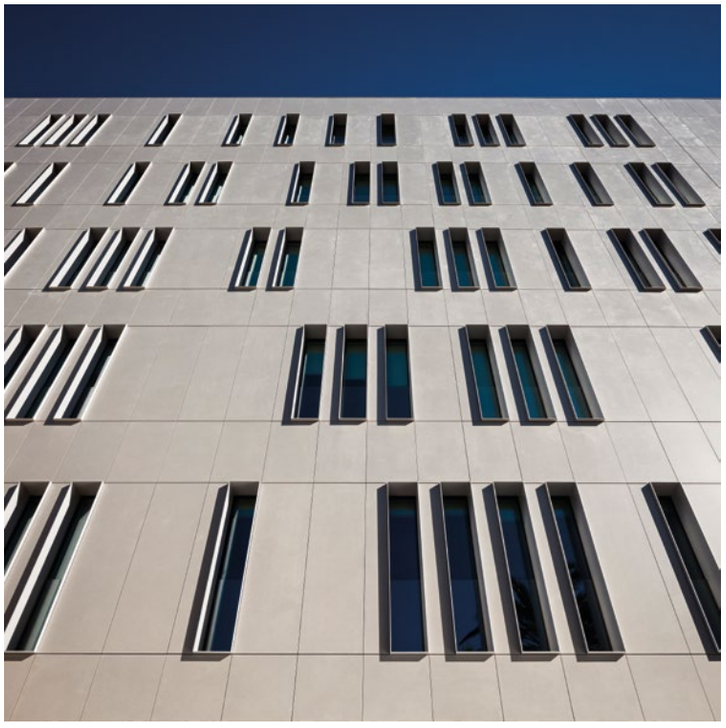

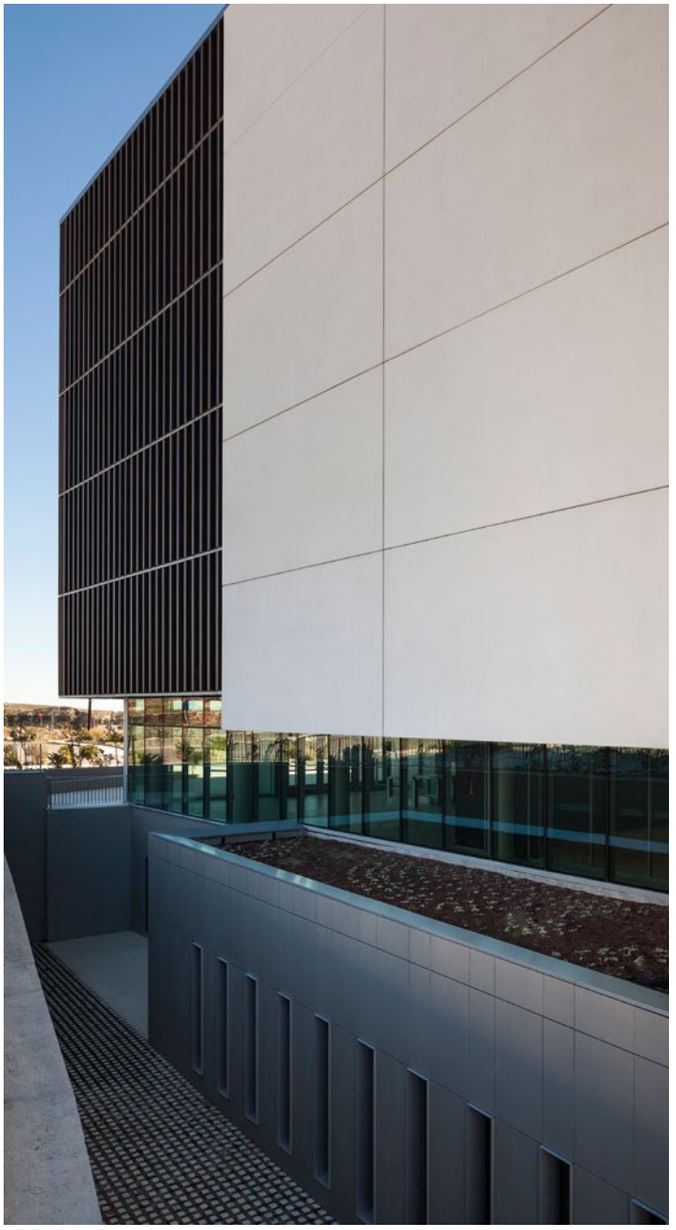

ÉTUDE DE CAS

444N Orleans Building

Chicago, États-Unis d'Amérique

Matériau

Dekton® Aura Bookmatch

Système de façade

DKBG

Épaisseur

12 mm

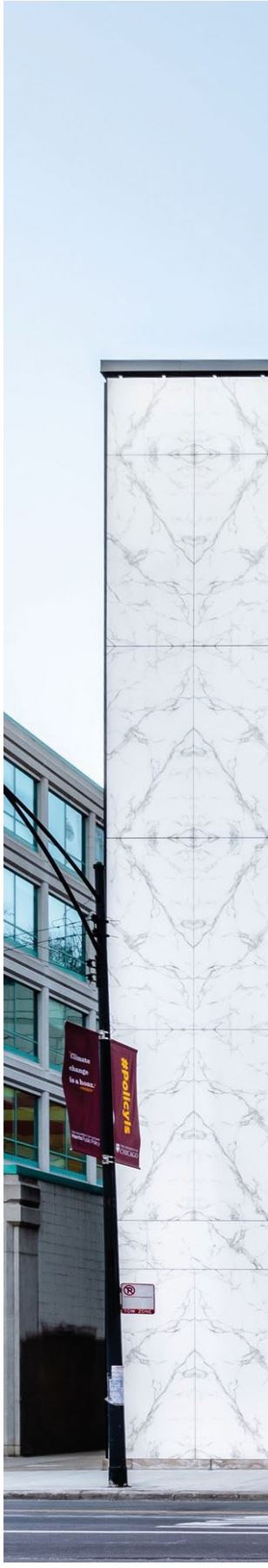

FOR LEASE
FOR LEASE
FOR LEASE

Leonardo Building, Johannesburg,
Afrique du Sud

DKC

Système d'ancrage chimique

Le système DKC est un système de fixation totalement chimique, qui permet de coller les pièces directement à la sous-structure de soutien à l'aide d'adhésifs structurels, en évitant tout usinage de la pièce. À partir d'un profil, deux bandes de ruban adhésif à double face sont placées au centre pendant qu'elles sont ajoutées au périmètre de ce profil. Pendant la fixation, le ruban à double face fixe la pièce durant le séchage et la prise de l'adhésif. Vous pouvez travailler avec un large éventail de formats et même concevoir des éléments pré-assemblés dans l'usine. Ce système permet de s'autoriser un large éventail d'épaisseurs, les pièces de 8mm étant les plus demandées pour les travaux de rénovation et pour les changements d'image.

Fixation avec produits chimiques sur les profils.

SYSTÈME DKC | DIAGRAMME

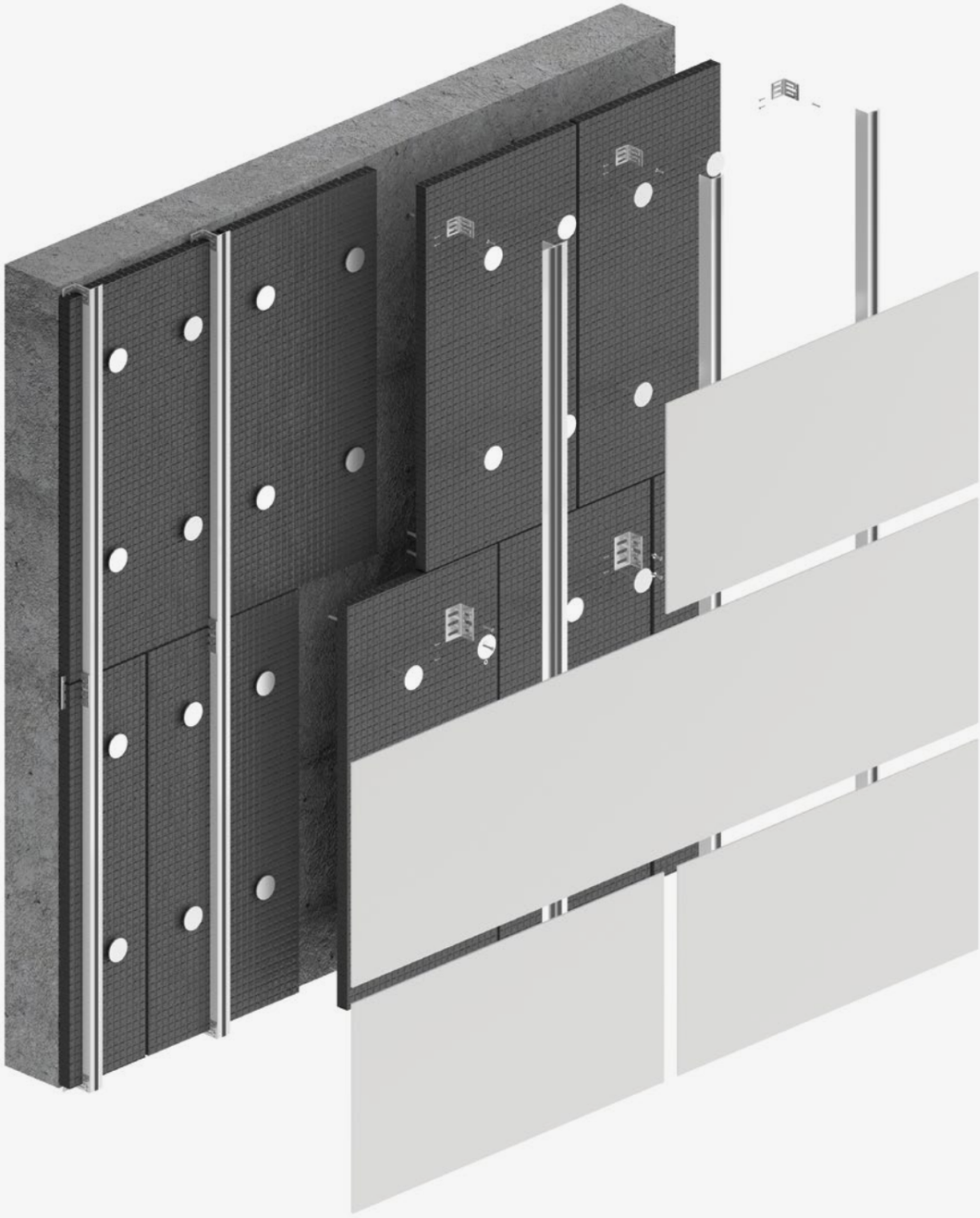

DKC - Diagramme

Sous-structure

Système d'ancrage chimique

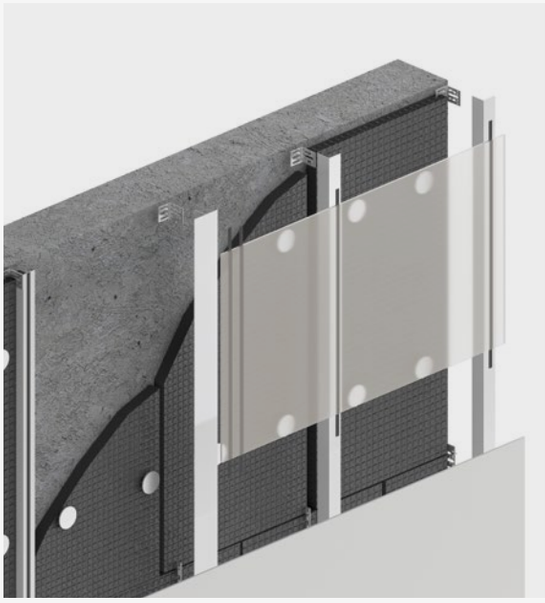

Joint

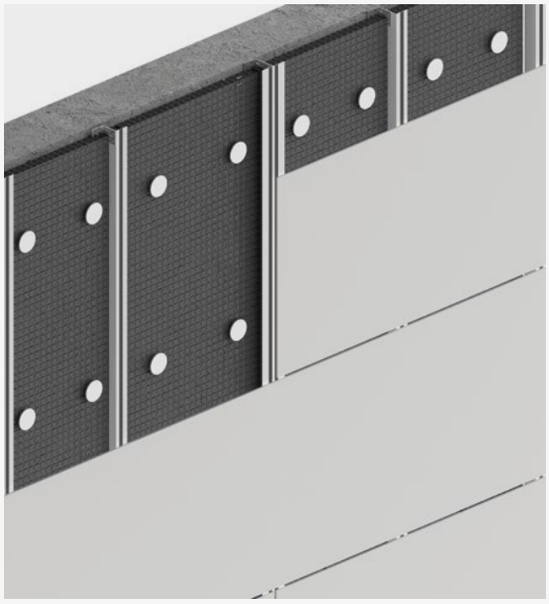

Détail du système

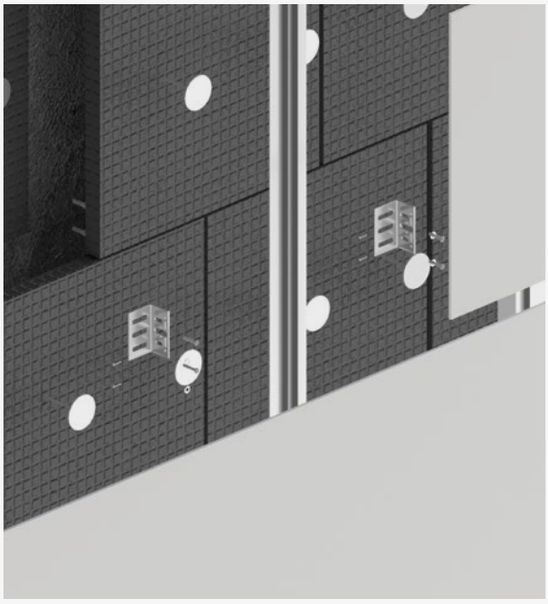

Coupe horizontale DKC

Angle externe biseauté

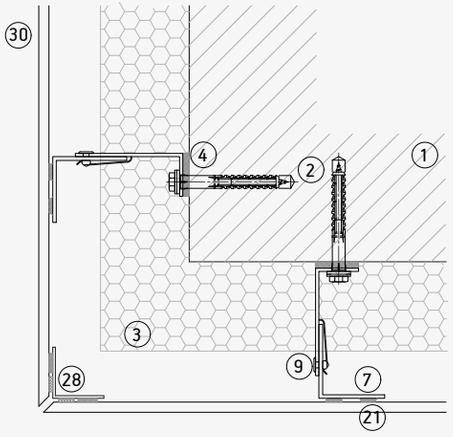

Angle interne

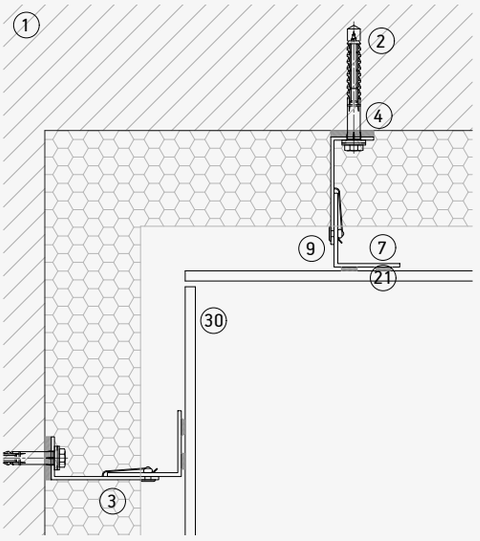

Joint vertical

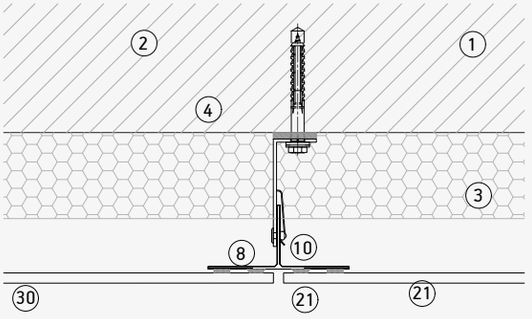

Joint d'expansion verticale

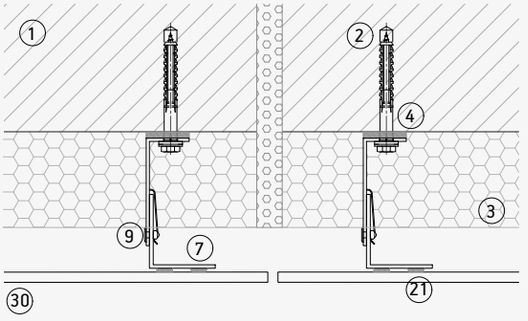

1. Mur de soutien
2. Support d'ancrage.
3. Isolation.
4. Couche isolante.
5. Support fixe.
6. Support réglable.
7. Profil L.
8. Profil T.
9. Vis autotaraudeuse
10. Rivet.
11. Ancrage sous-coupée.
12. Rail horizontal.
13. Cintre C.
14. Cintre C réglable.
15. Profil/clip de champ inférieur/supérieur.
16. Profil/clip de champ intermédiaire.
17. Attache visible bas/haut.
18. Attache visible intermédiaire.
19. Attache arrière intérieure
20. Profil arrière extérieur
21. Système de fixation chimique
22. Fixation de sécurité
23. Profil de ventilation
24. Linteau
25. Poteau
26. Appui de fenêtre
27. Adaptation supérieure
28. Profil d'angle
29. Adhésif de liaison
30. Dekton

Coupe verticale DKC

Détail supérieur

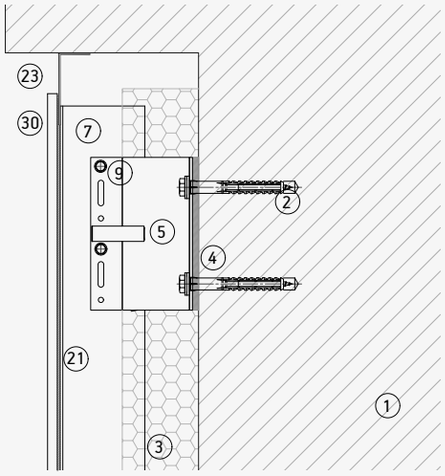

Détail inférieur

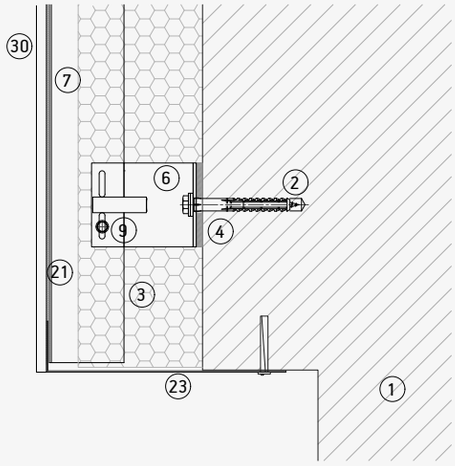

Joint horizontal

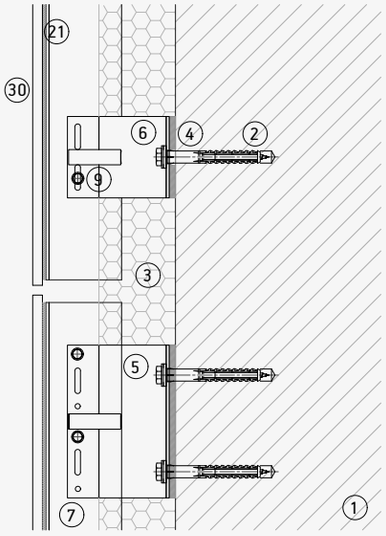

Joint entre les profils

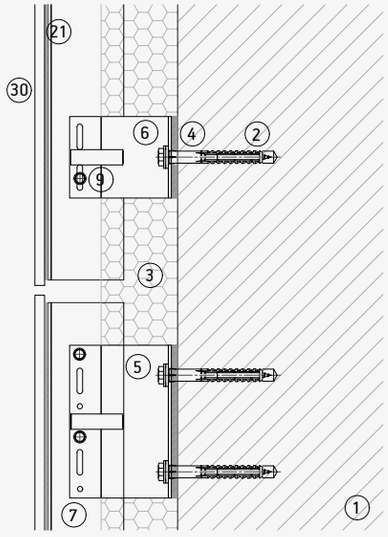

1. Mur de soutien
2. Support d'ancrage.
3. Isolation.
4. Couche isolante.
5. Support fixe.
6. Support réglable.
7. Profil L.
8. Profil T.
9. Vis autotaraudeuse
10. Rivet.
11. Ancrage sous-coupée.
12. Rail horizontal.
13. Cintre C.
14. Cintre C réglable.
15. Profil/clip de champ inférieur/supérieur.
16. Profil/clip de champ intermédiaire.
17. Attache visible bas/haut.
18. Attache visible intermédiaire.
19. Attache arrière intérieure
20. Profil arrière extérieur
21. Système de fixation chimique
22. Fixation de sécurité
23. Profil de ventilation
24. Linteau
25. Poteau
26. Appui de fenêtre
27. Adaptation supérieure
28. Profil d'angle
29. Adhésif de liaison
30. Dekton

DKC Sections

Poteau Dekton

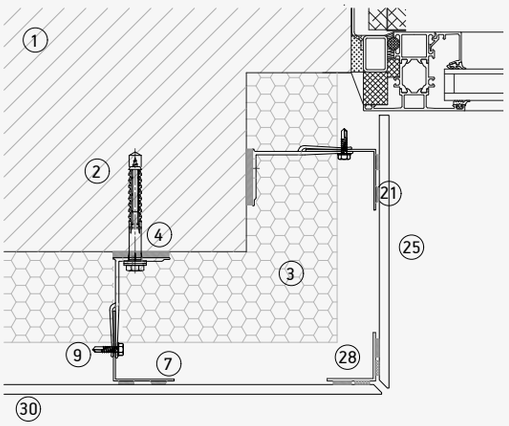

Section fenêtre sans rebord

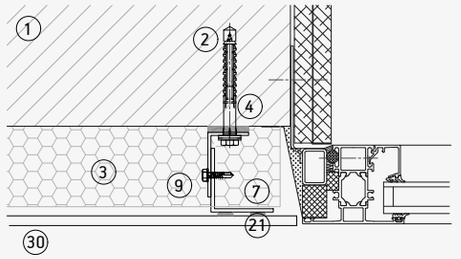

Fenêtre sans rebord

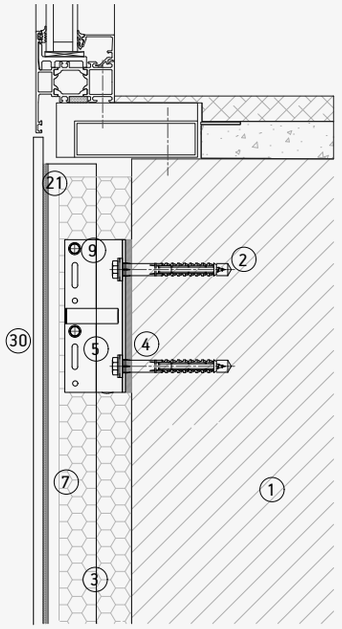

Dekton Lumina

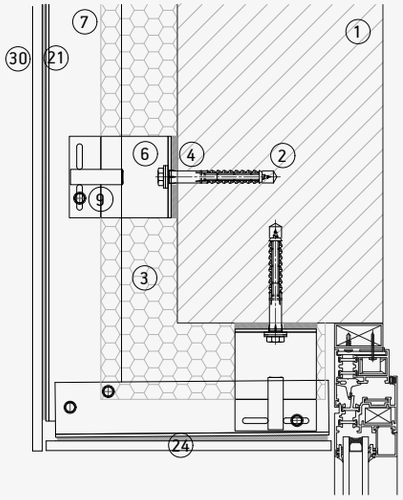

1. Mur de soutien
2. Support d'ancrage.
3. Isolation.
4. Couche isolante.
5. Support fixe.
6. Support réglable.
7. Profil L.
8. Profil T.
9. Vis autotaraudeuse
10. Rivet.
11. Ancrage sous-coupée.
12. Rail horizontal.
13. Cintre C.
14. Cintre C réglable.
15. Profil/clip de champ inférieur/supérieur.
16. Profil/clip de champ intermédiaire.
17. Attache visible bas/haut.
18. Attache visible intermédiaire.
19. Attache arrière intérieure
20. Profil arrière extérieur
21. Système de fixation chimique
22. Fixation de sécurité
23. Profil de ventilation
24. Linteau
25. Poteau
26. Appui de fenêtre
27. Adaptation supérieure
28. Profil d'angle
29. Adhésif de liaison
30. Dekton

Description du système DKC

Système caché

Sous-structure de soutien composée de : supports métalliques, réglables pour la correction des inégalités de niveau compatible avec différents types de supports, pouvant inclure un isolant de rupture thermique ; profils métalliques verticaux de différentes sections ; système caché de fixation chimique au moyen d'adhésifs placés à l'arrière de la tranche Dekton, conformément aux recommandations du fabricant pour son application.

Processus d'installation

Supports installés sur la surface afin d'être recouverts au moyen d'un système mécanique ou par soudage ; profils verticaux installés sur supports avec système de régulation et de fixation, au moyen de vis spécifiques* ; installation possible d'accessoires selon les exigences du fabricant du système chimique et installation subséquente de l'adhésif au profil vertical tel qu'indiqué ; installation du panneau au système chimique au moyen d'un support depuis l'arrière de la tranche Dekton.

* Vis spécifiques selon le calcul structurel de chaque projet ou indiquées par le fournisseur de la sous-structure.

DKC Structure

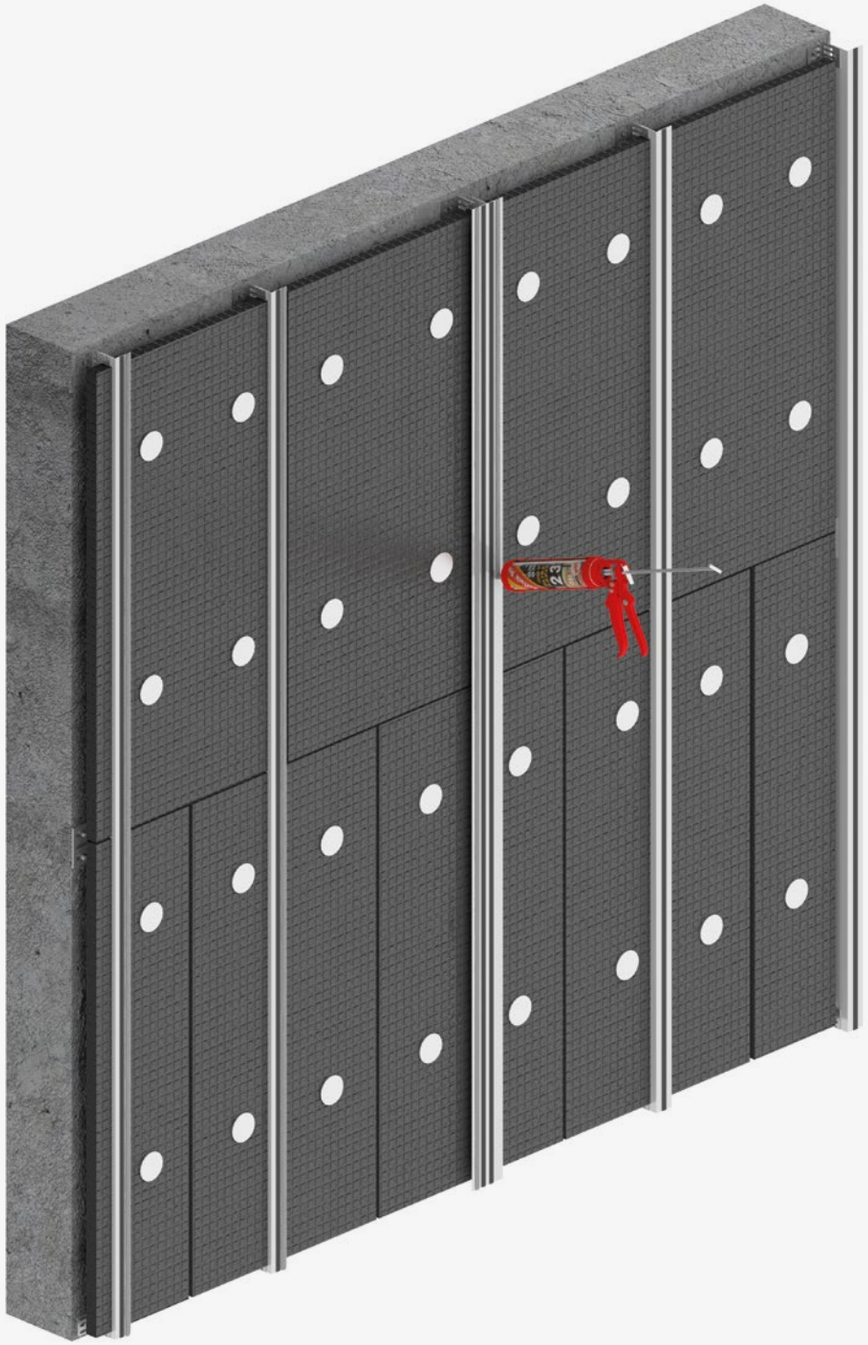

DKC - Structure

Instructions générales de fixation

Les rails verticaux doivent être placés après l'installation générale du sous-cadre, dans un plan vertical unique.

- Un datum horizontal prédéterminé est indiqué sur le cadre de support; la première rangée détermine l'uniformité des écarts et de l'alignement des panneaux tout au long de l'installation de la façade.

Préparation du rail de transport :

- Traiter les surfaces de collage par fournisseur d'adhésifs recommandations, en appliquant une couche uniforme de promoteur d'adhérence sur la surface des profils verticaux si nécessaire et en lui permettant de sécher selon les instructions données.

Préparation du panneau Dekton (matériau non poreux) :

- Nettoyez la surface de collage en vous assurant qu'elle est sèche et sans graisse.
- Appliquez le promoteur d'adhérence si nécessaire selon les instructions du fournisseur.
- Appliquez uniformément le promoteur d'adhérence selon les instructions du fournisseur.

Application de l'adhésif :

- Placez le ruban adhésif à double face sur les profils verticaux pour fournir un soutien temporaire aux tranches de Dekton pendant que l'adhésif est en prise et afin d'assurer sa consistance.
- Appliquez des lignes continues et uniformes d'adhésif le long des profils verticaux, à environ 10 mm du ruban adhésif, panneau par panneau. Il est recommandé d'utiliser un applicateur alimenté à air comprimé ou batterie.

Installation des tranches :

- Le panneau initial est placé sur le champ inférieur et aligné. Appuyez sur le panneau contre l'adhésif.
- Les panneaux Dekton qui suivent sont placés de la même manière, en utilisant des emballeurs temporaires pour assurer l'uniformité des joints entre les panneaux. Les écarts doivent être calculés afin de permettre le mouvement thermique des tranches et des rails.

Séquence d'installation : de gauche à droite et de haut en bas

Fig. 1

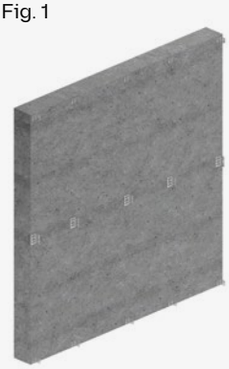

Fig. 2

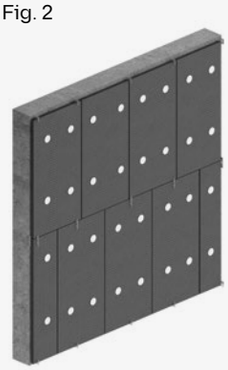

Fig. 3

Fig. 4

Fig. 5

Fig. 6

Calculs statiques DKC

Panneau en disposition horizontale ou verticale. Les charges de vent maximales indiquées dans les configurations suivantes dépendent de l'espacement de la grille et de la distance entre les trous de forage et les champs.

Ces configurations ont été calculées en tenant compte d'une distance de fixation aux champs de 200 mm. Pour d'autres

distances et configurations veuillez consulter notre département technique.

Ces configurations sont basées sur un logiciel de calcul Dekton® et se réfèrent uniquement à Dekton®. Elles ne peuvent pas être considérées comme des données définitives pour l'installation sur place et nécessitent un technicien compétent pour effectuer un calcul spécifique au projet pour l'ensemble du système avant, y compris les ancrages de support, les supports, le profilage, le matériel et les fixations Dekton® à l'avant.

Comment utiliser les configurations de référence :

- Déterminez la charge au vent de conception en kN/m².
- Choisissez le tableau en fonction du système de fixation et de l'épaisseur de Dekton.
- Sélectionnez la charge au vent de conception la plus proche. La charge au vent choisie ne doit pas être inférieure aux besoins réels.
- Sélectionnez une configuration de référence présentant un espacement maximal entre les fixations.

DKC

Dekton 4 mm

	Configuration complète de la tranche			
Conception de la charge au vent en kN/m²	Horizontal	Espacement entre profils horiz. (mm)	Vertical	Espacement entre profils vert. (mm)
0,5	H2	800	V1	720
2	H3	540	-	-
2,5	H5	460	V2	480
4	-	-	V3	360

Dekton 8 mm

	Configuration complète de la tranche			
Conception de la charge au vent en kN/m²	Horizontal	Espacement entre profils horiz. (mm)	Vertical	Espacement entre profils vert. (mm)
2	H1	1070	-	
3	H2	800	-	
3,5	-		V1	720
5	H4	640	-	-
11	-		V2	480

La conception prenant en compte des charges au vent à comparer aux charges de référence fournies dans le présent document doit appliquer des facteurs de charge au vent sur les valeurs caractéristiques liées aux normes et règlements applicables.

La conception des charges éoliennes et les distances de fixation doivent être calculées selon ces normes, règlements et certificats locaux applicables, avec d'autres essais si nécessaire.

Cosentino ne fournit pas de calculs statiques pour les projets.

Cosentino n'acceptera aucune responsabilité pour tout dommage direct ou indirect résultant d'erreurs, d'omissions ou de calculs inexacts résultant des calculs statiques du projet.

DKC Disposition

4 mm
CONFIGURATION HORIZONTALE

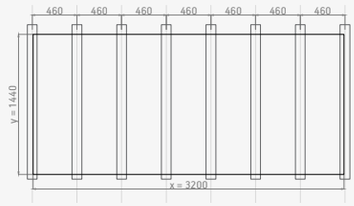

H5. Max. Conception pour charge au vent de : 2,5 kN/m²

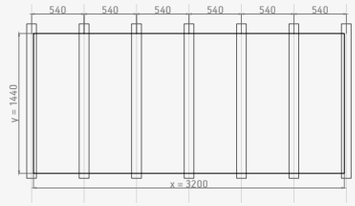

H3. Max. Conception pour charge au vent de : 2,0 kN/m²

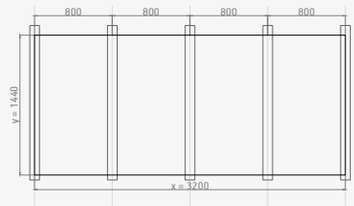

H2. Max. Conception pour charge au vent de : 0,5 kN/m²

CONFIGURATION VERTICALE

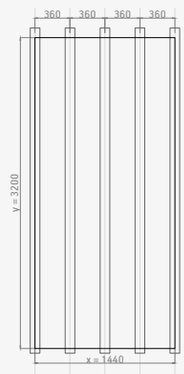

V3. Max. Conception pour charge au vent de : 4,0 kN/m²

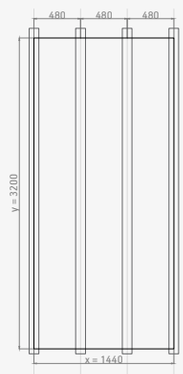

V2. Max. Conception pour charge au vent de : 2,5 kN/m²

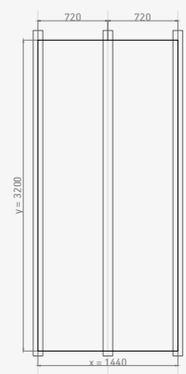

V1. Max. Charge au vent de conception : 0,5 kN/m²

8 mm
CONFIGURATION HORIZONTALE

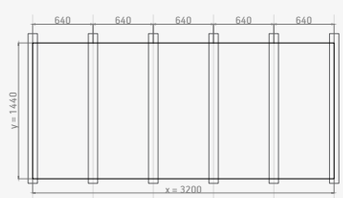

H4. Max. Conception pour charge au vent de : 5,0 kN/m²

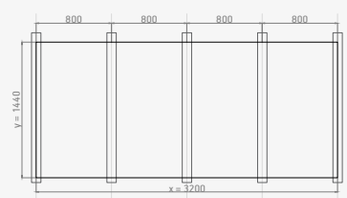

H2. Max. Conception pour charge au vent de : 3,0 kN/m²

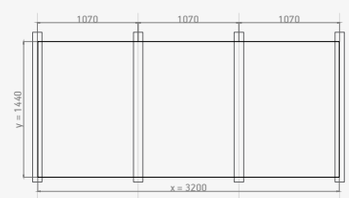

H1. Max. Conception pour charge au vent de : 2,0 kN/m²

CONFIGURATION VERTICALE

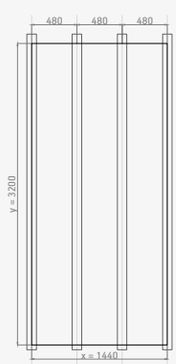

V2. Max. Conception pour charge au vent de : 11,0 kN/m²

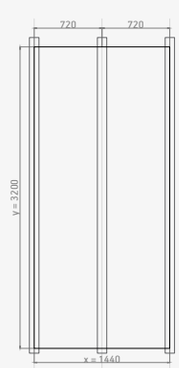

V1. Max. Conception pour charge au vent de : 3,5 kN/m²

ÉTUDE DE CAS

Leonardo Building

Johannesburg, Afrique du Sud

Matériau

20 000 m² Dekton® Gada

Système de façade

DKC

Épaisseur

8 mm

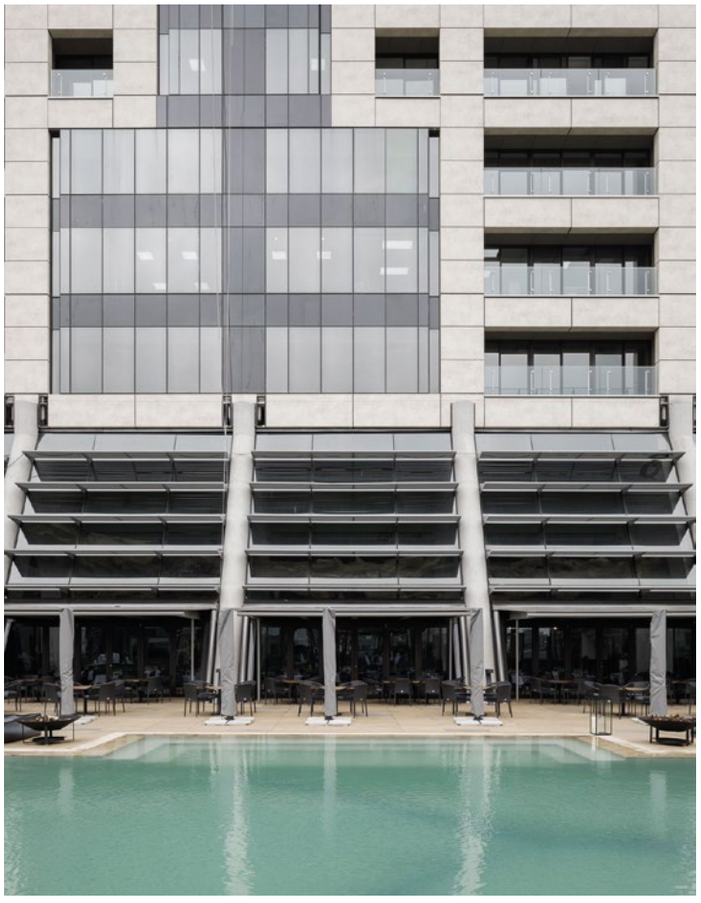

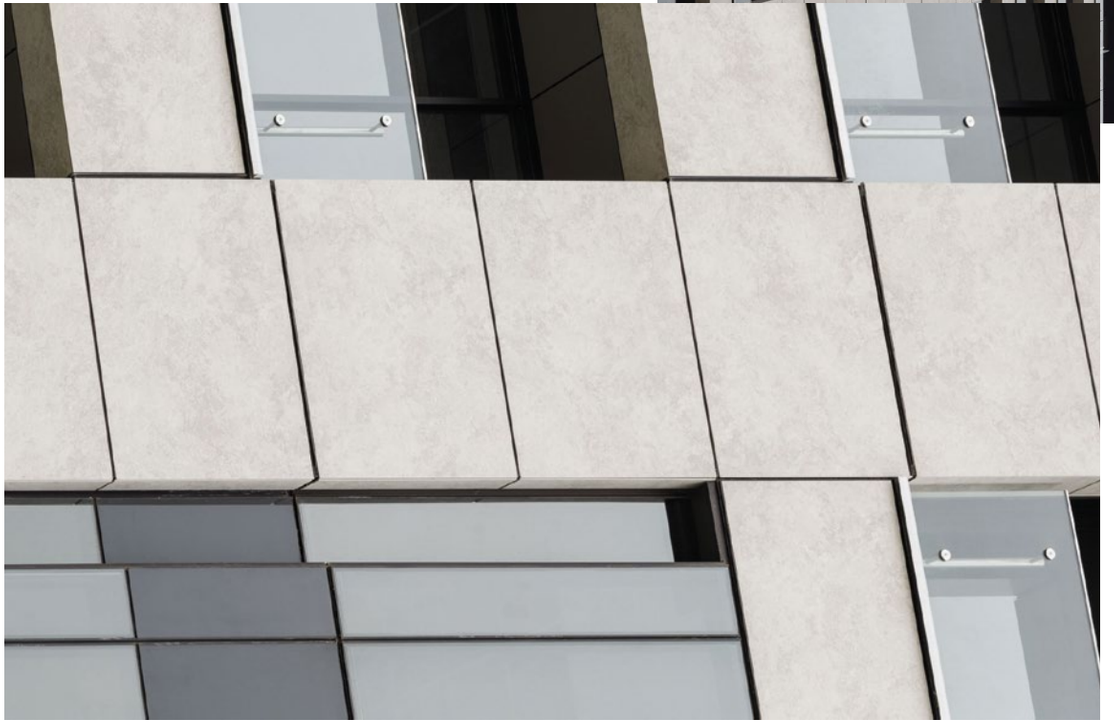

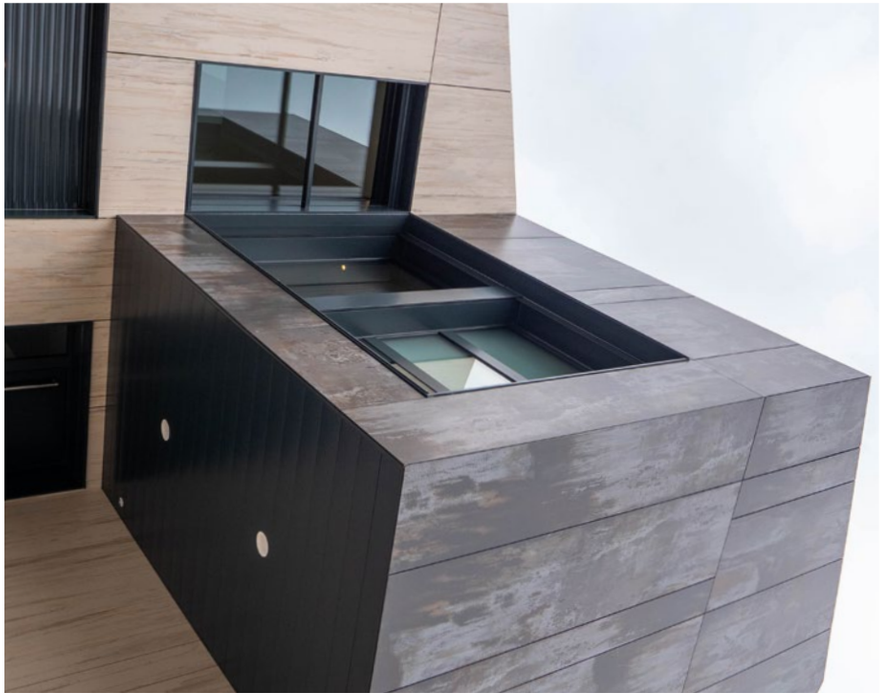

ÉTUDE DE CAS

Maison familiale à Álava

Álava, Espagne

Matériau

600 m² de Dekton® Trilium
120 m² Dekton® Makay

Système de façade

DKC

Épaisseur

4 et 8 mm

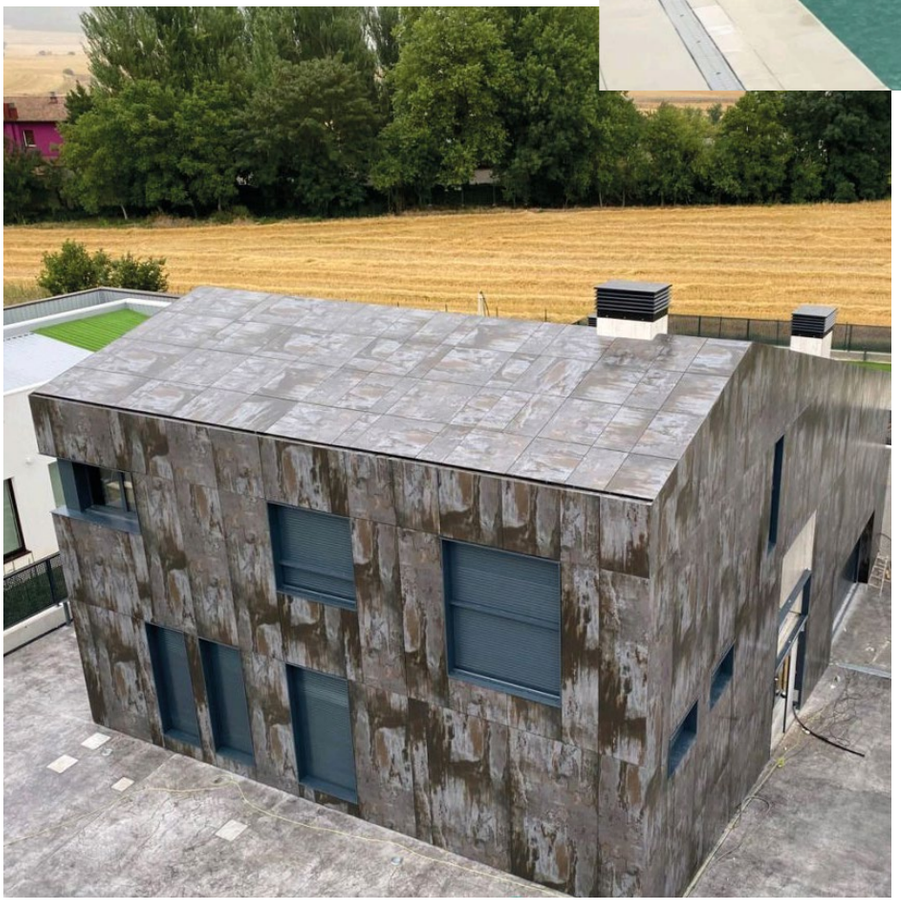

Moles Building, Gérone, Espagne.

DKB

Adhérence directe

Le système DKB est un système de façade collé, sans limitations de format et où l'épaisseur de 8 mm est couramment utilisée. Chaque tranche est appliquée directement sur le revêtement, grâce à une couche d'adhésif amélioré à base de ciment appliqué selon la technique du collage double sur le support et le dos de la pièce, laissant des joints horizontaux et verticaux d'au moins 3 mm.
En général, l'utilisation d'attaches de sécurité cachées est toujours recommandée (et est obligatoire en certains lieux selon les normes locales), fendant le champ de la pièce ou faisant une rainure régulière sur le dos, et toujours en suivant les règlements locaux applicables à chaque projet.

Fixation chimique avec application d'adhésif directement sur le mur de soutien.

SYSTÈME DKB | DIAGRAMME

DKB - Diagramme

Joint

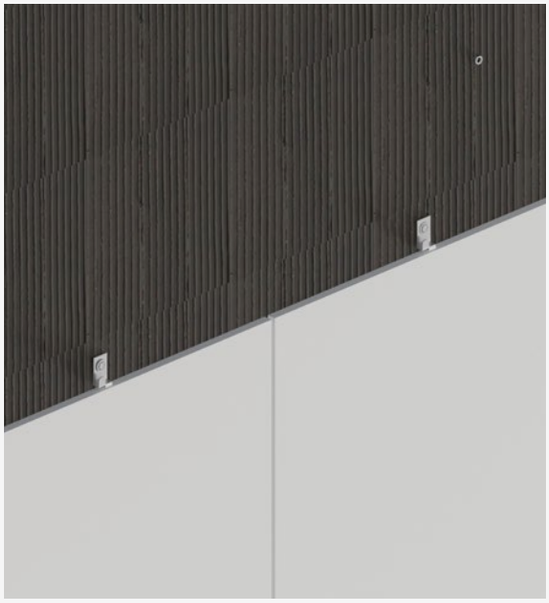

Détail des couches système

Bas

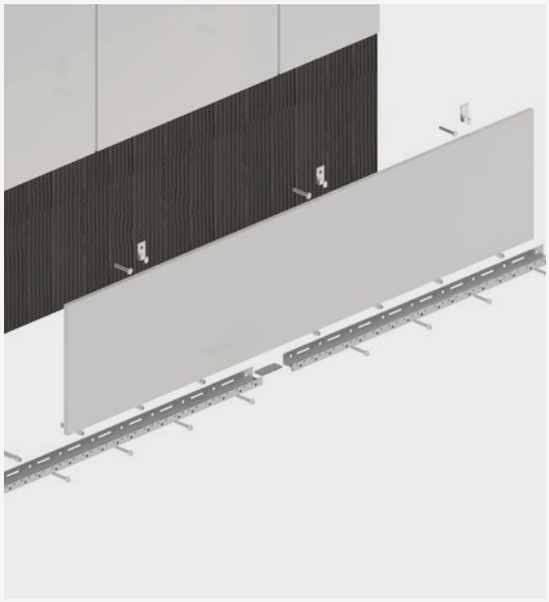

Détail du système

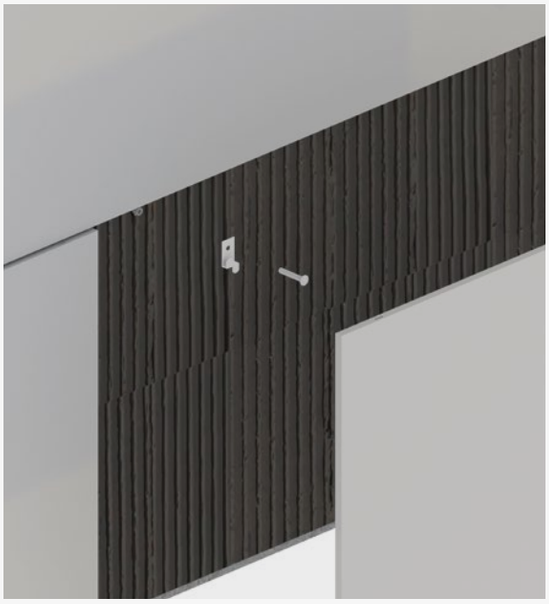

DKB Structure

DKB - Structure

Instructions générales de fixation

1. Nettoyez, préparez et nivelez le mur de soutien.
2. Appliquez l'adhésif à la fois sur le mur de soutien et sur les tranches Dekton® avec une truelle dentelée.
3. Installez les tranches Dekton®.
4. Réunion des joints de placement.
5. Remplissez les joints.
6. Ôtez et nettoyez l'excès de matériel.
7. Réalisez un nettoyage final de la façade.

Fig. 1

Fig. 2

Fig. 3

Fig. 4

Fig. 5

Fig. 6

Fig. 7

Fig. 8

Description du système DKB

Dekton® en surface ultracompacte by COSENTINO, couleur à définir par la direction de projet*, composition minérale, épaisseur 4, 8 ou 12 mm. La surface est composée de 25 000 tonnes de matériaux pressés (> 450 kg/cm) et fritté à une température d'environ 1 200 °C, d'une taille utile de 3 200 × 1 440 mm et d'un dos lisse (légèrement texturé, sans côtes). Réaction au feu classe A1 [norme EN 13501], non affectée par le rayonnement UV [ΔE < 1 testé en chambre à xénon sur 5000h], avec conductivité thermique < 0,5 W/m- °C [norme EN12664], chaleur spécifique < 700 J/Kg- °C [mesuré sur DSC], résistance de surface < 65 TΩ/m [à 1 000 V] et devant répondre à ces caractéristiques mécaniques-fonctionnelles selon la norme EN 10545 : Résistance de flexion > 45 N/mm. Densité > 2 500 kg/m3. Porosité < 0,05 %. Expansion linéaire < 10-6 °C-1. Peut être utilisé dans des environnements extérieurs, même agressifs (essence, diesel, solvants divers) et nettoyé avec de l'eau ou d'autres produits pressurisés, à l'aide de produits de nettoyage commerciaux ou d'agents chimiques spécifiques (acide sulfurique, eau de Javel, peroxyde d'hydrogène, acétone, soude caustique) en cas de taches persistantes. Appliqué comme revêtement pour les façades, mélangé avec de l'adhésif à base de ciment en fine couche avec double collage et fixations mécaniques de sécurité sur le substrat. Adhésif de type C2TES2 pour Dekton® sans maillage et adhésif de type R2 (selon la norme UNE EN 12004) pour Dekton® avec maillage, avec adhérence améliorée, glissement réduit, durée d'ouverture prolongé et grande capacité formable. Joints de placement de 3-5 mm de large, coulis avec mortier de ciment avec résistance élevée à l'abrasion et type d'absorption réduit CG2AW (selon la norme UNE EN 13888). Joints d'expansion tous les 16 m² ou 4 mètres linéaires, joints périphériques et joints d'expansion suivant les joints d'expansion structurale du bâtiment. Extrémité supérieure de la façade avec espace spécial pour les égouttements d'eau, avec réunion de façade résolue via un joint de périmètre.

Taille, épaisseur et finitions

Format complet de tranche	**320 x 144 cm**
Épaisseur (cm)	0,4(1) – 0,8 – 1,2
Finitions	Lisse, texturé ou poli

(1) L'épaisseur de 4 mm intègre 300 g/m² de maillage en fibre de verre avec résine époxy et s'appelle Dekton® Protek.

Taille recommandée des tranches dans ce système pour minimiser les déchets

Formats (cm)	Formats (pouces)	N° de pièces
71 × 71	28" × 28"	8
71 × 106	28" × 42"	6
71 × 142	28" × 56"	4
71 × 159	28" × 63"	4
71 × 320	28" × 126"	2
106 × 142	42" × 56"	3
142 × 142	56" × 56"	2
142 × 159	56" × 63"	2

Coupe horizontale DKB

Angle externe biseauté

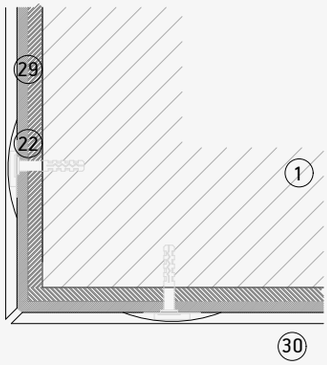

Angle interne

Joint vertical

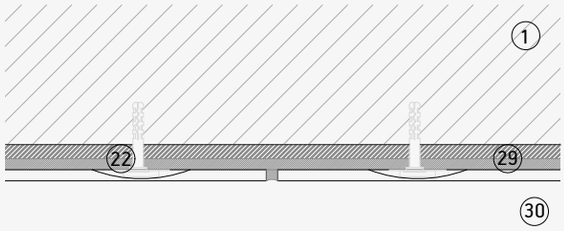

Joint d'expansion verticale

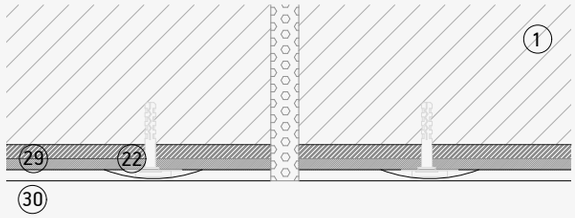

1. Mur de soutien
2. Support d'ancrage.
3. Isolation.
4. Couche isolante.
5. Support fixe.
6. Support réglable.
7. Profil L.
8. Profil T.
9. Vis autotaraudeuse
10. Rivet.
11. Ancrage sous-coupée.
12. Rail horizontal.
13. Cintre C.
14. Cintre C réglable.
15. Profil/clip de champ inférieur/supérieur.
16. Profil/clip de champ intermédiaire.
17. Attache visible bas/haut.
18. Attache visible intermédiaire.
19. Attache arrière intérieure
20. Profil arrière extérieur
21. Système de fixation chimique
22. Fixation de sécurité
23. Profil de ventilation
24. Linteau
25. Poteau
26. Appui de fenêtre
27. Adaptation supérieure
28. Profil d'angle
29. Adhésif de liaison
30. Dekton

Coupe verticale DKB

Détail supérieur

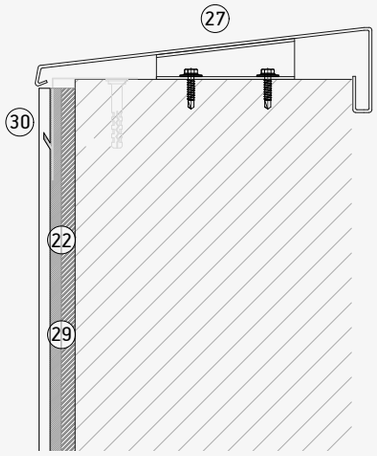

Détail inférieur

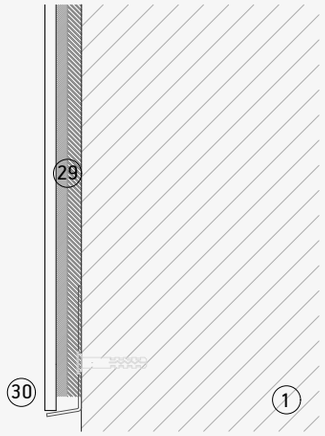

Joint horizontal

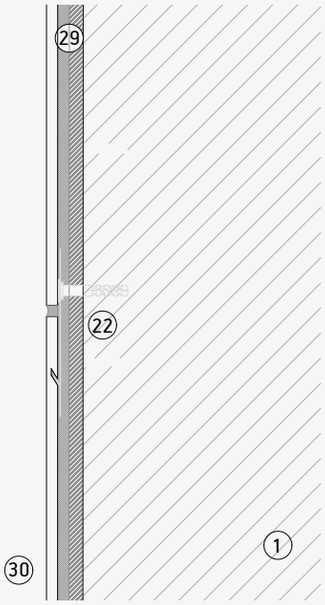

Joint pour profils horizontaux

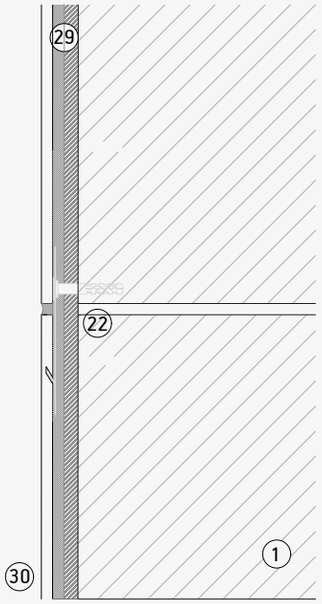

1. Mur de soutien
2. Support d'ancrage.
3. Isolation.
4. Couche isolante.
5. Support fixe.
6. Support réglable.
7. Profil L.
8. Profil T.
9. Vis autotaraudeuse
10. Rivet.
11. Ancrage sous-coupée.
12. Rail horizontal.
13. Cintre C.
14. Cintre C réglable.
15. Profil/clip de champ inférieur/supérieur.
16. Profil/clip de champ intermédiaire.
17. Attache visible bas/haut.
18. Attache visible intermédiaire.
19. Attache arrière intérieure
20. Profil arrière extérieur
21. Système de fixation chimique
22. Fixation de sécurité
23. Profil de ventilation
24. Linteau
25. Poteau
26. Appui de fenêtre
27. Adaptation supérieure
28. Profil d'angle
29. Adhésif de liaison
30. Dekton

Coupe verticale DKB

Poteau Dekton

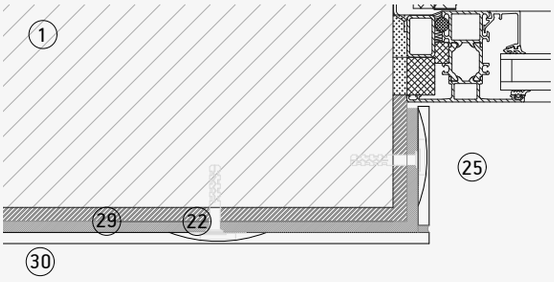

Poteau métallique

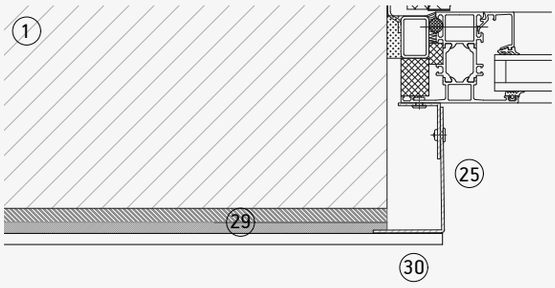

Appui de fenêtre Dekton

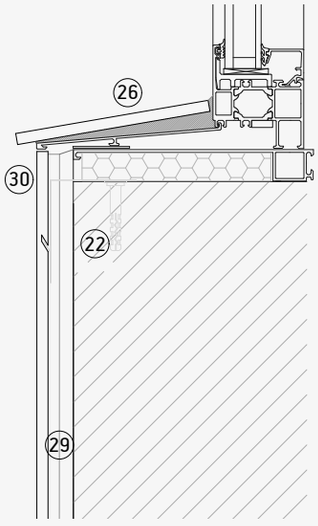

Dekton Lumina

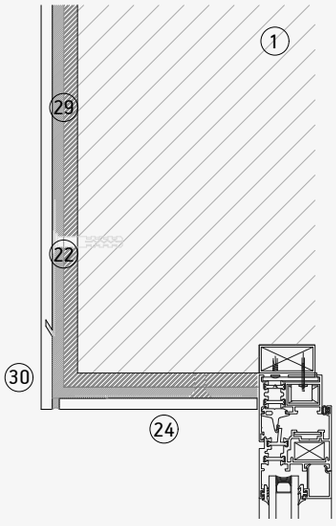

1. Mur de soutien
2. Support d'ancrage.
3. Isolation.
4. Couche isolante.
5. Support fixe.
6. Support réglable.
7. Profil L.
8. Profil T.
9. Vis autotaraudeuse
10. Rivet.
11. Ancrage sous-coupée.
12. Rail horizontal.
13. Cintre C.
14. Cintre C réglable.
15. Profil/clip de champ inférieur/supérieur.
16. Profil/clip de champ intermédiaire.
17. Attache visible bas/haut.
18. Attache visible intermédiaire.
19. Attache arrière intérieure
20. Profil arrière extérieur
21. Système de fixation chimique
22. Fixation de sécurité
23. Profil de ventilation
24. Linteau
25. Poteau
26. Appui de fenêtre
27. Adaptation supérieure
28. Profil d'angle
29. Adhésif de liaison
30. Dekton

Maison privée à La Cinglera, Gérone, Espagne.

DKS

Système ETICS/FEIS

Dans ce monde en perpétuelle évolution, les maisons sont souvent rénovées pour des raisons d'esthétique et de décoration et pour créer des intérieurs plus chauds. Le système DKS est une solution de finition dotée d'un système composite d'isolation thermique extérieure (External Thermal Insulation Composite System, ETICS).
Dekton est appliqué à l'aide d'un adhésif à base de ciment sur un système ETICS finalisé prêt pour recevoir une finition de bardage. Les pièces étant fixées à la couche renforcée et finalisée du système d'isolation, une limite de poids et de format qui doit être indiquée par le fournisseur du système ETICS doit être respectée. Les instructions du fournisseur du système ETICS relatives au produit et à son application doivent être suivies pour pleinement garantir l'application.
.

Fixation de dans le cadre d'un projet d'isolation thermique externe pour efficacité énergétique élevée.

SYSTÈME DKS | DIAGRAMME

DKS - Diagramme

Profil de départ

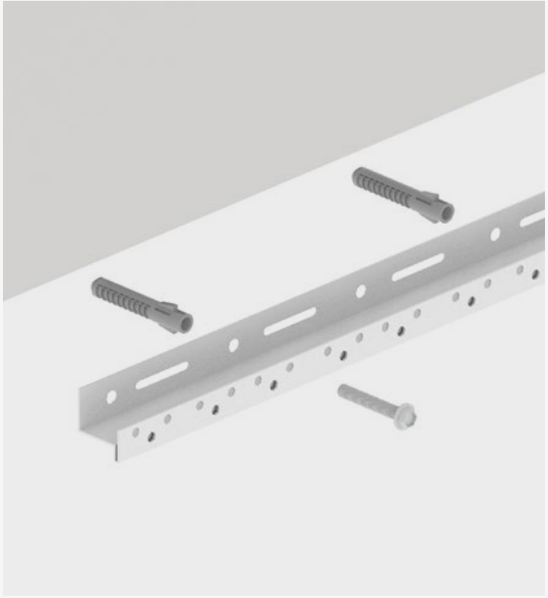

Détail du système

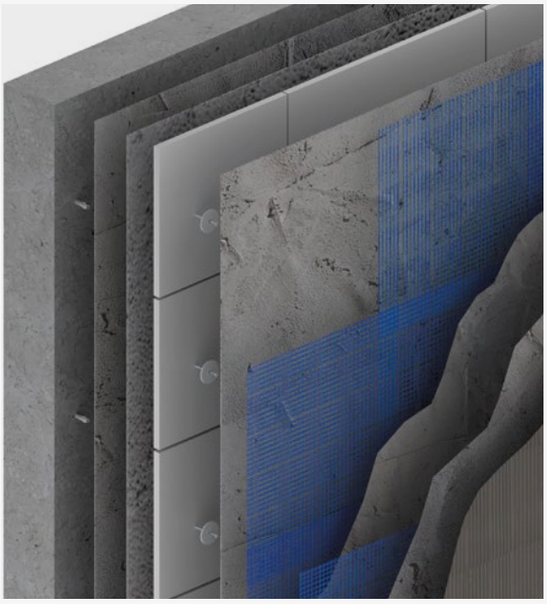

Tranche inférieure

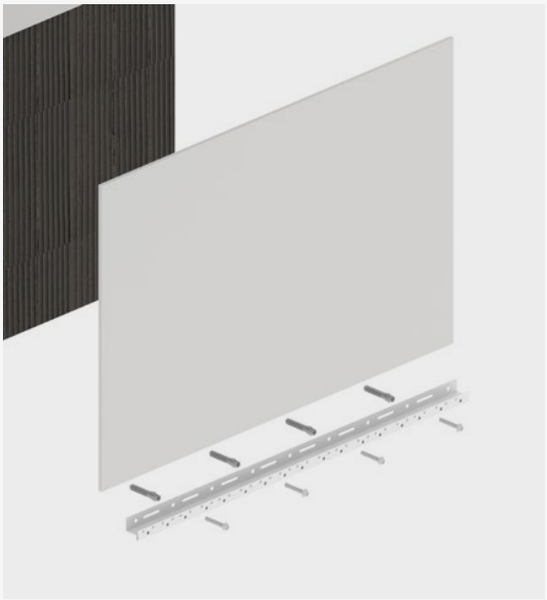

Détail du système

Coupe horizontale DKS

Angle externe

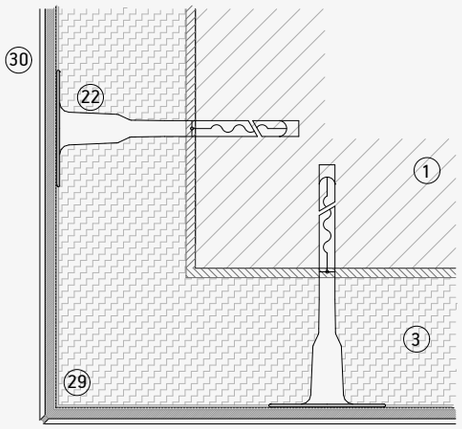

Angle interne

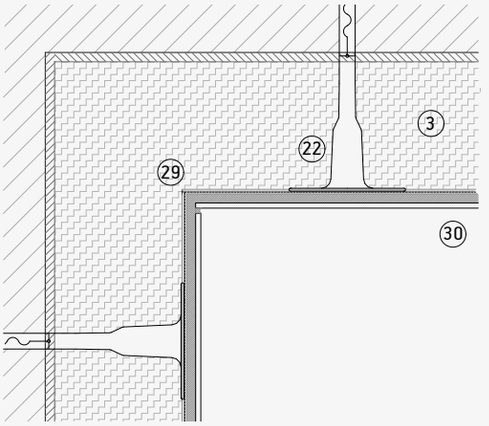

Joint vertical

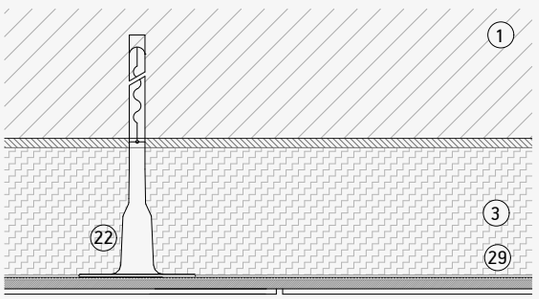

Joint d'expansion verticale

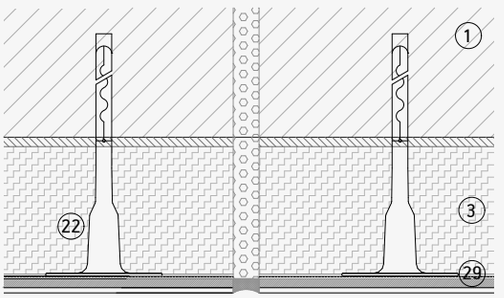

1. Mur de soutien
2. Support d'ancrage.
3. Isolation.
4. Couche isolante.
5. Support fixe.
6. Support réglable.
7. Profil L.
8. Profil T.
9. Vis autotaraudeuse
10. Rivet.
11. Ancrage sous-coupée.
12. Rail horizontal.
13. Cintre C.
14. Cintre C réglable.
15. Profil/clip de champ inférieur/supérieur.
16. Profil/clip de champ intermédiaire.
17. Attache visible bas/haut.
18. Attache visible intermédiaire.
19. Attache arrière intérieure
20. Profil arrière extérieur
21. Système de fixation chimique
22. Fixation de sécurité
23. Profil de ventilation
24. Linteau
25. Poteau
26. Appui de fenêtre
27. Adaptation supérieure
28. Profil d'angle
29. Adhésif de liaison
30. Dekton

Coupe verticale DKS

Détail supérieur

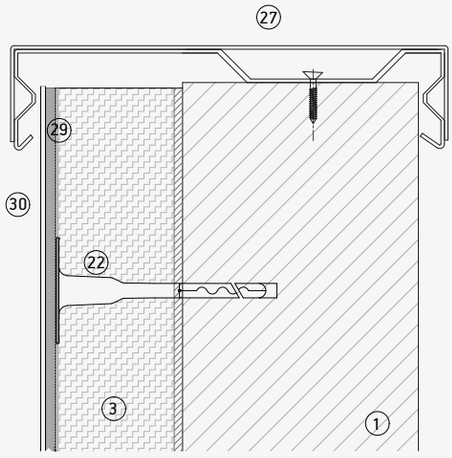

Détail inférieur

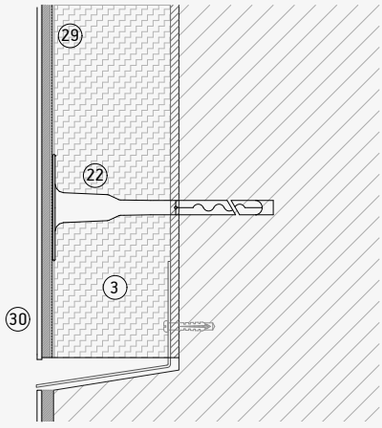

Joint horizontal

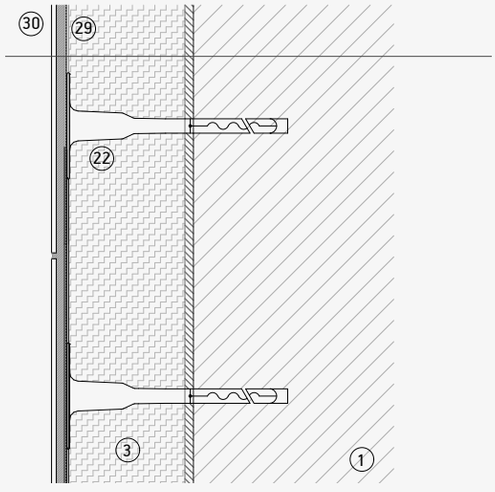

Joint pour profils horizontaux

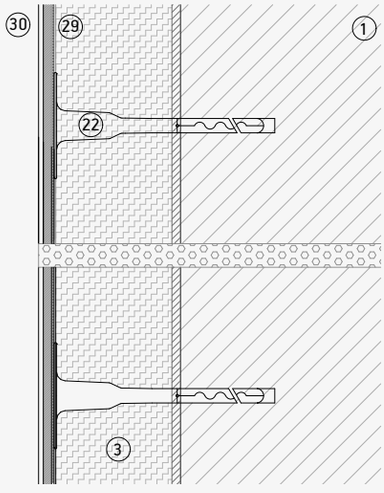

1. Mur de soutien
2. Support d'ancrage.
3. Isolation.
4. Couche isolante.
5. Support fixe.
6. Support réglable.
7. Profil L.
8. Profil T.
9. Vis autotaraudeuse
10. Rivet.
11. Ancrage sous-coupée.
12. Rail horizontal.
13. Cintre C.
14. Cintre C réglable.
15. Profil/clip de champ inférieur/supérieur.
16. Profil/clip de champ intermédiaire.
17. Attache visible bas/haut.
18. Attache visible intermédiaire.
19. Attache arrière intérieure
20. Profil arrière extérieur
21. Système de fixation chimique
22. Fixation de sécurité
23. Profil de ventilation
24. Linteau
25. Poteau
26. Appui de fenêtre
27. Adaptation supérieure
28. Profil d'angle
29. Adhésif de liaison
30. Dekton

Coupe verticale DKS

Poteau Dekton

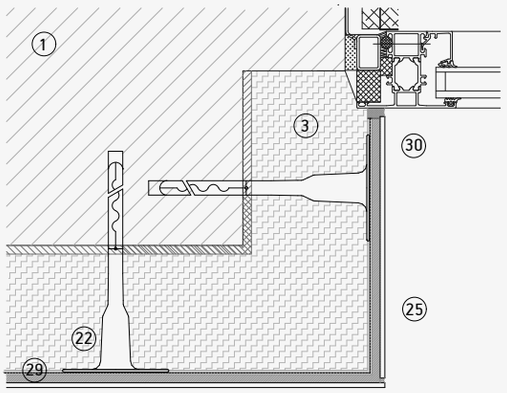

Poteau métallique

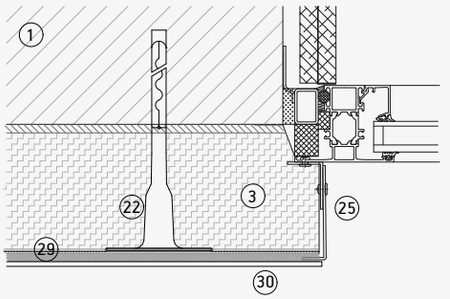

Dekton Lumina

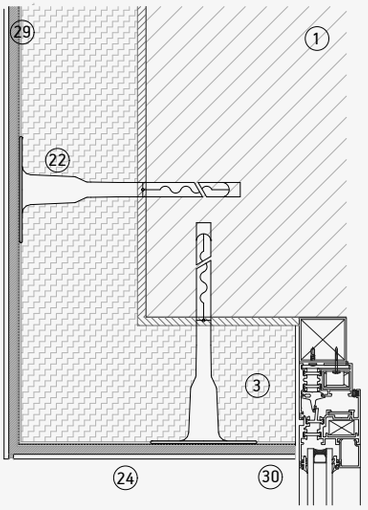

Appui de fenêtre Dekton

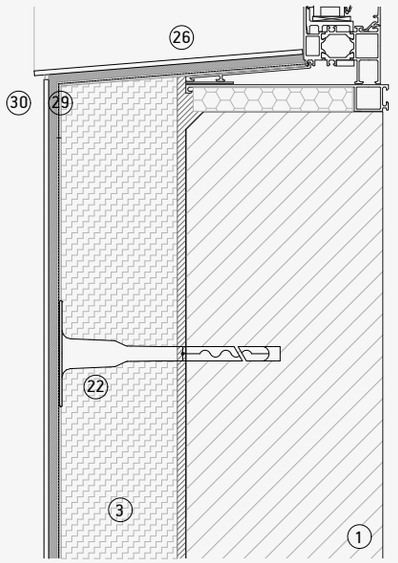

1. Mur de soutien
2. Support d'ancrage.
3. Isolation.
4. Couche isolante.
5. Support fixe.
6. Support réglable.
7. Profil L.
8. Profil T.
9. Vis autotaraudeuse
10. Rivet.
11. Ancrage sous-coupée.
12. Rail horizontal.
13. Cintre C.
14. Cintre C réglable.
15. Profil/clip de champ inférieur/supérieur.
16. Profil/clip de champ intermédiaire.
17. Attache visible bas/haut.
18. Attache visible intermédiaire.
19. Attache arrière intérieure
20. Profil arrière extérieur
21. Système de fixation chimique
22. Fixation de sécurité
23. Profil de ventilation
24. Linteau
25. Poteau
26. Appui de fenêtre
27. Adaptation supérieure
28. Profil d'angle
29. Adhésif de liaison
30. Dekton

Description du système DKS

Dekton® en surface ultracompacte by Cosentino, couleur à définir par la direction de projet*. Composition minérale formée par pressage de 25 000 tonnes (> 450 kg/cm) et frittage subséquent à des températures autour de 1 200 °C, avec dimension utile 3,20x1,44 m, épaisseur 4 mm sans maille ou 8 mm avec maille, incorporant un maillage en fibre de verre de 300 g/m² avec résine époxy ; réaction au feu classe A1o ou A2 s1 d0 [norme EN 13501], non affectée par le rayonnement UV [ΔE < 1 testé en chambre à xénon sur 5 000 h], avec conductivité thermique < 0,5 W/m- °C [norme EN12664], chaleur spécifique < 700 J/Kg- °C [mesuré sur DSC], résistance de surface < 65 TΩ/m [à 1 000 V] et devant répondre à ces caractéristiques mécaniques-fonctionnelles selon la norme EN 10545 : Résistance de flexion > 55 N/mm. Densité > 2 500 kg/m³. Porosité < 0,05 %. Expansion linéaire < 10-6 °C-1. Peut être utilisé dans des environnements extérieurs, même agressifs (essence, diesel, solvants divers) et nettoyé avec de l'eau ou d'autres produits pressurisés, à l'aide de produits de nettoyage commerciaux ou d'agents chimiques spécifiques (acide sulfurique, eau de Javel, peroxyde d'hydrogène, acétone, soude caustique) en cas de taches persistantes.

Appliqué comme revêtement externe du système d'isolation thermique (ETICS), classification incendie selon la norme EN:13501 B-S1-d0, composé du profil de base en aluminium. Collage EPS/XPS. Les tranches seront collées avec du mortier adhésif, garantissant en tout temps un contact à 100 % avec la surface de la feuille. Les pièces sont ancrées mécaniquement par des bouchons en nylon avec une vis en acier et une tête thermiquement isolée. La disposition et le nombre de fixations dépendront de l'exposition du bâtiment et de sa hauteur, avec un minimum de 4-5 pcs/m². Placement des profils d'angle sur les champs en renfort, ainsi que dans les ouvertures, fixées avec du mortier. Placement de la protection au goutte-à-goutte dans les zones d'ouverture des fenêtres. Installation du profil du cadre au point où le système d'isolation rencontre la métallurgie. Montage d'une partie proportionnelle du maillage de renforcement dans le coin des fenêtres et des portes.

La surface des panneaux sera recouverte d'un collage structurel renforcé d'un maillage en fibre de verre et d'un traitement anti-alcalin et recouverte d'un mortier hautement malléable et mécanique, mélangé à de la fibre de verre et classé R2 selon EN 1503-3. Application de Dekton® dans un format maximum, à définir selon le fournisseur du système ETICS/EIFS, avec de la résine à base d'adhésif R2 pour Dekton® avec maille et adhésif à base de ciment type C2S2 pour Dekton sans maille.

Comprenant, si indiqué par le directeur opérationnel du projet, des fixations de sécurité mécaniques visibles vissées sur le plâtre structurel renforcé.

Limites d'application

Limites d'application de Dekton® sur le système ETICS/EIFS :

- Type d'isolation : EPS, XPS ou laine minérale
- Maximum Dekton Slim Protek : 50x150 cm.
- Système de rendu :
  1. Mortier de rendu : type R2 En 1503-3.
  2. Filet de fibre de verre : 125 gr/m²
  3. Ancrages mécaniques de fixation de métal.
  4. Mortier adhésif (C2 E S2 ou R2T FR 12004)
  5. Mortier commun : CG2 FR 13888.
- Hauteur maximale du bâtiment : 20 m (6-7 étages)
- Indice de réflexion des tuiles : > 20 %.
- Poids maximum : Dekton + adhésif < 25 kg/m²

DKS Structure

DKS - Structure

Instructions générales de fixation

1. Préparation du mur de soutien.
2. Positionnement du profil de départ.
3. Coupe et préparation de l'isolation.
4. Placement de l'isolant sur le mur.
5. Ponçage de toute la surface.
6. Positionnement des fixations sur les panneaux isolants.
7. Positionnement du reste des profils.
8. Résolution des points singuliers.
9. Application de la base de mortier et placement du maillage en fibre de verre dans la couche de régularisation.
10. Positionnement des fixations sur le maillage en fibre de verre.
11. Planification des joints de placement et d'agrandissement.
12. Placement des tranches Dekton®.
13. Réunion des joints de placement.
14. Remplissage des joints d'expansion.
15. Ôtez et nettoyez l'excès de matériel.
16. Réalisez un nettoyage final de la façade.

Fig. 1

Fig. 2

Fig. 3

Fig. 4

Fig. 5

Fig. 6

Fig. 7

Fig. 8

Fig. 9

Traitement et Installation

05

218 Modifications de forme
226 Coupe et usinage
228 Mouvement des matériaux sur site
233 Liaison
235 Traitement
236 Nettoyage et entretien
238 Coordonnées

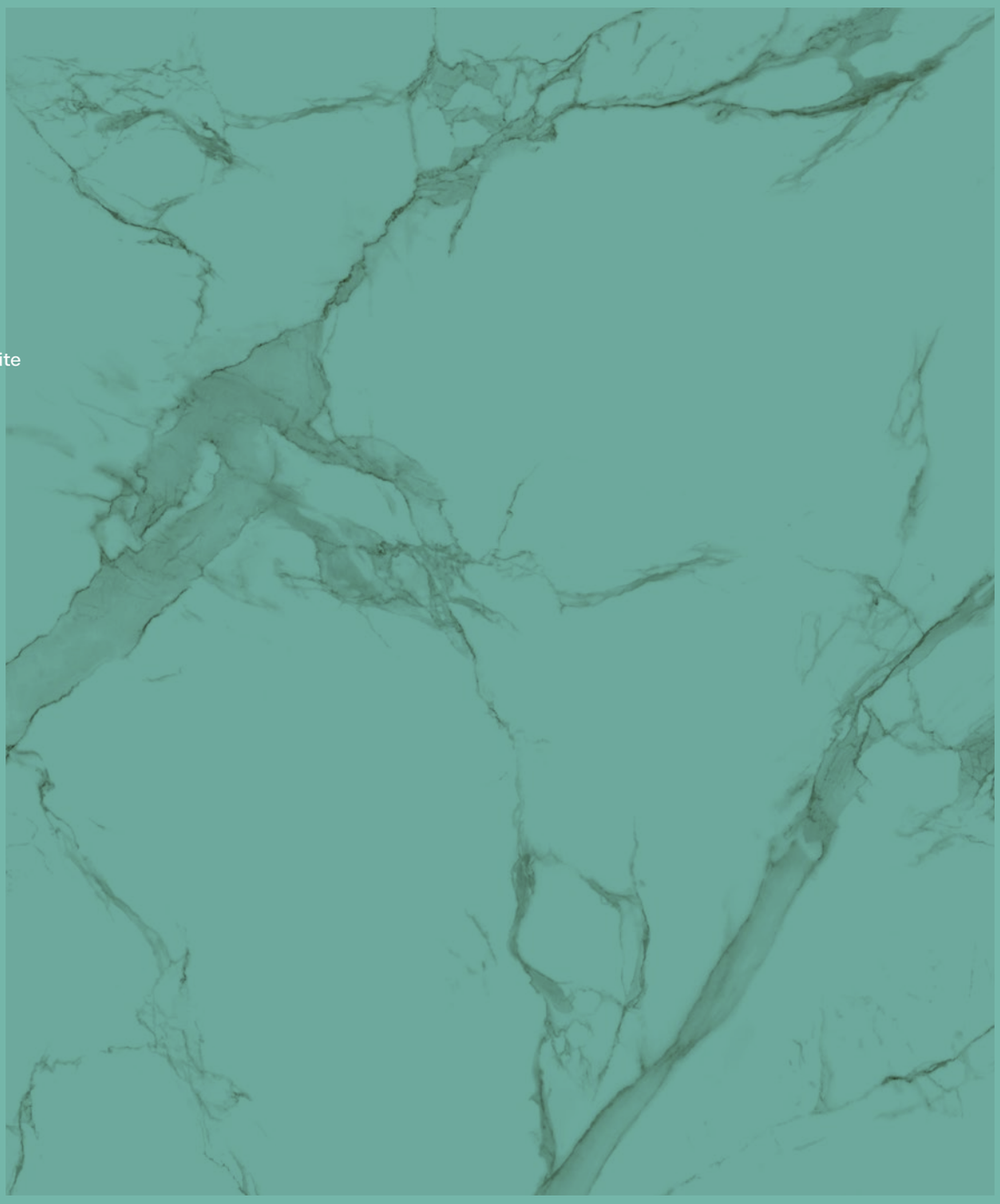

Modifications de forme

Bien que Cosentino puisse fournir des pièces sur mesure, il est possible de les couper sur place pour répondre aux besoins de changements de conception, angles, piliers, etc. Pour les tranches comportant des angles internes, un rayon d'au moins 10mm doit être utilisé. Les pièces incluent toujours un biseau minimal.

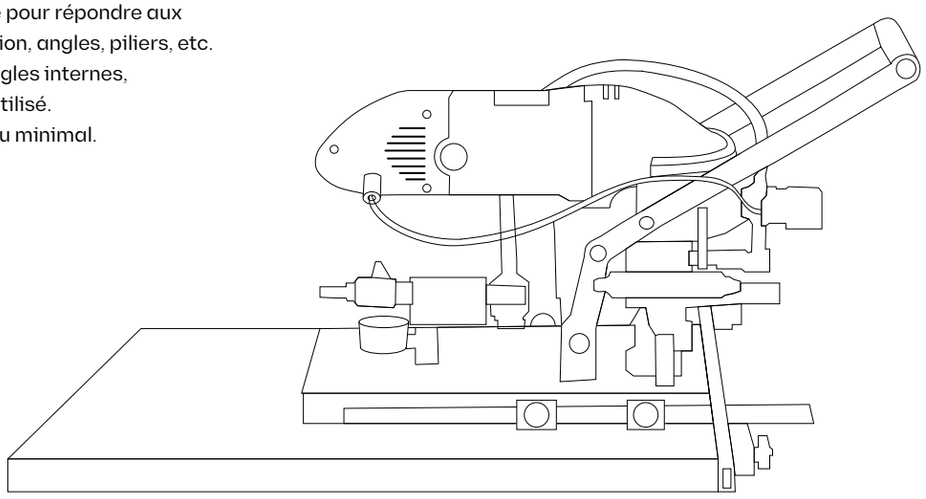

Outils génériques

Outils de mesure

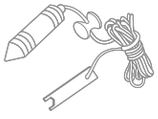

M01 Leveling system

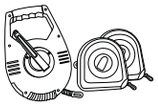

M02 Tape measure

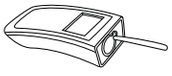

M04 Digital tape measure

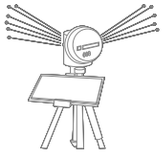

M05 Laser measuring tool

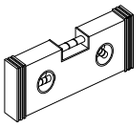

M06 Spirit level

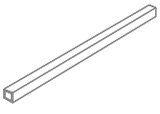

M07 Metal ruler

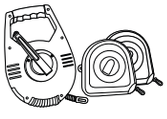

M03 Tape measure

Coupeur de disque

Lame en céramique 115 mm & 125 mm Rubi, Italdiamant, ADW, KGS

ADW Epic
Disponible en 115, 125 & 180 mm

Vitesse de coupe

Qualité

Italdiamant Continous RIM
Disponible en 125 mm

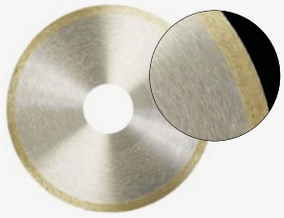

Vitesse de coupe

Qualité

KGS Rouge K835
Disponible en 115 et 125 mm

Vitesse de coupe

Qualité

Paramètres recommandés

Diamètre de la lame (mm)	115	125	180
Vitesse de rotation* (régime)	11 000-12 000	11 000-12 000	11 000-12 000

* La vitesse de coupe doit être ajustée en fonction du type de machine et de l'épaisseur du matériau.
Une pièce plus épaisse nécessitera une vitesse réduite.

Exigences que ma machine doit satisfaire

- Le débit d'eau de refroidissement est concentré sur la one de coupe
- Base de soutien bien nivelée
- Prise en charge de la plus grande partie de la tranche
- Aiguisez le diamant avant chaque travail
- Profondeur de la lame 3 à 5 mm sur le lit de coupe

Morceaux de coupe

Italdiamand EVOGRES
Disponible en une seule taille

Vitesse de coupe

Qualité

ADW
Disponible en une seule taille

Vitesse de coupe

Qualité

Dongsin M1
Disponible en une seule taille

Vitesse de coupe

Qualité

Outil de fraisage ADI
Disponible en une seule taille

Vitesse de coupe

Qualité

Paramètres recommandés

Épaisseur de la tranche	8 mm	12 mm	20 mm
Vitesse de coupe (mm)	200	190	180
Vitesse à la sortie (mm/min)	70	70	70
Vitesse de rotation (régime)	4 500	4 500	4 500
Outil de fraisage de vitesse de rotation (régime)	60 000-75 000	60 000-75 000	60 000-75 000

Exigences que ma machine doit satisfaire

- Le débit d'eau de refroidissement est concentré sur la zone de coupe
- Base de soutien bien nivelée
- Aiguisez le diamant avant chaque travail
- Prise en charge de la plus grande partie de la tranche

Outils spécifiques

Scie circulaire pour coupe sèche ou humide

Rubi TC-125

- Guide de coupe précis.
- Système de réduction de la double poussière : aspiration ou système humide.
- Tête de coupe réglable en hauteur (effet de plongeon), articulée de 90° à 45°.

Coupeur sec Montolit Moto Flash Line

- Guide de coupe précis.
- Système unique de réduction de la poussière : aspiration.

Raimondi Power Raizor

- Guide de coupe précis.
- Système de réduction de la double poussière : aspiration ou système humide.
- Tête de coupe réglable pour divers angles de coupe (45°, 90°, 180°).

Makita SP6000

- Guide de coupe précis.
- Système unique de réduction de la poussière : aspiration.
- Tête de coupe réglable en hauteur (effet de plongeon), articulée de 90° à 45°.

technologie de coupe Score & Snap

Coupeur Rubi Slim

- Coupe droite guidée.
- Séparation progressive du matériau, réduisant le risque de rupture.

Système Montolit pour la coupe

- Coupe droite guidée.
- Séparation progressive du matériau, réduisant le risque de rupture.

Raimondi Raizor

- Coupe droite guidée.
- Séparation progressive du matériau, réduisant le risque de rupture.

Forage

Kit de foret diamant Rubi
DRYGRES

DRYGRES 4DRILL
morceaux de forage au diamant

Fixations Modifications

Machines portatives

Forage mobile Fischer
Equipement BSN 100.
DKT1

Forage mobile Fischer
Equipement BSN 100.
DKT1

Perceuse portable Keil.
DKT1

Maincer HFV ventilé
façades outil.
DKT2 ET DKT3

Raimondi Rai-Cut.
DKB

Outils de manipulation

RUBI - Dalle Trans Heavy Duty

- 6 ventouses sous vide Ø20 cm
- Taille maximale de la pièce 320 x 180 cm
- Charge maximale jusqu'à 140 kg

RAIMONDI – Easy move MK III
avec ventouses sous vide

- 6 ventouses sous vide Ø15 cm
- Taille maximale de la pièce 320 x 180 cm
- Poids maximum 260 kg

Coupe et usinage

À l'usine Cosentino, toutes les tranches peuvent être coupées et usinées sur la base de dessins de projet et livrées sur place dans l'ordre souhaité.

Veuillez consulter notre Département Projets pour toutes vos exigences particulières en matière de projet.

Les trous de forage peuvent être usinés dans les pièces suivant le contrôle strict de qualité selon le fabricant d'ancre. Les trous seront forés en fonction de la conception de la façade, du plan coupé et des calculs statiques fournis, ou des calculs recommandés par le service technique.

Les rainures peuvent être effectuées en suivant les informations spécifiques au projet et les calculs statiques.

Veuillez consulter notre département technique pour couper dans le respect des tolérances de taille.

Les ancrages et les cintres peuvent également être installés sur des panneaux si commandé.

Cosentino peut fournir des ancrages sous-coupés (système DKT1), des vis, des crochets et d'autres matériaux si nécessaire. Ces ancrages sont fournis par un tiers, de sorte que les délais et les prix peuvent varier.

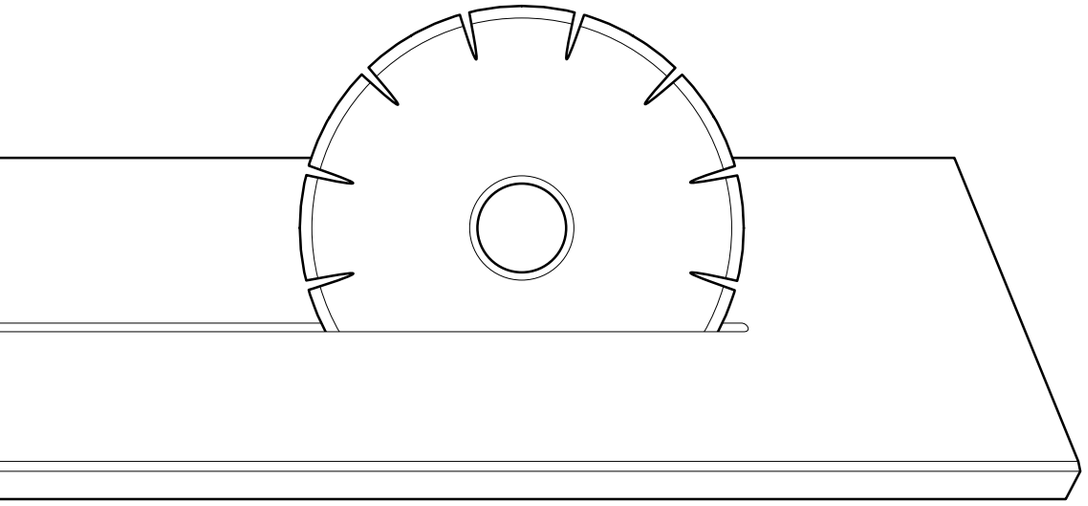

Guide rapide pour correction d'élaboration

Outils de coupe

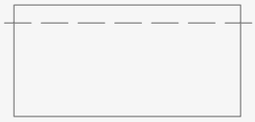

Correction des mesures sur site

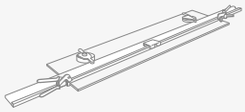

Coupe sèche

Micro-biseau 1 mm

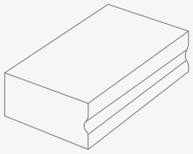

Coin de polissage

Lames et foreuses certifiées

Coupe sur site

La coupe sur place est possible à l'aide de machines de coupe à sec.
Nous recommandons l'utilisation de blocs de polissage pour micro-biseauté les pièces.

1er Trous

2e coupes

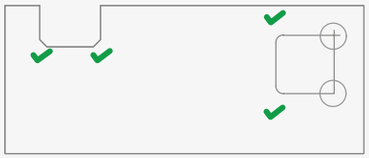

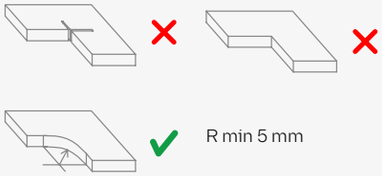

Mouvement des matériaux sur site

Recommandations à prendre en considération lors du déplacement des tranches Cosentino :

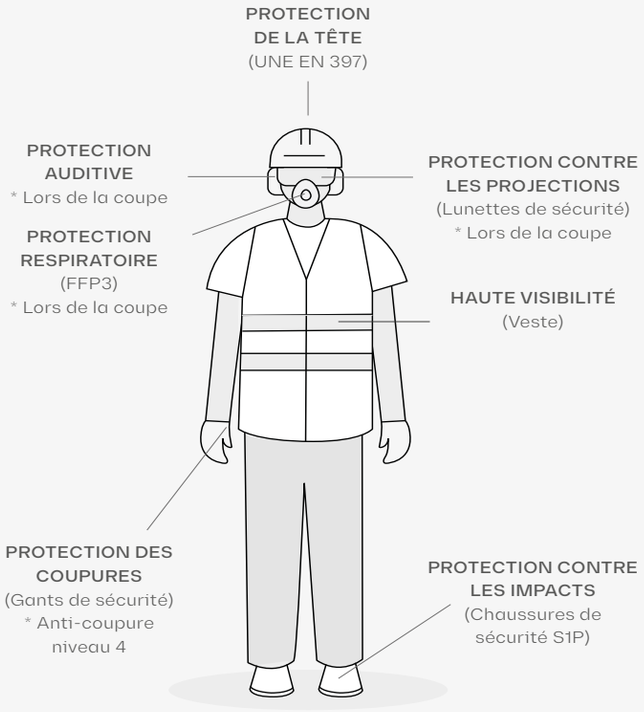

EPI supplémentaire

Utilisation de gants et de manches pour assurer la protection des bras.

Réception de matériel

- Un bon flux de communication est recommandé en ce qui concerne la logistique des matériaux entrants. La coordination entre le fournisseur, le transporteur et le destinataire des marchandises doit être de bonne qualité. Il est impératif d'obtenir des informations de livraison indiquant la quantité, la date d'arrivée et les spécificités du matériel à recevoir afin d'optimiser le temps sur place des différentes équipes de travail.

- Respectez toujours les instructions de chargement et de déchargement trouvées sur l'emballage de la palette. Le déchargement de la palette à partir d'une mauvaise position peut affecter considérablement l'intégrité du produit.

- Les marchandises entrantes doivent être vérifiées sur place immédiatement après le déchargement. Les points à vérifier sont l'état de la palette, le nombre d'emballages et de pièces, et l'intégrité des pièces ou des tranches. En cas d'incident lors de la réception du matériel, un rapport photographique sera établi et le chef de projet de Cosentino sera contacté immédiatement. De plus, dans la mesure du possible, l'incident doit être enregistré sur la note de livraison.

- Savoir comment et quand le matériel sera reçu facilitera la bonne gestion du déchargement sur le lieu de travail, ce qui permettra de préparer l'équipement auxiliaire nécessaire, de réserver l'emplacement d'entreposage et de garder correctement les notes de livraison.

- Il est recommandé de vérifier la liste d'emballage incluse dans chaque paquet.

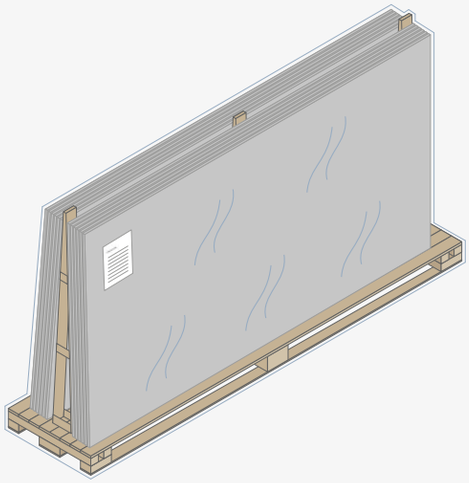

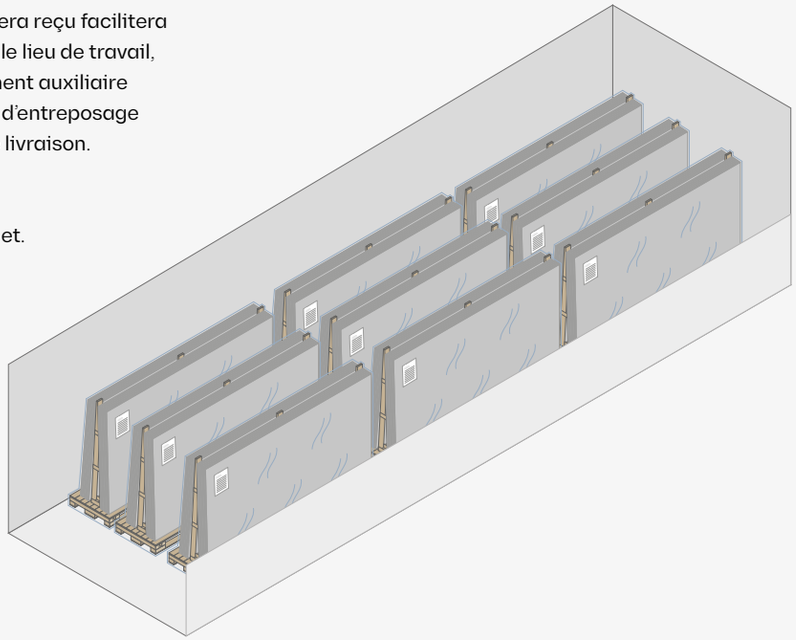

Stockage

Affectation de la zone de stockage prévue pour le déchargement et l'entreposage du matériau Cosentino. La zone doit être propre, à niveau et délimitée d'une manière qui permet une organisation efficace du matériau reçu. La zone doit être située à l'écart de la zone de transit sur place, afin d'assurer l'intégrité du produit.

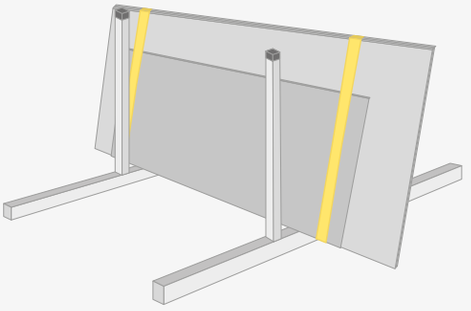

Différents types d'emballage selon le projet.

Stockage recommandé des panneaux :
dans un lieu sec, à l'abri de la pluie.

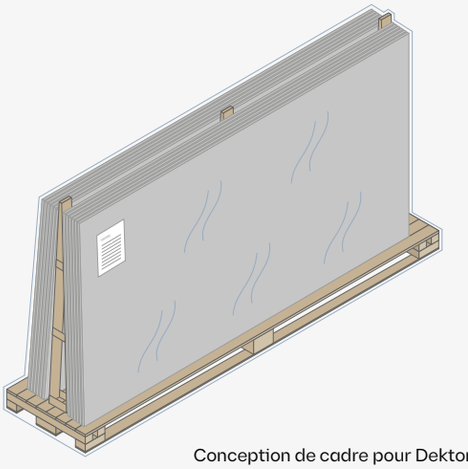

Conception de cadre pour Dekton

Traitement des colis

Le transport du lieu de stockage au site d'installation doit se faire par des moyens mécaniques (chariot élévateur, manitou, etc.). L'emballage paquet doit être manipulé selon les instructions qui y sont apposées.

Il est essentiel que le personnel en charge de l'exploitation des grues, des grues automatiques ou des chariots élévateurs soit pleinement qualifié et ait reçu une formation spécifique pour cette tâche. Il convient de s'assurer que le personnel responsable de ces activités reçoit les directives fournies par Cosentino concernant la manipulation des matériaux.

Mouvement des pièces individuelles

- Ouvrez soigneusement les palettes sur place. Procédure d'ouverture des palettes : Retirer la pellicule plastique, puis fixer les morceaux avec des clips et enfin couper les sangles en plastique.

- Il est recommandé d'utiliser une scie sauteuse

- Planifier et organiser les lieux de repos aux points stratégiques sur le chemin entre la zone de collecte des matériaux et la zone d'installation. Il est recommandé que ces lieux de repos soient équipés d'un élément qui assure l'amorti, comme un morceau de bois ou de mousse comprimée, et un support vertical afin que la pièce et les travailleurs puissent se reposer avant la section suivante ou le mouvement.

- La manipulation manuelle est limitée à 25 kg par personne Au moins deux personnes sont nécessaires pour manipuler des pièces de plus de 25 kg, dont quatre sont le numéro recommandé pour manipuler des pièces standard grand format. Si les dimensions des pièces ne permettent pas une manipulation facile par quatre personnes, il est recommandé d'utiliser des ventouses manuelles ou un cadre de transport avec des ventouses multiples afin de faciliter l'adhérence et la distribution des poids le long de la tranche.

- Il est recommandé d'utiliser des moyens mécaniques pour le transport des pièces, en évitant autant que possible de déplacer les pièces manuellement. Quelques exemples de moyens mécaniques sont des plaquages, des outils de levage en verre, etc.

- Pour le mouvement individuel des pièces, et selon la taille de la pièce, nous pouvons recommander 2 types d'outils :

  1. Un outil de levage en verre pour le mouvement individuel. Il se caractérise par une surface d'adhérence amortie de plus de 80 cm. Ce type d'outil peut généralement être trouvé dans le secteur du verre. Par exemple : TECNOCAT P21 – charge 800 kg – pour toutes les pièces de plus de 250 cm.

  2. Des ventouses sous vide à double lèvre, qui fournissent une adhérence pour les surfaces les plus rugueuses, peuvent également être utilisées. Au moins 2 ventouses doivent être utilisées lors du déplacement de la pièce par équipes de deux personnes, et jusqu'à 4 ventouses afin de faciliter le transport vertical.

- Le mouvement des tranches sera effectué verticalement afin d'éviter la flexion et la torsion du matériau, et donc de garantir son intégrité.

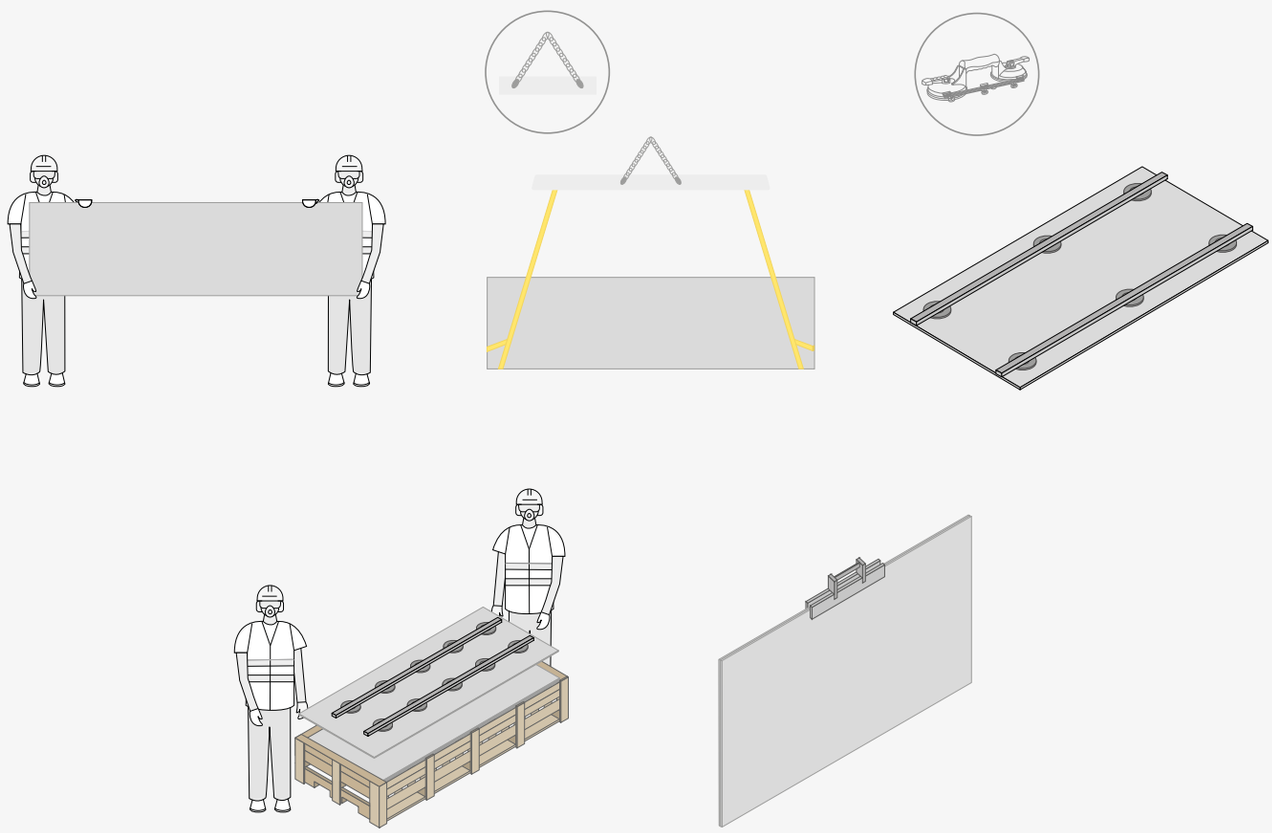

Échafaudage

Il existe différents types d'échafaudages sur le marché et tous peuvent être utilisés en fonction de la taille du projet, le travail à accomplir et la taille des pièces à installer :

- Plates-formes de travail d'escalade de mât : idéales pour les pièces grand format et où le chargement est effectué sur la même plate-forme, toujours en conformité avec les limitations de chargement selon les instructions spécifiques du fabricant. La longueur des plates-formes peut aller jusqu'à 30 mètres. Il s'agit du système d'échafaudage le plus utilisé par les clients Cosentino en raison de sa polyvalence et de sa vitesse d'assemblage.

- Échafaudage soutenu avec des plates-formes pour décharger le matériel. Ce type d'échafaudage est idéal pour les façades avec petites coupes.

- Échafaudage suspendu. Utilisé pour de petits travaux, tels que des travaux de remplacement ou d'entretien, car la charge maximale qu'ils peuvent transporter est très petite et restrictive. Ce type d'échafaudage est principalement utilisé dans les petites rénovations ou sur les remplacements.

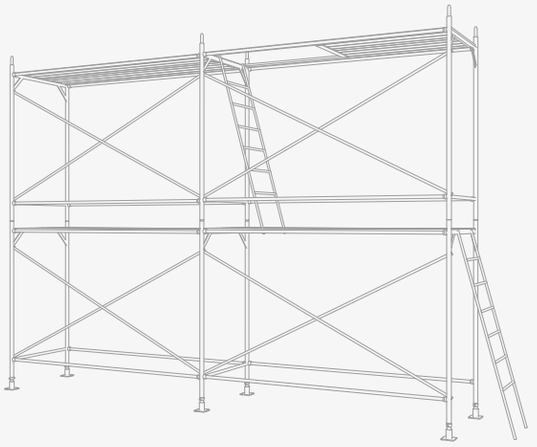

Table élévatrice

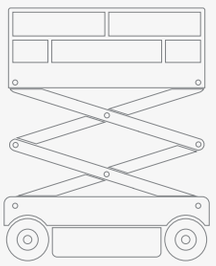

Bras de grue avec plate-forme

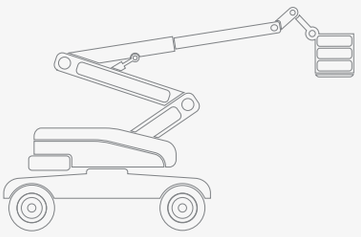

Liaison

Ancrage chimique

Lors de l'installation de Dekton sur une façade ventilée, il est important de respecter une série d'instructions :

- Le profil sur lequel la tranche doit être collée doit toujours être en position verticale, convenablement plombé et exempt de tension.
- Un panneau doit être fixé à au moins deux profils verticaux. Selon la taille du panneau et les conditions du projet, le nombre de profils nécessaires pour fixer le panneau sera défini.
- Le positionnement précis du panneau sur le profil vertical de la façade est important.
- La température d'application du système adhésif doit être respectée (elle se situe généralement entre +5 °C/+35 °C (40-95 °F)).
- Les systèmes adhésifs doivent être complets et fournis par un seul fabricant conformément à ses instructions d'application technique.

Ces derniers sont généralement appliqués, d'une manière générale, selon les étapes suivantes :

1. Traitement de profil et Traitement Dekton.

Le profil et la surface de la tranche Dekton doivent être propres, secs et exempts de poussière, de graisse et d'huile. Les amorces, les promoteurs d'adhérence et les nettoyants spécifiés par le fournisseur du système adhésif doivent être utilisés.

2. Application de bande à double face.

La bande doit être appliquée sur toute la longueur du profil de manière parallèle, toujours verticalement et sans enlever le film protecteur une fois qu'il a été attaché au profil.

3. Application de l'adhésif

L'adhésif est appliqué sous la forme d'une ligne triangulaire verticale à l'aide de la buse pré-coupée indiquée par le fournisseur. La hauteur, la largeur et la distance entre l'adhésif et le ruban sont indiquées par le fournisseur. La largeur du profil doit être suffisante pour respecter toutes les distances au champ et entre les composants.

4. Placement du panneau.

Le film protecteur est retiré de la bande à double face. Placez le panneau comme indiqué par la conception, sans toucher la bande, puis appuyez dessus jusqu'à ce qu'il touche la bande. Le panneau doit être fixé dans le délai maximal indiqué par le fournisseur d'adhésifs (p. ex. 10 minutes). Les entreteurs peuvent être tenus de marquer l'articulation entre les panneaux.

Observations générales sur l'application, l'exécution et le contrôle du travail

- Ne pas préparer ou coller en cas de pluie ou d'humidité élevée (p. ex. brouillard épais).
- Évitez le risque de condensation sur les profils et les panneaux. La température du profil doit être au-dessus du point de rosée.
- Suivez les températures d'application recommandées, les temps de séchage et l'application de chaque composant.
- Nous vous recommandons de mener un contrôle quotidien du travail en restant informé sur les panneaux installés, les conditions météorologiques, les solutions de construction, le système utilisé (composants).
- Il est recommandé que l'installation soit complétée par des entreprises qui ont reçu une formation adéquate sur ce type de système. Pour une liste de ces entreprises, veuillez contacter Cosentino.

Fabricants d'ancrages chimiques testé avec Dekton :

- Sika. Panneau Sika Tack 50.
- Innotec. Système de collage Innotec (adhésif)
- Bostik. Panneau Tack HM
- Soltec. Soltec Panneau Fix.
- Louvelia. Louvelia Fix

Chaque fabricant dispose de sa propre documentation technique, comprenant des fiches de données sur les composants, des fiches de données de sécurité, des instructions de fixation adaptées, des certifications système et/ou des tests... etc.

Recommandations en matière de sécurité pour l'ancrage chimique

Il est possible, si cela est indiqué dans le projet, d'incorporer des attaches de sécurité mécaniques pour les pièces de 8 mm.

Ces éléments sont fixés au système de profilage et leur arrangement et fixation doivent suivre les instructions du fournisseur.

Traitement

Normalement, les tranches sont livrées coupées et forées de l'usine suivant la conception du projet.

Opérations mécaniques disponibles pour les façades

DKT1. Foreuse sous-coupée
TK (épaisseur = 8, 12 et 20 mm)

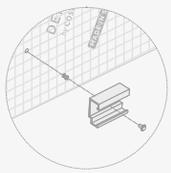

DKT2. Champ rainuré continu
Largeur 3/4 mm. (épaisseur = 12 et 20 mm.)

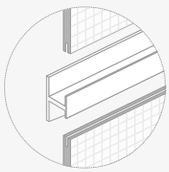

CR2. 1. (épais. 12 mm, largeur 3 mm, profondeur 10 mm.)
CR2. 2. (épais. 20 mm, largeur 3 mm, profondeur 10 mm.)
CR2. 3. (épais. 12 mm, largeur 4 mm, profondeur 10 mm.)
CR2. 4. (épais. 20 mm, largeur 4 mm, profondeur 10 mm.)

DKT3.
Champ rainuré non continu
Largeur 3/4 mm. (épaisseur = 12 et 20 mm.)

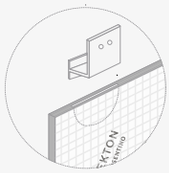

DKBG. Rainure arrière continue ou ponctuelle
CR4 (épaisseur = 8 et 12 mm)

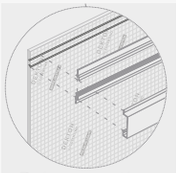

Rainure continue

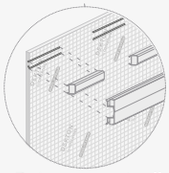

Rainure ponctuelle

DKB. Rainure ponctuelle à l'arrière
CR5 (épaisseur = 8 et 12 mm)

Champ de trou intermittent
T1 (épaisseur = 12 et 20 mm)

- Les dimensions d'usinage de Dekton® peuvent varier en fonction des conditions spécifiques de chaque projet.
- L'épaisseur du matériau dépendra des systèmes utilisés et des exigences du projet.
- Cosentino n'est pas responsable des calculs mécaniques, ni des trous et rainures nécessaires par mètre².
- Les pièces destinées à une façade ventilée incorporeront un maillage à l'arrière.
- Ce maillage est disponible sur demande (commande minimale pour installer une tranche complète).
- Pour certaines références, il faut tenir compte à la fois de l'orientation de la texture/décoration et du mouvement de fond.

Les éléments suivants sont inclus dans le devis pour les projets de façade sans frais supplémentaires :

1. EMBALLAGE JETABLE
2. TRANSPORT AU POINT DE LIVRAISON.
3. MAILLAGE DE SECURITE (pour Dekton® 4 mm et Dekton® pour façade ventilée).
4. PALETTISATION RÉFÉRENCÉE (plans de projet suivants).
5. OPTIMISATION DE LA DÉCOUPE (Modulation du projet)

Nettoyage et entretien

Dekton® compte sur une quasi zéro porosité, est donc facile à nettoyer. Les précipitations sont efficaces pour enlever toute saleté accumulée et pour garder le revêtement externe propre.

Mais la saleté et les souillures dépendent en grande partie des conditions atmosphériques locales selon l'emplacement du projet. Dans les zones fortement industrialisées, les zones côtières et les zones où des travaux de construction sont réalisés, il pourrait être nécessaire de nettoyer le produit occasionnellement ou périodiquement, uniquement à des fins esthétiques.

Si le nettoyage Dekton® est nécessaire, le calendrier pourrait être ajusté avec d'autres opérations de nettoyage de la façade extérieure par exemple, des composants en verre et en aluminium peint.

Si une machine de nettoyage automatique des murs doit être utilisée, un pré-test doit être effectué au début de la conception de l'équipement pour confirmer qu'il n'y a pas d'effet préjudiciable sur le panneau ainsi que pour clarifier l'effet de nettoyage et la fréquence.

Nettoyage final sur place

Après l'installation de Dekton®, la surface montre généralement des restes de travail, sous forme de film ou de petites accumulations de ciment, de chaux, d'époxy, etc. Par conséquent, il est nécessaire de faire un dernier travail de nettoyage pour assurer la propreté totale du Dekton.

Protocole de nettoyage :

A) Préparer les produits et outils de nettoyage
- Détergent détartrant. (tampon à base d'acide).
- Produit de nettoyage Époxy
- Laveuse haute pression
- Brosse ou écumeur et éponge peuvent être utilisés si une laveuse haute pression n'est pas disponible

B) Procédure
- Mélanger le produit acide et l'eau (selon les instructions du fabricant)
- Appliquer le mélange sur la façade et le laisser agir quelques minutes (selon les instructions du fabricant)
- Nettoyer avec une laveuse haute pression; si vous n'avez pas de laveuse haute pression, il est recommandé de frotter à l'aide d'une brosse et de rincer à l'aide d'une éponge humide.

Nettoyage et entretien

L'entretien a pour but important d'enlever la saleté superficiellement encastrée.
Un entretien correct garantit un aspect naturel de la façade.

Le site doit être inspecté sur une base mensuelle ou annuelle, selon le atmosphériques où le projet est situé tel que défini ci-dessus.

Pour le nettoyage, il est recommandé d'utiliser un détergent neutre avec une puissance de nettoyage élevée, en évitant les produits avec trop de savon ou la présence de cire.

La procédure la plus simple pour le nettoyage consiste à appliquer la solution, en suivant les instructions du fabricant, attendre quelques minutes et la rincer avec une laveuse à haute pression ; sans laveuse haute pression, il est recommandé de frotter à l'aide d'une brosse et de rincer à l'aide d'une éponge humide.

Tâches résistantes

Pour les tâches tenaces, présentes depuis longtemps ou qui, en raison de leur composition, sont collées à la surface et ne peuvent être éliminées par un nettoyage quotidien, nous recommandons de suivre le tableau ci-dessous qui indique les différents types de tâches et les produits de nettoyage les plus appropriés pour les éliminer.

PRODUIT NETTOYANT	ANTI-TÂCHES
Liquides et résidus organiques	Détergent conventionnel, dégraissant
Graisse et huile	Dégraissant
Caoutchouc	Dégraissant
Résines, mastics, silicone, colorants	Solvant, acétone
Traces d'adhésifs à base de ciment	Acide
Plâtre	Dissolvant pour plâtre, détergent acide
Goudron	Dégraissant
Nicotine	Produit de décapage abrasif, solvant, acétone
Rouille	Nettoyant métallique, acide chlorhydrique

* Éviter tout contact du Dekton® avec de l'acide fluorhydrique.

Coordonnées

Nous sommes présents dans le monde entier pour être au plus près de nos clients et de leurs projets.

Nos Cosentino CITIES, situées dans les villes les plus emblématiques du monde, créent des espaces où l'on peut découvrir le matériau Dekton® et les dernières tendances du marché en faisant appel à ses cinq sens. Servant également de bureaux, ces espaces peuvent accueillir des réunions, des cours, des expositions et d'autres événements. Nous les voyons comme des espaces dynamiques et sociaux et l'endroit idéal pour échanger des idées.

Peu importe leur situation géographique, nos Cosentino CENTERS sont l'épicentre de notre société. Nous organisons des visites de nos entrepôts pour toutes les personnes intéressées ou passionnées par le design afin qu'elles découvrent nos produits en taille réelle et leur utilisation. Nous savons tout sur la riche gamme de couleurs de Dekton® et la contribution que cela représente pour le monde du design.

COSENTINO CITY

ÉTATS-UNIS
Cosentino ANAHEIM
Cosentino ATLANTA
Cosentino AUSTIN
Cosentino BOSTON
Cosentino CHARLOTTE
Cosentino CHICAGO
Cosentino CINCINNATI
Cosentino DALLAS
Cosentino DENVER
Cosentino DETROIT
Cosentino FORT LAUDERDALE
Cosentino HAWAII
Cosentino HOUSTON
Cosentino KANSAS CITY
Cosentino LONG ISLAND
Cosentino LOS ANGELES
Cosentino MILWAUKEE
Cosentino MINNEAPOLIS
Cosentino NASHVILLE
Cosentino NEW JERSEY
Cosentino NEW ORLEANS
Cosentino ORLANDO
Cosentino PHILADELPHIA
Cosentino PHOENIX
Cosentino PITTSBURG
Cosentino PORTLAND
Cosentino RALEIGH
Cosentino ROCHESTER
Cosentino SACRAMENTO
Cosentino ST. LOUIS
Cosentino SALT LAKE CITY
Cosentino SAN DIEGO
Cosentino SAN FRANCISCO
Cosentino SEATTLE
Cosentino SPOKANE
Cosentino TAMPA
Cosentino VIRGINIA
Cosentino WASHINGTON DC
Cosentino CITY LOS ANGELES
Cosentino CITY MANHATTAN
Cosentino CITY MIAMI
Cosentino CITY SAN FRANCISCO
Cosentino HUB HOUSTON
Cosentino HUB NORFOLK

CANADA
Cosentino CALGARY
Cosentino QUEBEC
Cosentino TORONTO
Cosentino VANCOUVER
Cosentino CITY MONTREAL
Cosentino CITY TORONTO

MEXIQUE
Cosentino MEXICO DF

PORTO RICO
Cosentino LO PUERTO RICO

ESPAGNE
Cosentino A CORUÑA
Cosentino ALMERÍA
Cosentino BARCELONA
Cosentino BILBAO
Cosentino CASTELLÓN
Cosentino GIRONA
Cosentino GRANADA
Cosentino MADRID
Cosentino MÉRIDA
Cosentino MURCIA
Cosentino SAN SEBASTIAN
Cosentino SANTANDER
Cosentino SEVILLA
Cosentino TOLEDO
Cosentino VALENCIA
Cosentino VALLADOLID
Cosentino VIGO
Cosentino CITY MADRID

PORTUGAL
Cosentino LISBOA
Cosentino PORTO

BRÉSIL
Cosentino FORTALEZA
Cosentino GOIÂNIA
Cosentino LATINA VITORIA
Cosentino RECIFE
Cosentino SANTA CATARINA
Cosentino SAO PAULOIRLANDE
Cosentino DUBLIN

ROYAUME-UNI
Cosentino BELFAST
Cosentino DARLINGTON
Cosentino EAST LONDON
Cosentino GLOUCESTER
Cosentino HOOK

Cosentino MANCHESTER
Cosentino NEWMARKET
Cosentino SCOTLAND
Cosentino CITY LONDON

DANEMARK
Cosentino DENMARK

FINLANDE
Cosentino HELSINKI

ALLEMAGNE
Cosentino BERLIN
Cosentino DÜSSELDORF
Cosentino MÜNCHEN
Cosentino STUTTGART

ITALIE
Cosentino CATTOLICA
Cosentino LAZIO
Cosentino MILANO
Cosentino TORINO
Cosentino TURIN
Cosentino VENEZIA
Cosentino CITY MILAN

FRANCE
Cosentino LYON
Cosentino MARSEILLE
Cosentino PARIS
Cosentino RENNES
Cosentino STRASBOURG
Cosentino TOULOUSE

AUTRICHE
Cosentino WIEN

BELGIQUE
Cosentino BELGIUM

NORVÈGE
Cosentino OSLO

SUÈDE
Cosentino GÖTEBORG
Cosentino STOCKHOLM

SUISSE
Cosentino ZÜRICH

PAYS-BAS
Cosentino THE NETHERLANDS

ISRAËL
Cosentino CAESAREA
Cosentino TEL AVIV

TURQUIE
Cosentino ANKARA
Cosentino ISTANBUL
Cosentino IZMIR

SINGAPOUR
Cosentino SINGAPORE
Cosentino CITY SINGAPORE

AUSTRALIE
Cosentino ADELAIDE
Cosentino BRISBANE
Cosentino MELBOURNE NORTH
Cosentino MELBOURNE SOUTH
Cosentino PERTH
Cosentino SYDNEY
Cosentino CITY SYDNEY
Cosentino HUB SYDNEY

NOUVELLE-ZÉLANDE
Cosentino AUCKLAND
Cosentino LO CHRISTCHURCH
JAPON
Cosentino LO TOKYO

AFRIQUE DU SUD
Cosentino JOHANNESBURG
Cosentino LO CAPE TOWN

ÉAU
Cosentino LO DUBAI
Cosentino CITY DUBAI

POLOGNE
Cosentino WARSAW

MALAISIE
Cosentino CITY KUALA LUMPUR

Devis de projets

06

242 Services techniques de l'UAP
245 Services complets pour les projets internationaux
250 Garantie Dekton®

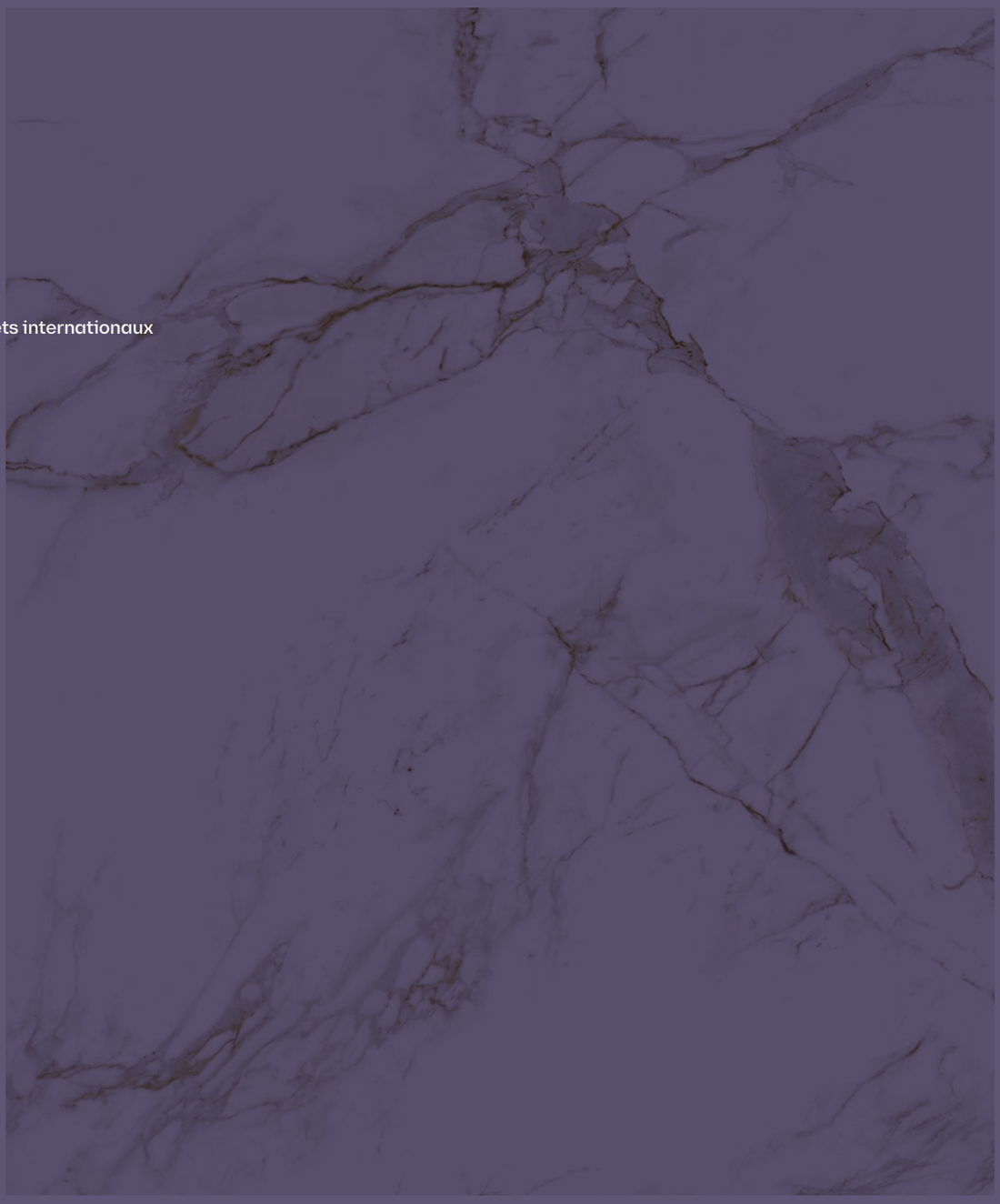

Services techniques de l'UAP

Les services offerts par l'UAP (Unité d'appui aux projets) pour les projets de façade sont regroupés en quatre catégories différentes.

Conseils techniques et de projet de base

- Réseau d'installateurs associés
- Test spécifique pour chaque projet
- Fournisseurs de systèmes associés

Mise en œuvre du projet/Proposition technique

- Étude de projets personnalisés
- Devis
- Dessins techniques
- Rendu du projet
- Personnalisation de la livraison du projet

Soutien au projet sur place

- Assistance à l'installation sur place
- Visite finale sur place
- Service de qualité après-vente
- Formation à l'usine. Théorique et pratique
- Visite virtuelle du magasin Façades (Facades Lab)

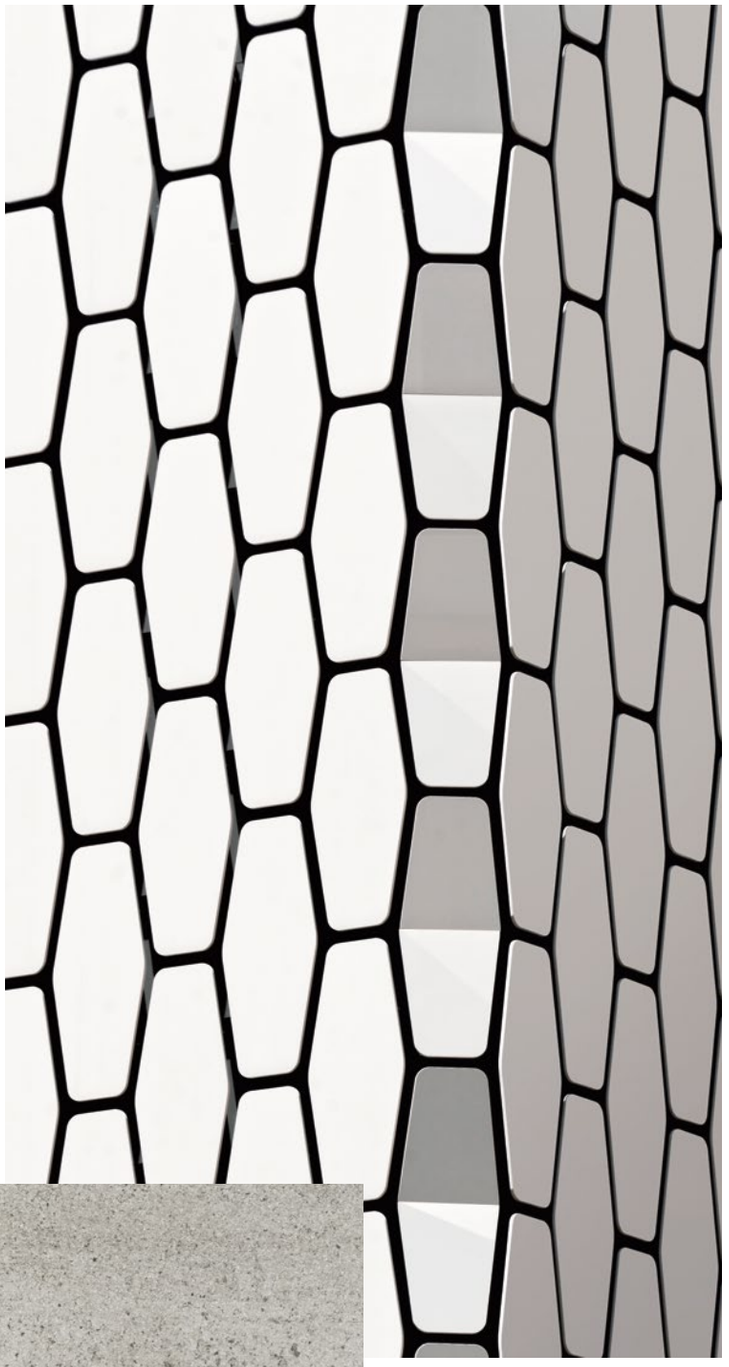

Définition du projet

Conseils techniques et de projet de base

- Première rencontre avec le spécialiste façades de l'équipe commerciale
- Définition matérielle : Couleur, épaisseur (services Dekton iD)
- Systèmes optionnels recommandés
- Normes et certifications appliquées
- Optimisation des performances et du design
- Devis initial
- Références ave exemples de façades précédemment réalisées (Études de cas)
- Visite de Cosentino City
- Visites virtuelles à l'usine.
- Modèles de façade en réalité augmentée
- Vidéos de façades
- Visite de l'usine (en fonction du projet)

Projets personnalisés

Mise en œuvre du projet/proposition technique.

- Devis d'appel d'offres et description du projet
- Assistance pour solutions de constructions
- Fixation des distances pour Dekton (logiciel incluant Dekton FEM)
- Support technique pour les tests et les essais
- Modèle de rendu 3D (en fonction du projet)
- Collaboration avec les fournisseurs système (impliquant es fournisseurs, les consultants en façade et le bureau technique en charge de l'installation)
- Calcul statique
- Plans d'atelier
- Devis final (comprenant l'installation)

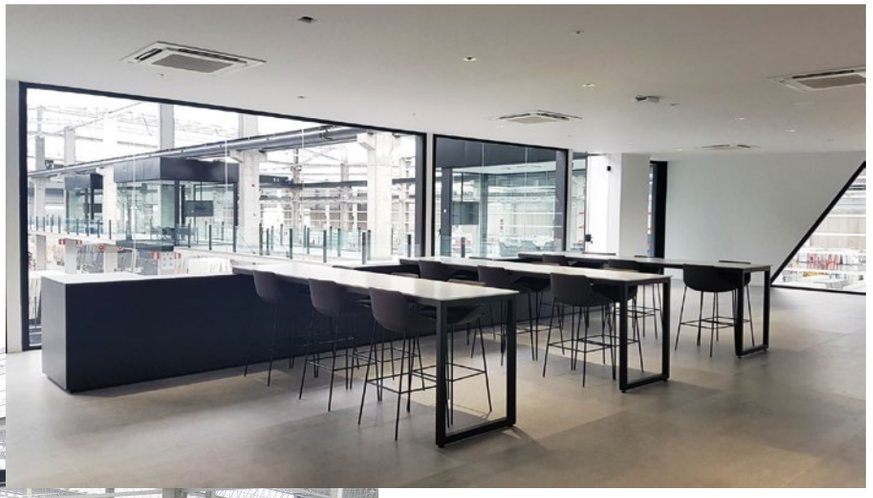

Service de soutien à l'installation intégrale

Soutien au projet sur place.

ARTISAN

- Programme d'installateur associé
- Service de maquette sur place
- Support technique lors des réunions sur place

INSTALLATEUR

- Panneaux découpés sur mesure
- Usinage des panneaux
- Éléments 3D spéciaux (formes en U & en L)
- Approvisionnement personnalisé
- Heures de fermeture du support
- Visites de soutien sur place

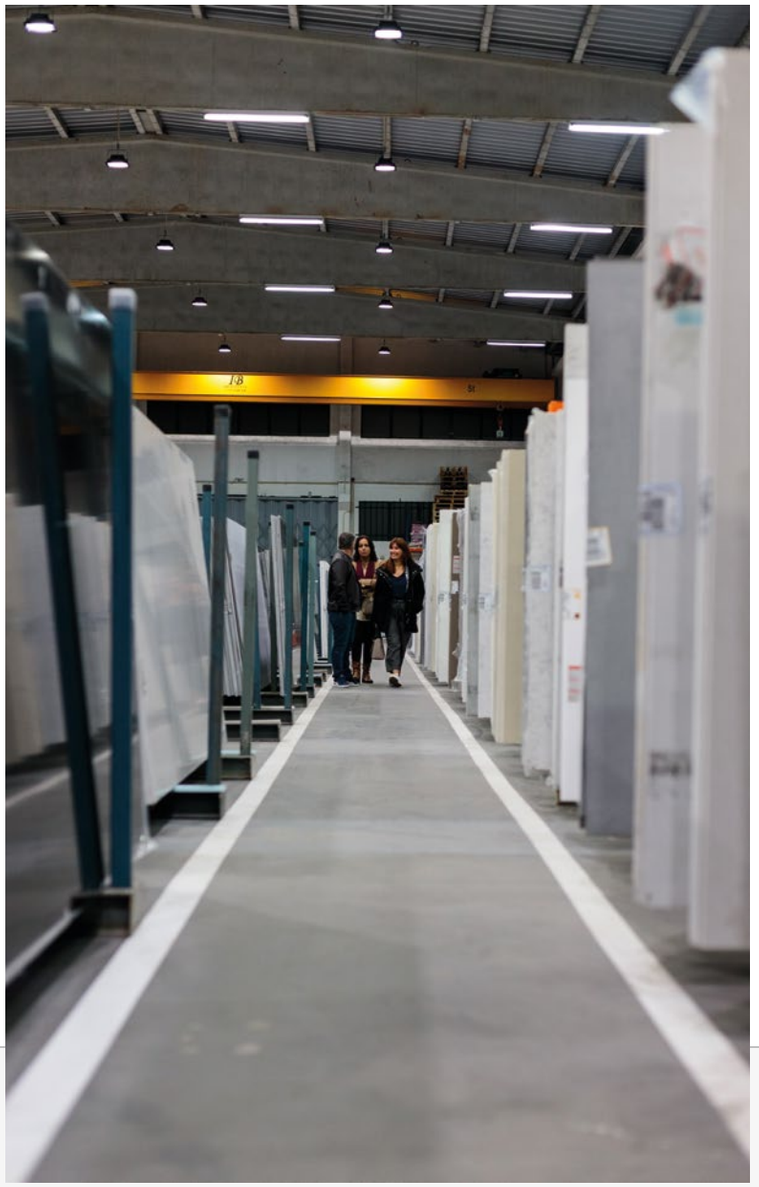

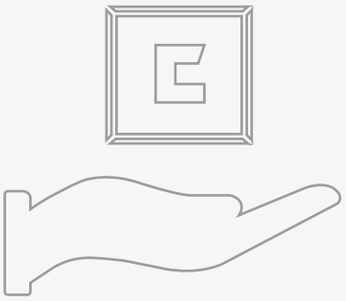

Service après-vente

- Visites de soutien sur place
- Livraison sous garantie
- Étude de cas du projet si nécessaire, p. ex. avec photos professionnelles, vidéos, présentation sur les réseaux sociaux...

Services complets pour les projets internationaux

Chez Cosentino, nous répondons aux demandes des architectes et designers qui sont à la recherche d'inspiration et d'information pour réaliser des projets de construction et de rénovation. Les projets qui nous sont confiés par notre réseau commercial et de service passent par plusieurs étapes pour garantir l'efficacité et la sécurité du processus :

Consultation initiale

Un chef de projet se charge de gérer plus de 15 experts eux-mêmes responsables de la mise en œuvre et de l'analyse.

Production

Nous créons des projets clés en main et proposons des solutions pour chacune des phases de manière personnalisée.

Logistique

Une équipe de plus de 170 personnes en charge de vous envoyer le matériel via une plate-forme automatisée.

Devis et proposition technique

Examen détaillé de chaque élément de votre projet.

Maquettes et agencement

Sur demande, les clients peuvent recevoir des échantillons grandeur nature adaptés à leur projet.

Contrôle qualité

Mise en œuvre et Support technique

Nous conseillons les clients dans la mise en œuvre de leur projet et leur offrons un support technique complet.

Garantie Dekton

Assurance transport pour garantir que les produits envoyés arrivent en parfaite condition.

Consultation initiale

Nous évaluons minutieusement les demandes de projet et préconisons l'utilisation d'une ou de plusieurs marques (Silestone, Dekton, Sensa ou Scalea) en fonction des caractéristiques et du type d'application : plans de travail, façades, dallage ou revêtement de sol.

Un chef de projet se charge de gérer plus de 15 experts eux-mêmes responsables de la mise en œuvre et de l'analyse. Nous procédons à des consultations juridiques pour ce qui est des permis de construire, nous présentons des certificats et utilisons des logiciels pour préparer et gérer les plans.

Conseils, analyse et proposition technique au début du projet

ÉTUDE DÉTAILLÉE DE CHAQUE PHASE DE VOTRE PROJET

- Nomination d'un chef de projet.
- Une équipe de plus de 15 spécialistes (architectes expérimentés, ingénieurs, etc.) dédiée à l'analyse et à l'exécution du projet.
- Logiciel de gestion et d'interprétation des plans
- Équipe de designers
- Différentes équipes examinent l'étude
- Conseils sur les réglementations de construction
- L'opportunité d'obtenir des certificats
- Conseils et solutions pour la certification LEED

DEVIS ET PROPOSITION TECHNIQUE

- Étude des propositions du client et nouvelles idées apportées par notre équipe de spécialistes
- Recalculs de conception : Moins de pertes = plus d'économies/ optimiser le résultat esthétique.
- Devis détaillé par éléments
- Devis rapide < 48 h
- Délivrance de certificats spécifiques ou réalisation de tests pour le projet
- Coordination pour la documentation relative à la sécurité.

Production

Chez Cosentino, nous savons nous adapter aux besoins et préférences de chaque professionnel de l'architecture, de la décoration ou du design, créant ainsi des projets clés en main et fournissant des solutions personnalisées à chaque phase.

L'usine de production compte plus de 140 employés et dispose d'une technologie de découpe et de polissage dernier cri. Dans l'usine, une chaîne de production automatique est utilisée pour les plans de travail et une autre pour les éviers. Nous disposons également d'une machine de lavage automatique des pierres et d'une machine de texturisation.

L'usine de revêtement de sol et de dallage compte plus de 187 employés et abrite une chaîne de production automatique pour les grandes tranches allant de 600 × 600 à 3 200 × 1 500 mm, et une autre pour les tranches mesurant 300 × 150 mm jusqu'au maximum de la tranche elle-même (3 200 × 1 500 mm). En outre, plus de 140 personnes veillent au contrôle qualité des matières premières.

Logistique

Les matériaux produits sont conditionnés dans l'objectif de limiter le poids et les dimensions des paquets et en prenant en compte la conception convenue lors de la commande de la pièce.

Chaque jour, une équipe de plus de 170 personnes envoie les matériaux par le biais d'une plateforme automatisée adaptée aux besoins des clients en termes de temps et de volume.

Chez Cosentino, nous avons signé des contrats de livraison avec les principales compagnies maritimes. Nous pouvons par ailleurs stocker plus de 150 conteneurs dans nos propres installations.

Devis et proposition technique

Un budget est établi pour chaque partie du projet sur la base de la proposition initiale, des modifications proposées par les experts, des nouveaux designs et de l'intégration de couleurs personnalisées.

Conception et développement

Une équipe de R&D et d'innovation s'associe à nos designers internes pour travailler en contact direct avec le client par l'intermédiaire de notre chef de produit Couleurs personnalisées.

Maquettes et agencement

Nous créons des modèles numériques en 3D pour présenter l'image finale du projet, ainsi que des maquettes ou des prototypes physiques. Des échantillons à taille réelle des marques qui seront utilisées durant le processus de construction peuvent être envoyés au client sur demande.

Nous pouvons préparer une maquette qui permettra de valider en amont les structures et les systèmes modulés.

Possibilité de créer un modèle 3D du projet final.

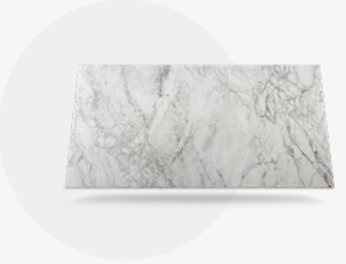

Nous livrons des échantillons à taille réelle

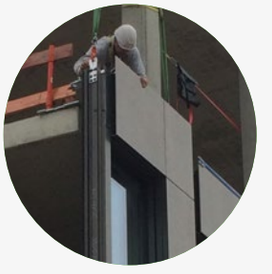

Possibilité de créer une maquette sur site

Mise en œuvre et support technique

Un budget est établi pour chaque partie du projet sur la base de la proposition initiale, des modifications proposées par les experts, des nouveaux designs et de l'intégration de couleurs personnalisées.

Gestion et exécution du projet

1

Production

Échéances garanties grâce au lien entre le projet et l'usine assuré par notre chef de projet.

Révision quotidienne du calendrier de production afin de prendre en compte les contretemps.

Usine de production : Plus de 140 travailleurs. Capacité maximale de 240 000 m^2 en pièces CTS par mois.

Usine de projet. Façades, revêtements de sol et bardage. Capacité maximale de 150 000 m^2 par mois.

2

Contrôle qualité

Validation par le client des plans de production ainsi que du produit final avant chargement et expédition.

Chaque pièce du produit final est contrôlée individuellement par notre équipe qualité.

En fonction du projet, nos techniciens apportent leur assistance pour la réception du matériau ou de la pièce

3

Emballage

Emballage personnalisé. Nous emballons chacune de nos pièces individuellement avec des protections spécifiques.

Modèles verticaux ou horizontaux.

Choix de matériaux spécifiques ; emballage ECO.

Organisation par lots, éléments et taille.

Fiches d'informations (sécurité, matériau, utilisation, entretien...)

4

Logistique

Nous prenons en charge le transport des biens grâce à une équipe de logistique et de planification de plus de 170 personnes.

Plus de 40 conteneurs et 20 camions par jour.

Accords préférentiels avec les plus grandes sociétés de transport internationales.

Port sec d'une capacité de plus de 150 conteneurs au sein de nos installations.

Agilité avec les douanes et les ports.

5

Après-vente

Gestion et résolution des incidents. Le personnel spécialisé de Cosentino peut se déplacer pour des évaluations et des résolutions sur site.

Assurance transport pour garantir que les produits envoyés arrivent en parfaite condition.

Suivi et traçabilité de toutes les livraisons jusqu'à destination.

Formation à l'utilisation et à l'entretien des matériaux pour chaque application.

Garantie Dekton®

Cosentino dispose d'une équipe expérimentée au sein du département Qualité spécialement formée pour l'assistance sur site. De plus, nous possédons nos propres formateurs Dekton®. Ils proposent des formations et des certifications relatives à la bonne préparation du matériau.

Cosentino offre une garantie matérielle de 10 ans sur son Dekton® façades exécutées n'importe où dans le monde et offre à ses clients, si nécessaire, tous ses services de support et de suivi de projets afin qu'ils soient exécutés selon les normes de qualité les plus élevées.

DEKTON 10 ANS
GARANTIE
FAÇADES

COSENTINO®

Ctra. Baza a Huércal-Overa, km 59/04850
Cantoria - Almería (Espagne)/Téléphone : +34 950 444 175
info@cosentino.com/www.cosentino.com

* Pour obtenir plus d'informations sur les couleurs avec certificat NSF, veuillez visiter www.nsf.org.

Rév : 01 01/2021