FICHA DE ESPECIFICACIÓN

Guía rápida Platos de ducha

C·Bath

REV. 01 - 06/2023

1. Almacenamiento y desembalaje

→ El plato de ducha debe permanecer en su caja original y en posición horizontal hasta su instalación.

→ Al desembalar, comprobar que el material no sufre desperfectos y que todos los componentes descritos están disponibles.

→ Proteger el plato de ducha, una vez instalado, con el embalaje original.

2. Proceso de instalación

a. Confirmar las dimensiones del plato de ducha para el hueco y localizar la posición de la válvula, comprobando las cotas de conexión del desagüe y la tubería.

Dejar o abrir el hueco necesario para estos elementos.

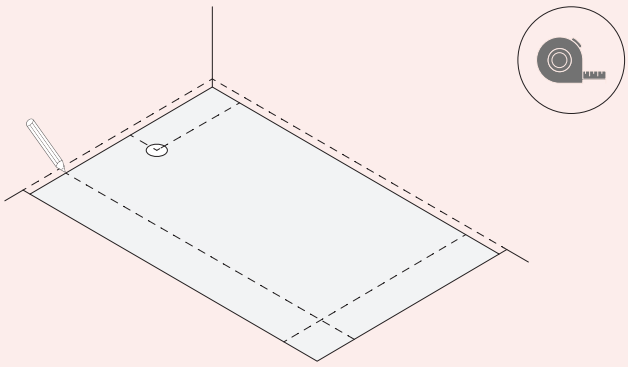

b. En caso de usar una válvula con salida lateral, conectarla con la tubería de evacuación, bien mediante rosca o con un adhesivo de PVC apropiado, dejando una pendiente mínima del 2%. Verificar que no haya fugas entre las conexiones.

En caso de usar una válvula con salida vertical, este paso no es necesario.

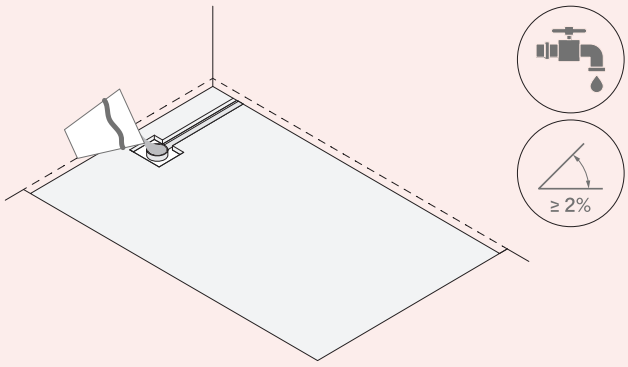

NOTA: Se recomienda taponar la tubería de desagüe durante la instalación del plato, para evitar que caigan restos de obra.

c. Preparar el soporte realizando una superficie continua, plana y nivelada. Para ello, rellenar con mortero y amaestrar el espacio donde quedará instalado. Esperar a que esté seca y curada para continuar con la instalación.

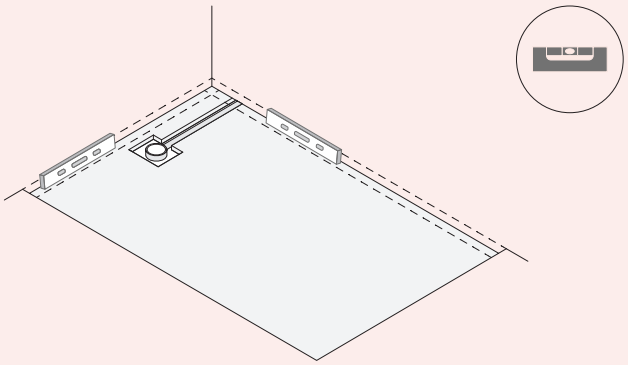

d. Presentar el plato de ducha en su posición definitiva, conectar la válvula y comprobar el correcto drenaje, antes del pegado definitivo.

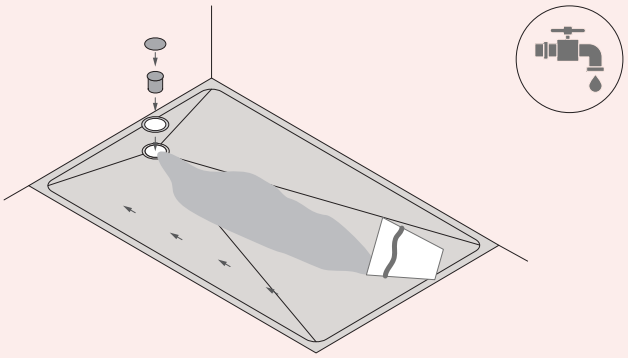

e. Una vez hecho el test inicial, desmontar la válvula y retirar el plato de ducha para proceder con el pegado.

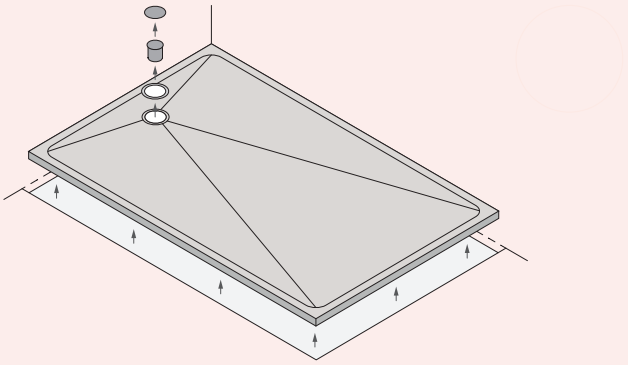

Guía rápida
Platos de ducha

C·Bath

REV. 01 - 06/2023

f. Macizar bien debajo de la válvula y aplicar el adhesivo recomendado, según alguno de los siguientes métodos:

→ **Platos de ducha huecos por debajo**
Aplicar pelladas de adhesivo cementoso bicomponente (clase C2S2) separadas 200 mm [8"] entre sí.

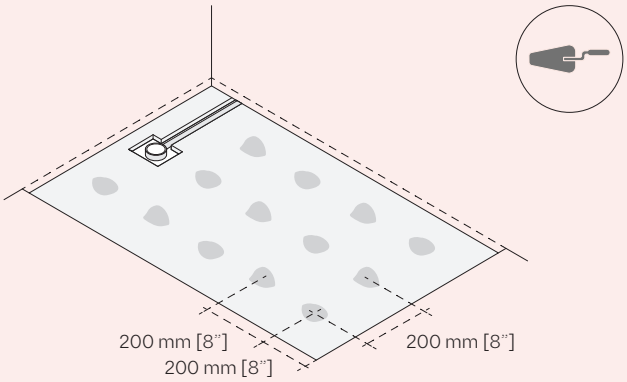

→ **Platos de ducha planos por debajo**
Aplicar una capa homogénea de adhesivo cementoso bicomponente (clase C2TE S2) con llana dentada.

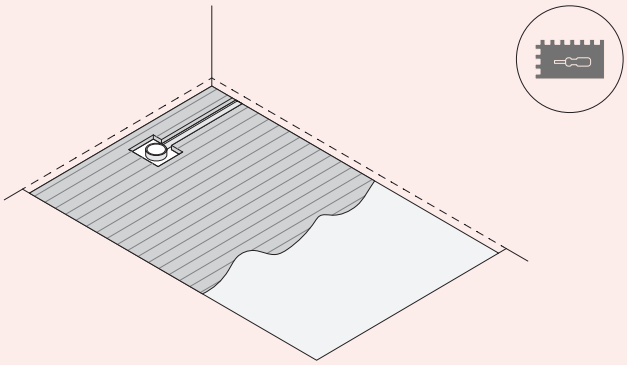

g. Posicionar el plato de ducha, dejando una junta mínima recomendada de 3 mm [1/8"] en su perímetro, y presionar en toda su superficie

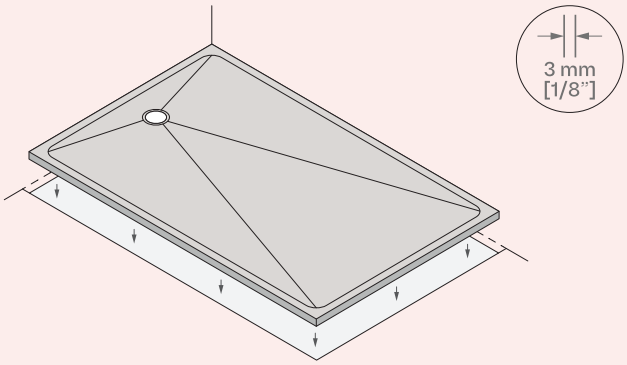

h. Posteriormente, instalar la válvula de desagüe según las instrucciones suministradas y de forma manual (no utilizar, en ningún caso, atornilladores eléctricos).

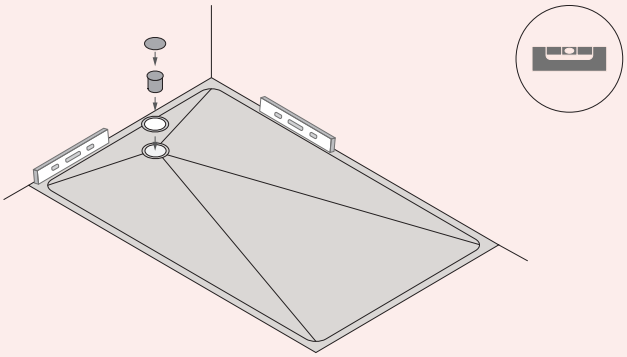

i. Verificar, una vez más, la correcta evacuación del plato de ducha antes del secado del adhesivo.

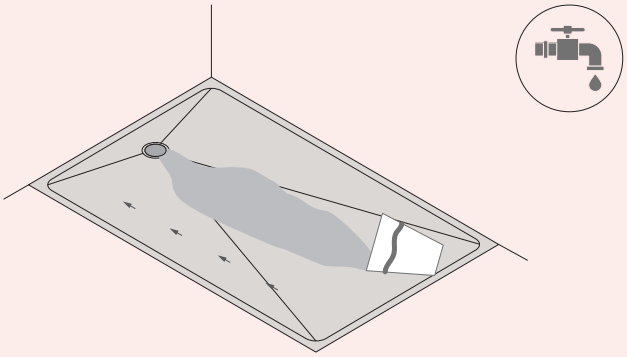
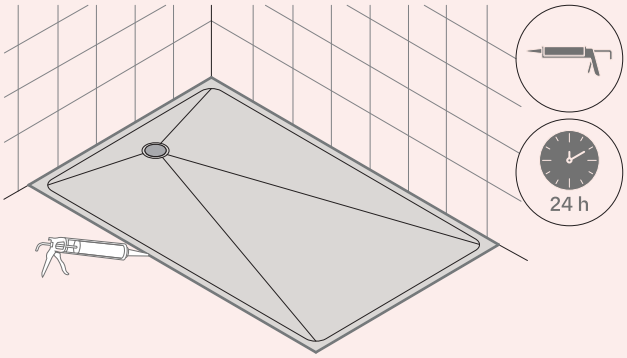
j. Una vez que el aplacado vertical está realizado y su rejuntado ha secado, proceder con el sellado del perímetro del plato de ducha con silicona anti-moho. Dejar secar durante 24 horas como mínimo y limpiar los restos de material sobrante.