FICHA DE ESPECIFICACIÓN

Guía rápida Rainfloors

C·Bath

REV. 01 - 06/2023

Proceso de instalación

a. Comprobar las dimensiones del soporte para el área de ducha y asegurarnos de que el sistema de desagüe elegido encajará en el espacio disponible.

Este soporte debe ser continuo, plano y nivelado.

Localizar donde irá el sistema de desagüe. En función de ello, será o no necesario picar el soporte para alojar el tubo de evacuación.

Se deben tener en cuenta las cotas de terminación de las baldosas, la altura disponible y las recomendaciones del fabricante para proceder con la instalación.

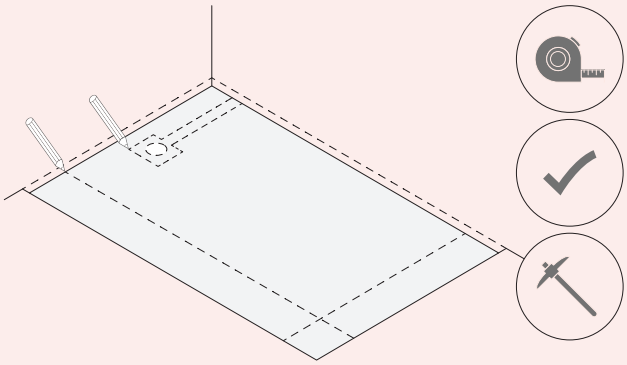

b. Con el espacio necesario ya disponible para el sistema de desagüe, realizar las conexiones pertinentes con el tubo de evacuación del cuarto de baño, asegurando una inclinación de, al menos, un 2%.

En caso de que el cuarto de baño ya disponga de un bote sifónico general, no recomendamos instalar un sistema de desagüe que incluya válvula con sifón individual.

Una vez instalado, verificar que la pendiente es correcta y que no haya fugas entre las conexiones, vertiendo un poco de agua.

Finalmente, taponar la válvula antes de continuar el proceso, para evitar que entren restos de obra.

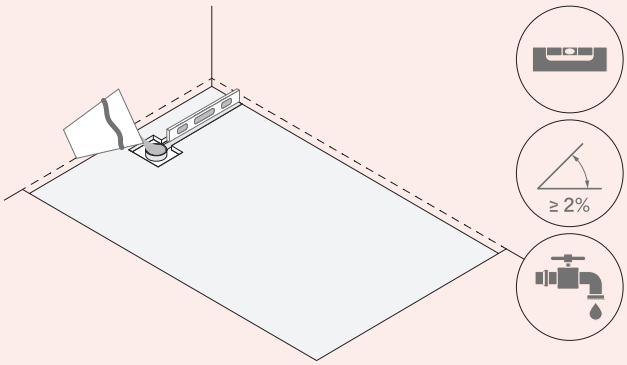

c. Realizar las pendientes necesarias hacia el sistema de desagüe con mortero, ayudándose de paleta y llana o regla metálica para alisar, y asegurando una caída mínima del 2%. Dejar secar durante 24 horas, como mínimo.

ATENCIÓN: Este soporte deber quedar por debajo del nivel final del suelo, con la altura suficiente para acoger la lámina impermeabilizante, la capa de adhesivo y, por último, las baldosas de Dekton® Grip/Grip+ con el espesor elegido.

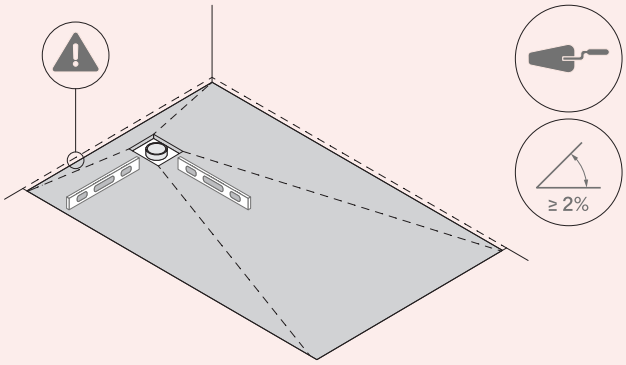

d. Presentar la lámina impermeabilizante por todo el soporte para asegurar que cubre por completo todo el área de ducha y sube por las paredes colindantes, al menos, 200 mm [8"]. Una vez confirmadas las medidas, retirar la lámina.

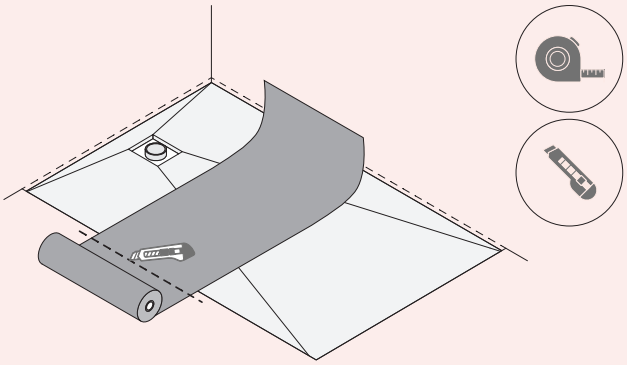

e. Preparar y aplicar, homogéneamente, un adhesivo cementoso bicomponente (clase C2TE S2), mediante una llana dentada para asegurar un espesor adecuado.

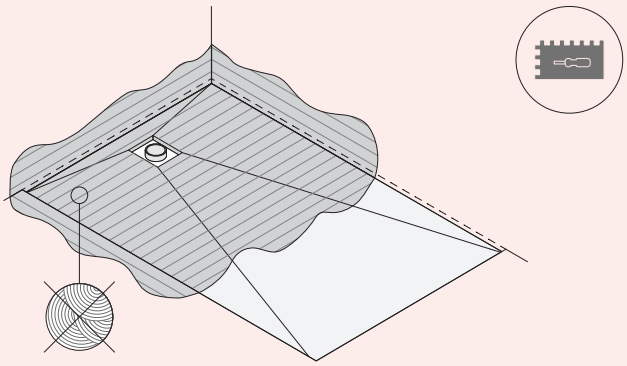

Guía rápida Rainfloors

C·Bath

REV. 01 - 06/2023

f. Colocar la lámina de impermeabilización, comenzando por la válvula de desagüe y hacia el exterior, usando una llana de goma para que no queden arrugas o burbujas.

En los encuentros con las paredes, aplicar más adhesivo con la llana dentada, y colocar el resto de la lámina con la llana de goma, de abajo hacia arriba, con especial atención a las aristas de dicho encuentro para que quede bien adherida.

NOTA: Se recomienda continuar con la impermeabilización de las paredes de la misma forma, hasta media altura. La colocación de la lámina se hará de abajo hacia arriba y cubriendo la lámina inferior con un solape entre ellas de, al menos, 50 mm [2”].

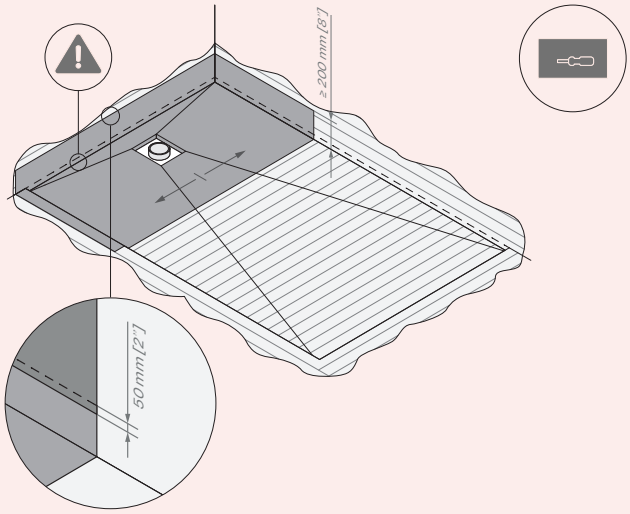

g. Preparar y extender homogéneamente el adhesivo, tanto por toda la superficie, con cuidado de no rasgar la lámina, como en la cara trasera de las baldosas, usando una llana dentada.

Nunca aplicar el adhesivo por “pegotes” o “pelladas”.

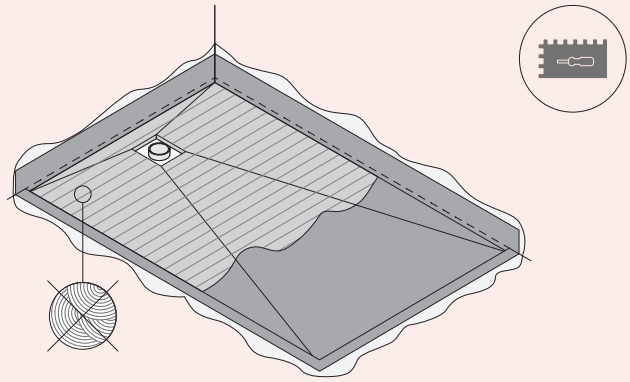

h. Posicionar las baldosas de Dekton® Grip/Grip+, según el corte para cada una de las pendientes ejecutadas y dejando una junta mínima recomendada de 2 mm [1/16”], entre baldosas, y de 4 mm [1/8”], en su perímetro contra las paredes. Se recomienda el uso de crucetas para asegurar dicha separación y de algún sistema de nivelación para gran formato.

Para su ajuste final, se recomienda presionar en toda su superficie y realizar movimientos en las dos direcciones para asegurar una correcta adherencia. Nunca “macear”.

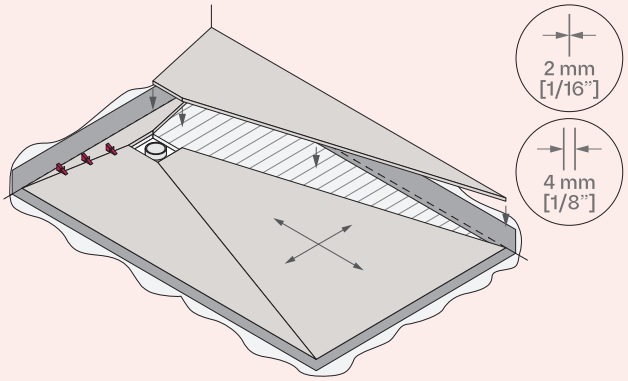

i. Para el relleno de las juntas entre baldosas, se usará una pasta de rejuntado apropiada para zonas húmedas y del color deseado, preparada y aplicada según las instrucciones del fabricante. Tras unos minutos, retirar el exceso con una esponja humedecida y dejar secar 24 horas como mínimo.

Una vez que el material de rejuntado ha secado, asegurar un sellado correcto de todo el perímetro del área de ducha en contacto con las paredes, mediante silicona anti-moho.

Dejar secar durante 24 horas, como mínimo, y colocar el embellecedor del sistema de desagüe instalado, antes de su uso.

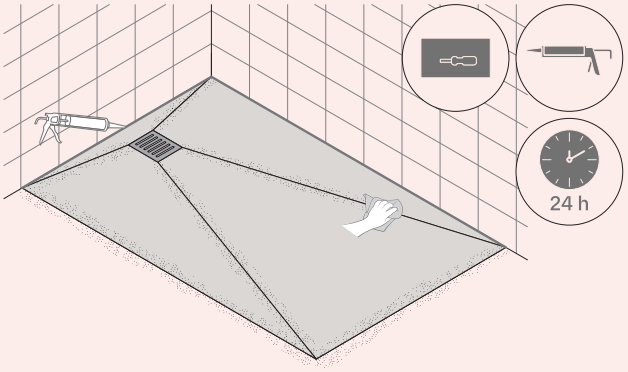

NOTA: Consultar el *Manual de Uso y Mantenimiento Dekton® Grip/Grip+* para más información sobre métodos de limpieza final de obra, mantenimiento diario, productos recomendados y restricciones para este tipo de acabado del material.